PL INSTRUKCJA UŻYTKOWANIA I PIELĘGNACJI MEBLI

1. **Bezpieczne użytkowanie**
   - Zestaw przeznaczony jest do wypoczynku.
   - Maksymalne dopuszczalne obciążenie: **120kg na siedzisko**.
   - Przed pierwszym użyciem należy upewnić się, że mebel został prawidłowo zmontowany, a wszystkie połączenia elementów są odpowiednio dokręcone.
   - Meble należy ustawiać na stabilnym i równym podłożu.
   - Nie należy stawać, skakać ani siadać na oparciach, podłokietnikach i stolikach.
   - Nie należy używać mebli jako drabiny, podestu ani huśtawki.
   - Dzieci powinny korzystać z mebli pod nadzorem osoby dorosłej.
   - Mebli nie należy przesuwać po podłożu. Podczas przenoszenia należy je podnosić, chwytając za stabilne elementy konstrukcji.
   - Nie należy przekraczać dopuszczalnego obciążenia ani punktowo obciążać blatów.
   - Szklano-ceramiczne blaty należy chronić przed uderzeniami, upadkiem ciężkich przedmiotów i kontaktem z ostrymi przedmiotami. Należy je chronić przed długotrwałym, intensywnym nasłonecznieniem. Nie zaleca się pozostawiania na ich powierzchni dekoracji ani innych przedmiotów, które mogą powodować nierównomierne nagrzewanie lub zacienienie blatu, ponieważ może to prowadzić do powstawania przebarwień.
   - Szkło hartowane cechuje się podwyższoną wytrzymałością, jednak w wyniku długotrwałej ekspozycji na wysoką temperaturę i promienie słoneczne, może ulec przegrzaniu i uszkodzić inne elementy produktu. Dlatego zalecamy stosowanie zestawu bez nadmiernej ekspozycji na słońce.

     Rattan with Glass Top

   - W przypadku pęknięcia lub uszkodzenia blatu albo konstrukcji natychmiast zaprzestać użytkowania.
   - Meble i poduszki należy trzymać z dala od otwartego ognia i źródeł wysokiej temperatury.
   - Podczas silnego wiatru należy zabezpieczyć lub schować poduszki i, w razie potrzeby, zabezpieczyć meble przed przewróceniem.

2. **Czyszczenie i pielęgnacja**
   - Ramę aluminiową i plecionkę z technorattanu należy czyścić miękką ściereczką lub gąbką zwilżoną wodą z dodatkiem łagodnego detergentu.
   - Nie stosować materiałów ściernych, drucianych szczotek, rozpuszczalników, wybielaczy ani agresywnych środków chemicznych.
   - Po umyciu powierzchnie należy spłukać czystą wodą i osuszyć.
   - W przypadku pojawienia się rdzawych nalotów na stelażu aluminiowym należy sprawdzić, czy nie pochodzą one z elementów stalowych, takich jak śruby, podkładki lub inne metalowe akcesoria. Elementy wykazujące oznaki korozji należy oczyścić i zabezpieczyć metodą odpowiednią dla danego materiału.
   - Poduszki należy chronić przed długotrwałym działaniem wilgoci i słońca. Po zamoczeniu całkowicie wysuszyć przed przechowywaniem. Poduszki warto regularnie wstrząsać i przekładać, aby zachować równomierne rozmieszczenie wypełnienia oraz jego sprężystość.
   - Poszewki prać wyłącznie zgodnie z oznaczeniami na etykiecie pielęgnacyjnej.
   - Plamy usuwać możliwie szybko, stosując łagodne środki przeznaczone do tkanin.
   - Blaty należy czyścić miękką ściereczką lub gąbką oraz środkiem odpowiednim dla danego rodzaju powierzchni. Nie należy stosować ostrych narzędzi ani środków mogących powodować zarysowania lub uszkodzenie wykończenia.

3. **Przechowywanie**
   - Zestaw nie jest przeznaczony do całorocznego użytkowania na zewnątrz, w okresie jesienno-zimowym należy przechowywać go w suchym, zadaszonym i przewiewnym miejscu.
   - Poduszki przechowywać w suchym i przewiewnym miejscu.
   - Nie przechowywać mokrych poduszek w szczelnych opakowaniach.
   - Nie przykrywać mokrych mebli pokrowcem**.** Przed nałożeniem pokrowca należy upewnić się, że meble są suche i zapewnić odpowiednią wentylację.
   - Przed ponownym rozpoczęciem sezonu należy sprawdzić stabilność mebli, stan konstrukcji, plecionki, mocowań oraz blatów. W przypadku stwierdzenia uszkodzeń należy zaprzestać użytkowania mebla do czasu ich oceny i usunięcia.

Nieprawidłowe użytkowanie, przeciążenie, uderzenia, niewłaściwa pielęgnacja lub samodzielne modyfikacje mogą prowadzić do uszkodzenia produktu. Meble należy użytkować i konserwować zgodnie z niniejszą instrukcją.

EN FURNITURE USER AND CARE GUIDE

1. Safe use

- This set is intended for relaxation.
- Maximum permissible load: **120 kg per seat**.
- Before first use, ensure that the furniture has been correctly assembled and that all joints are properly tightened.
- Place the furniture on a stable and level surface.
- Do not stand, jump or sit on the backrests, armrests or tables.
- Do not use the furniture as a ladder, platform or swing.
- Children should only use the furniture under adult supervision.
- Do not drag the furniture across the floor. When moving it, lift it by holding onto stable parts of the structure.
- Do not exceed the maximum load capacity or apply concentrated pressure to the worktops.
- Glass-ceramic worktops must be protected from impacts, falling heavy objects and contact with sharp objects. They must be protected from prolonged, intense sunlight. It is not recommended to leave decorations or other objects on their surface that may cause uneven heating or shading of the worktop, as this may lead to discolouration.
- Tempered glass is characterised by its increased strength; however, as a result of prolonged exposure to high temperatures and sunlight, it may overheat and damage other parts of the product. We therefore recommend using the set without excessive exposure to the sun.

- In the event of a crack or damage to the tabletop or frame, stop using the product immediately.
- Keep furniture and cushions away from open flames and sources of high heat.
- In strong winds, secure or store the cushions away and, if necessary, secure the furniture to prevent it from toppling over.

2. Cleaning and care

- Clean the aluminium frame and technorattan weave with a soft cloth or sponge dampened with water and a mild detergent.
- Do not use abrasive materials, wire brushes, solvents, bleaches or harsh chemicals.
- After cleaning, rinse the surfaces with clean water and dry them.
- If rusty deposits appear on the aluminium frame, check whether they originate from steel components, such as screws, washers or other metal fittings. Components showing signs of corrosion should be cleaned and protected using a method suitable for the material in question.
- Cushions should be protected from prolonged exposure to damp and sunlight. If they get wet, dry them thoroughly before storing. It is advisable to shake and reposition the cushions regularly to maintain an even distribution of the filling and its resilience.
- Wash covers only in accordance with the instructions on the care label.
- Remove stains as quickly as possible using mild fabric-safe cleaning products.
- Clean the table tops with a soft cloth or sponge and a cleaner suitable for the type of surface. Do not use sharp objects or cleaning products that may cause scratches or damage to the finish.

3. Storage

- The set is not intended for year-round outdoor use; during the autumn and winter months, it should be stored in a dry, sheltered and well-ventilated place.
- Store cushions in a dry and well-ventilated place.
- Do not store wet cushions in airtight packaging.
- Do not cover wet furniture with a cover**.** Before putting on the cover, ensure that the furniture is dry and that there is adequate ventilation.
- Before the start of the next season, check the stability of the furniture, the condition of the frame, the wickerwork, the fixings and the tabletops. If any damage is found, stop using the furniture until it has been assessed and repaired.

Incorrect use, overloading, impacts, improper care or unauthorised modifications may result in damage to the product. The furniture must be used and maintained in accordance with these instructions.

CZ NÁVOD K POUŽÍVÁNÍ A ÚDRŽBĚ NÁBYTKU

1. Bezpečné používání

- Sada je určena k odpočinku.
- Maximální přípustné zatížení: **120 kg na sedák**.
- Před prvním použitím se ujistěte, že je nábytek správně smontován a že jsou všechny spoje dílů řádně utaženy.
- Nábytek je třeba umístit na stabilní a rovný podklad.
- Nestoupejte, neskákejte ani nesedejte na opěradla, područky a stolky.
- Nesmí se používat jako žebřík, plošina ani houpačka.
- Děti by měly nábytek používat pod dohledem dospělé osoby.
- Nábytek se nesmí posouvat po podlaze. Při přenášení je třeba jej zvedat za stabilní konstrukční prvky.
- Nepřekračujte přípustné zatížení a nevystavujte desky bodovému zatížení.
- Skleněno-keramické desky chraňte před nárazy, pádem těžkých předmětů a kontaktem s ostrými předměty. Chraňte je před dlouhodobým a intenzivním slunečním zářením. Nedoporučuje se na jejich povrchu nechávat dekorace ani jiné předměty, které by mohly způsobit nerovnoměrné zahřívání nebo zastínění desky, protože by to mohlo vést ke vzniku barevných skvrn.
- Tvrzené sklo se vyznačuje zvýšenou odolností, avšak v důsledku dlouhodobého vystavení vysokým teplotám a slunečnímu záření se může přehřát a poškodit další části výrobku. Proto doporučujeme používat sadu bez nadměrného vystavení slunci.

- V případě prasknutí nebo poškození desky či konstrukce okamžitě přestaňte výrobek používat.
- Nábytek a polštáře udržujte mimo dosah otevřeného ohně a zdrojů vysokých teplot.
- Při silném větru je třeba polštáře zajistit nebo schovat a v případě potřeby zajistit nábytek proti převrácení.

2. Čištění a údržba

- Hliníkový rám a technoratanové proutí čistěte měkkým hadříkem nebo houbičkou navlhčenou vodou s přídavkem jemného čisticího prostředku.
- Nepoužívejte abrazivní materiály, drátěné kartáče, rozpouštědla, bělidla ani agresivní chemické prostředky.
- Po umytí je třeba povrchy opláchnout čistou vodou a osušit.
- Pokud se na hliníkovém rámu objeví rezavé skvrny, zkontrolujte, zda nepocházejí z ocelových prvků, jako jsou šrouby, podložky nebo jiné kovové doplňky. Prvky vykazující známky koroze je třeba očistit a ošetřit způsobem vhodným pro daný materiál.
- Polštáře chraňte před dlouhodobým působením vlhkosti a slunečního záření. Pokud navlhnou, před uskladněním je důkladně vysušte. Polštáře je vhodné pravidelně protřepávat a obracet, aby se zachovalo rovnoměrné rozložení výplně a její pružnost.
- Povlaky perte výhradně v souladu s pokyny na štítku s pokyny pro údržbu.
- Skvrny odstraňujte co nejrychleji pomocí jemných čisticích prostředků určených pro textilie.
- Desky čistěte měkkým hadříkem nebo houbičkou a prostředkem vhodným pro daný typ povrchu. Nepoužívejte ostré nástroje ani prostředky, které by mohly způsobit poškrábání nebo poškození povrchové úpravy.

3. Skladování

- Sada není určena k celoročnímu venkovnímu použití; v podzimním a zimním období ji skladujte na suchém, krytém a dobře větraném místě.
- Polštáře skladujte na suchém a dobře větraném místě.
- Neskladujte mokré polštáře v neprodyšných obalech.
- Nezakrývejte mokrý nábytek ochranným potahem**.** Před nasazením potahu se ujistěte, že je nábytek suchý, a zajistěte dostatečné větrání.
- Před začátkem nové sezóny zkontrolujte stabilitu nábytku, stav konstrukce, proutí, upevnění a desek. V případě zjištění poškození přestaňte nábytek používat, dokud nebude poškození posouzeno a odstraněno.

Nesprávné používání, přetížení, nárazy, nevhodná údržba nebo vlastní úpravy mohou vést k poškození výrobku. Nábytek je třeba používat a udržovat v souladu s tímto návodem.

SK NÁVOD NA POUŽÍVANIE A ÚDRŽBU NÁBYTKU

1. Bezpečné používanie

- Súprava je určená na oddych.
- Maximálne prípustné zaťaženie: **120 kg na sedadlo**.
- Pred prvým použitím sa uistite, že nábytok bol správne zmontovaný a že všetky spoje sú riadne utiahnuté.
- Nábytok umiestňujte na stabilný a rovný povrch.
- Nestojte, neskáčte ani nesadajte na operadlá, podrúčky a stolíky.
- Nesmú sa používať ako rebrík, plošina ani hojdačka.
- Deti by mali nábytok používať pod dohľadom dospelého.
- Nábytok sa nesmie posúvať po podlahe. Pri prenášaní ho zdvíhajte tak, že ho uchopíte za stabilné konštrukčné prvky.
- Neprekračujte povolené zaťaženie a nezaťažujte dosky bodovo.
- Sklokeramické dosky chráňte pred nárazmi, pádom ťažkých predmetov a kontaktom s ostrými predmetmi. Chráňte ich pred dlhodobým a intenzívnym slnečným žiarením. Neodporúča sa nechávať na ich povrchu dekorácie ani iné predmety, ktoré môžu spôsobiť nerovnomerné zahrievanie alebo zatienenie dosky, pretože to môže viesť k vzniku zafarbenia.
- Tvrdené sklo sa vyznačuje zvýšenou odolnosťou, avšak v dôsledku dlhodobého vystavenia vysokej teplote a slnečnému žiareniu sa môže prehriať a poškodiť ostatné časti výrobku. Preto odporúčame používať súpravu bez nadmerného vystavenia slnku.

- V prípade prasknutia alebo poškodenia dosky alebo konštrukcie ihneď prestaňte výrobok používať.
- Nábytok a vankúše je potrebné držať ďalej od otvoreného ohňa a zdrojov vysokej teploty.
- Pri silnom vetre je potrebné vankúše zabezpečiť alebo schovať a v prípade potreby zabezpečiť nábytok proti prevráteniu.

2. Čistenie a údržba

- Hliníkový rám a technoratanové pletivo čistite mäkkou handričkou alebo špongiou navlhčenou vodou s pridaním jemného čistiaceho prostriedku.
- Nepoužívajte abrazívne materiály, drôtené kefy, rozpúšťadlá, bielidlá ani agresívne chemikálie.
- Po umytí povrchy opláchnite čistou vodou a osušte.
- Ak sa na hliníkovom ráme objaví hrdzavý povlak, skontrolujte, či nepochádza z oceľových častí, ako sú skrutky, podložky alebo iné kovové príslušenstvo. Časti vykazujúce známky korózie je potrebné očistiť a ošetriť spôsobom vhodným pre daný materiál.
- Vankúše chráňte pred dlhodobým pôsobením vlhkosti a slnka. Ak sa namočia, pred uskladnením ich úplne vysušte. Vankúše je vhodné pravidelne pretrepať a preložiť, aby sa zachovalo rovnomerné rozloženie výplne a jej pružnosť.
- Obliečky perte výlučne podľa pokynov na štítku s pokynmi na údržbu.
- Škvrny odstraňujte čo najskôr pomocou jemných prostriedkov určených na textílie.
- Povrchy stolov čistite mäkkou handričkou alebo špongiou a prostriedkom vhodným pre daný typ povrchu. Nepoužívajte ostré predmety ani prostriedky, ktoré by mohli spôsobiť škrabance alebo poškodenie povrchovej úpravy.

3. Skladovanie

- Súprava nie je určená na celoročné vonkajšie používanie; v jesennom a zimnom období ju skladujte na suchom, krytom a vetranom mieste.
- Vankúše skladujte na suchom a vetranom mieste.
- Neskladujte mokré vankúše v neprevzdušných obaloch.
- Nezakrývajte mokrý nábytok ochranným poťahom**.** Pred nasadením poťahu sa uistite, že je nábytok suchý, a zabezpečte dostatočné vetranie.
- Pred začiatkom novej sezóny skontrolujte stabilitu nábytku, stav konštrukcie, výpletu, upevnení a dosiek. Ak zistíte poškodenia, prestaňte nábytok používať, kým nebudú posúdené a odstránené.

Nesprávne používanie, preťaženie, nárazy, nesprávna údržba alebo vlastné úpravy môžu viesť k poškodeniu výrobku. Nábytok používajte a udržiavajte v súlade s týmito pokynmi.

DE GEBRAUCHS- UND PFLEGEANLEITUNG FÜR MÖBEL

1. Sichere Nutzung

- Das Set ist zum Entspannen bestimmt.
- Maximal zulässige Belastung: **120 kg pro Sitzfläche**.
- Vergewissern Sie sich vor dem ersten Gebrauch, dass das Möbelstück ordnungsgemäß zusammengebaut wurde und alle Verbindungen der Einzelteile fest angezogen sind.
- Stellen Sie die Möbel auf einen stabilen und ebenen Untergrund.
- Stehen, springen oder setzen Sie sich nicht auf Rückenlehnen, Armlehnen und Tische.
- Die Möbel dürfen nicht als Leiter, Podest oder Schaukel verwendet werden.
- Kinder sollten die Möbel nur unter Aufsicht eines Erwachsenen benutzen.
- Die Möbel dürfen nicht über den Boden geschoben werden. Beim Transport müssen sie an stabilen Konstruktionsteilen angehoben werden.
- Die zulässige Belastung darf nicht überschritten und auf den Tischplatten darf keine punktuelle Belastung ausgeübt werden.
- Glaskeramik-Tischplatten sind vor Stößen, herabfallenden schweren Gegenständen und dem Kontakt mit scharfen Gegenständen zu schützen. Sie sind vor längerer, intensiver Sonneneinstrahlung zu schützen. Es wird davon abgeraten, Dekorationen oder andere Gegenstände auf der Oberfläche liegen zu lassen, die zu einer ungleichmäßigen Erwärmung oder Verschattung der Arbeitsplatte führen können, da dies Verfärbungen zur Folge haben kann.
- Gehärtetes Glas zeichnet sich durch eine erhöhte Festigkeit aus, kann jedoch bei längerer Einwirkung hoher Temperaturen und Sonneneinstrahlung überhitzen und andere Teile des Produkts beschädigen. Wir empfehlen daher, das Set nicht übermäßig der Sonne auszusetzen.

  Rattan with Glass Top

- Bei Rissen oder Beschädigungen der Tischplatte oder der Konstruktion ist die Nutzung unverzüglich einzustellen.
- Möbel und Kissen sind von offenem Feuer und Hitzequellen fernzuhalten.
- Bei starkem Wind sollten die Kissen gesichert oder verstaut und die Möbel gegebenenfalls gegen Umkippen gesichert werden.

2. Reinigung und Pflege

- Der Aluminiumrahmen und das Technorattan-Geflecht sollten mit einem weichen Tuch oder Schwamm gereinigt werden, das bzw. der mit Wasser und einem milden Reinigungsmittel angefeuchtet ist.
- Verwenden Sie keine Scheuermittel, Drahtbürsten, Lösungsmittel, Bleichmittel oder aggressive Chemikalien.
- Spülen Sie die Oberflächen nach der Reinigung mit klarem Wasser ab und trocknen Sie sie ab.
- Sollten sich rostige Ablagerungen am Aluminiumgestell bilden, prüfen Sie bitte, ob diese von Stahlteilen wie Schrauben, Unterlegscheiben oder anderem Metallzubehör stammen. Teile, die Anzeichen von Korrosion aufweisen, sollten gereinigt und mit einer für das jeweilige Material geeigneten Methode geschützt werden.
- Die Kissen sollten vor längerer Einwirkung von Feuchtigkeit und Sonneneinstrahlung geschützt werden. Nach dem Nasswerden vor der Lagerung vollständig trocknen lassen. Es empfiehlt sich, die Kissen regelmäßig aufzuschütteln und umzudrehen, um eine gleichmäßige Verteilung der Füllung und deren Elastizität zu gewährleisten.
- Waschen Sie die Bezüge ausschließlich gemäß den Angaben auf dem Pflegeetikett.
- Entfernen Sie Flecken so schnell wie möglich mit milden, für Textilien geeigneten Reinigungsmitteln.
- Die Tischplatten sollten mit einem weichen Tuch oder Schwamm und einem für die jeweilige Oberfläche geeigneten Reinigungsmittel gereinigt werden. Verwenden Sie keine scharfen Gegenstände oder Mittel, die Kratzer oder Beschädigungen an der Oberfläche verursachen könnten.

3. Lagerung

- Das Set ist nicht für den ganzjährigen Einsatz im Freien vorgesehen; im Herbst und Winter sollte es an einem trockenen, überdachten und gut belüfteten Ort gelagert werden.
- Kissen an einem trockenen und gut belüfteten Ort lagern.
- Lagern Sie nasse Kissen nicht in luftdichten Verpackungen.
- Decken Sie nasse Möbel nicht mit einer Schutzhülle ab**.** Vergewissern Sie sich vor dem Aufziehen der Schutzhülle, dass die Möbel trocken sind, und sorgen Sie für ausreichende Belüftung.
- Vor Beginn der neuen Saison sollten Sie die Stabilität der Möbel, den Zustand der Konstruktion, des Geflechts, der Befestigungen sowie der Tischplatten überprüfen. Sollten Sie Schäden feststellen, dürfen Sie das Möbelstück erst wieder benutzen, nachdem diese begutachtet und behoben wurden.

Unsachgemäße Nutzung, Überlastung, Stöße, falsche Pflege oder eigenmächtige Änderungen können zu Schäden am Produkt führen. Die Möbel sind gemäß dieser Anleitung zu nutzen und zu pflegen.

INSTRUKCJA MONTAŻU/ASSEMBLY INSTRUCTION/NÁVOD K MONTÁŽI/NÁVOD NA MONTÁŽ/MONTAGEANLEITUNG

NO./ NR	PART LIST/ LISTA CZĘŚCI	QTY/ ILOŚĆ
A		1
B		1
C		2
D	M6*35	8
E		8
G		1

(1)

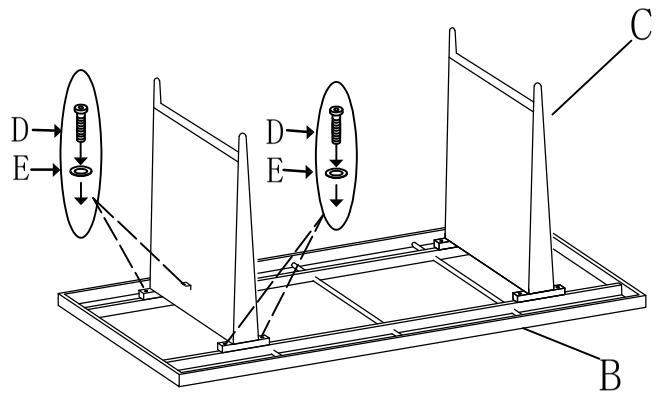

(2)

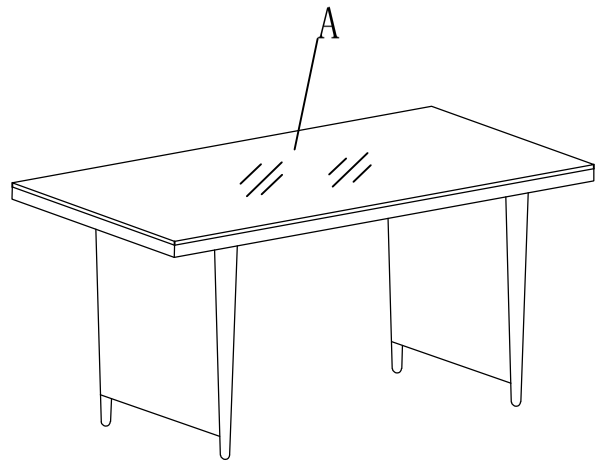

MARYLAND DINING