PL INSTRUKCJA UŻYTKOWANIA I PIELĘGNACJI LEŻAKÓW

1. Bezpieczne użytkowanie

- Leżak przeznaczony jest do wypoczynku i użytkowania zgodnie z jego przeznaczeniem.
- Maksymalne dopuszczalne obciążenie leżaka: 120kg.
- Przed pierwszym użyciem należy upewnić się, że leżak został prawidłowo zmontowany, jeśli montaż jest wymagany, a wszystkie połączenia i elementy mocujące są odpowiednio dokręcone.
- Leżak należy ustawiać na stabilnym, równym i nieśliskim podłożu.
- Przed każdym użyciem należy sprawdzić stabilność leżaka, stan konstrukcji, siedziska, mocowań oraz mechanizmu regulacji oparcia.
- Nie należy przekraczać dopuszczalnego obciążenia ani obciążać leżaka w sposób niezgodny z jego przeznaczeniem.
- Nie należy stawać na leżaku, skakać na nim ani siadać na oparciu lub innych elementach nieprzeznaczonych do siedzenia.
- Nie należy używać leżaka jako drabiny, podestu ani huśtawki.
- Podczas siadania, wstawania i zmiany pozycji należy zachować ostrożność, aby nie doprowadzić do utraty stabilności lub przewrócenia leżaka.
- Dzieci powinny korzystać z leżaka pod nadzorem osoby dorosłej. Nie należy pozwalać dzieciom na samodzielną obsługę mechanizmu regulacji ani składania leżaka.
- Nie należy przesuwać leżaka, ciągnąc go po podłożu. Podczas przenoszenia należy go podnosić, chwytając za stabilne elementy konstrukcji.
- W przypadku uszkodzenia konstrukcji, rozdarcia tkaniny, poluzowania mocowań lub nieprawidłowego działania mechanizmu regulacji należy zaprzestać użytkowania leżaka.
- Leżak i poduszki należy trzymać z dala od otwartego ognia i źródeł wysokiej temperatury. Podczas silnego wiatru należy zabezpieczyć leżak przed przewróceniem lub przemieszczeniem.

OSTRZEŻENIE – RYZYKO PRZYTRZAŚNIĘCIA PALCÓW I DŁONI

- Podczas regulacji oparcia oraz składania i rozkładania leżaka istnieje ryzyko przytrzaśnięcia palców lub dłoni przez ruchome elementy konstrukcji i mechanizmu regulacyjnego.
- Podczas zmiany położenia oparcia należy trzymać palce i dłonie z dala od zawiasów, przegubów, szczelin i innych ruchomych elementów.
- Oparcie należy regulować ostrożnie, kontrolując jego ruch i upewniając się, że mechanizm prawidłowo zablokował się w wybranej pozycji.
- Nie należy wkładać palców w otwory ani szczeliny konstrukcji, w których podczas ruchu mogą powstawać punkty przytrzaśnięcia.
- Nie należy używać leżaka, jeśli mechanizm regulacji jest uszkodzony, zacina się lub nie blokuje oparcia w wybranej pozycji.

2. Czyszczenie i pielęgnacja

Zalecenia ogólne

Powierzchnie należy czyścić miękką ściereczką lub gąbką oraz wodą z dodatkiem łagodnego detergentu, odpowiednio do rodzaju materiału. Nie należy stosować drucianych szczotek, materiałów ściernych, rozpuszczalników, wybielaczy ani agresywnych środków chemicznych, które mogą uszkodzić powierzchnie lub powłoki ochronne. Po czyszczeniu elementy należy dokładnie osuszyć, szczególnie w miejscach połączeń, mocowań i mechanizmów regulacyjnych.

Zalecenia zależne od materiału konstrukcji

Konstrukcja aluminiowa

- Unikać zarysowania i uszkodzenia powłoki ochronnej.
- Regularnie sprawdzać stan połączeń i elementów mocujących.

Zalecenia dotyczące powierzchni z efektem wood look (druk termotransferowy)

- Nie należy skrobać powierzchni ostrymi narzędziami ani szorować jej z dużą siłą, aby nie doprowadzić do zarysowania lub starcia wzoru.
- Należy chronić powierzchnię przed uderzeniami, zarysowaniami i długotrwałym działaniem wysokiej temperatury.
- Nie należy stosować preparatów do pielęgnacji drewna naturalnego, w tym olejów i środków impregnujących.

Zalecenia dotyczące poduszek

- Poduszki należy chronić przed długotrwałym działaniem wilgoci i intensywnego nasłonecznienia.
- Czyścić zgodnie z zaleceniami na etykiecie pielęgnacyjnej.
- Plamy usuwać możliwie szybko, stosując łagodne środki przeznaczone do czyszczenia tkanin.
- Poszewki prać wyłącznie zgodnie z oznaczeniami na etykiecie.
- W przypadku zamoczenia poduszki należy pozostawić ją w suchym, dobrze wentylowanym miejscu do całkowitego wyschnięcia przed ponownym użyciem lub schowaniem.
- Nie przechowywać wilgotnych poduszek w szczelnych opakowaniach.

3. Przechowywanie

- W celu przedłużenia trwałości produktu zaleca się przechowywanie leżaka poza sezonem oraz podczas długotrwałych opadów w suchym, zadaszonym i przewiewnym miejscu.
- Przed przechowywaniem należy oczyścić i dokładnie osuszyć leżak, zwracając szczególną uwagę na konstrukcję, połączenia i mechanizm regulacji.
- Poduszki należy przechowywać oddzielnie, w suchym i przewiewnym miejscu.
- Nie należy przechowywać mokrego leżaka ani wilgotnych poduszek w szczelnych opakowaniach.
- Nie należy przykrywać mokrego leżaka pokrowcem. Przed nałożeniem pokrowca należy upewnić się, że produkt jest całkowicie suchy i zapewnić odpowiednią wentylację.
- Leżak należy przechowywać w sposób zabezpieczający go przed przewróceniem, uderzeniami i uszkodzeniami mechanicznymi. Podczas składania i przechowywania należy zachować ostrożność ze względu na ryzyko przytrzaśnięcia palców.
- Przed ponownym rozpoczęciem sezonu należy sprawdzić stabilność leżaka, stan konstrukcji, siedziska, mocowań oraz prawidłowe działanie mechanizmu regulacji oparcia.

Nieprawidłowe użytkowanie, przeciążenie, uderzenia, niewłaściwa pielęgnacja lub samodzielne modyfikacje mogą prowadzić do uszkodzenia produktu i stanowić zagrożenie dla użytkownika. Leżak należy użytkować i konserwować zgodnie z niniejszą instrukcją.

EN USER AND MAINTENANCE GUIDE FOR SUN LOUNGERS

1. Safe use

- The sun lounger is intended for relaxation and use in accordance with its intended purpose.
- Maximum permissible load for the sun lounger: 120 kg.
- Before first use, ensure that the sun lounger has been correctly assembled, if assembly is required, and that all joints and fastenings are properly tightened.
- The deckchair should be placed on a stable, level and non-slip surface.
- Before each use, check the stability of the deckchair, the condition of the frame, the seat, the fixings and the backrest adjustment mechanism.
- Do not exceed the maximum load capacity or use the deckchair in a manner inconsistent with its intended purpose.
- Do not stand on the deckchair, jump on it or sit on the backrest or other parts not intended for sitting.
- Do not use the deckchair as a ladder, platform or swing.
- Take care when sitting down, standing up or changing position to avoid causing the deckchair to lose stability or tip over.
- Children should only use the deckchair under adult supervision. Do not allow children to operate the adjustment mechanism or fold the deckchair on their own.
- Do not move the deckchair by dragging it across the floor. When moving it, lift it by holding onto stable parts of the frame.
- If the frame is damaged, the fabric is torn, the fastenings are loose or the adjustment mechanism is not working properly, stop using the deckchair.
- Keep the deckchair and cushions away from open flames and sources of high heat. In strong winds, secure the deckchair to prevent it from tipping over or being blown away.

WARNING – RISK OF PINCHING FINGERS AND HANDS

- When adjusting the backrest or folding and unfolding the sun lounger, there is a risk of fingers or hands becoming trapped by the moving parts of the frame and the adjustment mechanism.
- When adjusting the backrest, keep your fingers and hands away from hinges, joints, gaps and other moving parts.
- Adjust the backrest carefully, monitoring its movement and ensuring that the mechanism has locked correctly into the selected position.

- Do not insert your fingers into any holes or gaps in the frame where they could become trapped during movement.
- Do not use the deckchair if the adjustment mechanism is damaged, jammed or fails to lock the backrest in the selected position.

2. Cleaning and care

General recommendations

Clean surfaces with a soft cloth or sponge and water mixed with a mild detergent, appropriate for the type of material. Do not use wire brushes, abrasive materials, solvents, bleaches or aggressive chemicals, as these may damage the surfaces or protective coatings. After cleaning, dry the components thoroughly, particularly at joints, fixings and adjustment mechanisms.

Recommendations depending on the material of the structure

Aluminium structure

- Avoid scratching or damaging the protective coating.
- Check the condition of joints and fastenings regularly.

Recommendations for wood-effect surfaces (thermal transfer printing)

- Do not scrape the surface with sharp tools or scrub it vigorously, as this may cause the pattern to become scratched or worn away.
- Protect the surface from impacts, scratches and prolonged exposure to high temperatures.
- Do not use care products intended for natural wood, including oils and wood preservatives.

Recommendations for cushions

- Protect cushions from prolonged exposure to damp and direct sunlight.
- Clean in accordance with the instructions on the care label.
- Remove stains as quickly as possible using mild fabric cleaning products.
- Wash cushion covers only in accordance with the instructions on the label.
- If a cushion gets wet, leave it in a dry, well-ventilated place to dry completely before reusing or storing it.
- Do not store damp cushions in airtight packaging.

3. Storage

- To extend the product’s lifespan, it is recommended to store the sun lounger in a dry, covered and well-ventilated place during the off-season and during prolonged periods of rain.
- Before storing, clean and dry the sun lounger thoroughly, paying particular attention to the frame, joints and adjustment mechanism.
- Cushions should be stored separately, in a dry and well-ventilated place.
- Do not store a wet sun lounger or damp cushions in airtight packaging.
- Do not cover a wet sun lounger with a cover. Before putting the cover on, ensure that the product is completely dry and provide adequate ventilation.
- The deckchair should be stored in such a way as to protect it from tipping over, impacts and mechanical damage. Take care when folding and storing the deckchair due to the risk of trapping your fingers.
- Before the start of the next season, check the stability of the sun lounger, the condition of the frame, the seat and the fixings, and ensure the backrest adjustment mechanism is working correctly.

Incorrect use, overloading, impacts, improper care or unauthorised modifications may damage the product and pose a risk to the user. The sun lounger must be used and maintained in accordance with these instructions.

CZ NÁVOD K POUŽÍVÁNÍ A ÚDRŽBĚ LEHÁTEK

1. Bezpečné používání

- Lehátko je určeno k odpočinku a k použití v souladu s jeho účelem.
- Maximální přípustné zatížení lehátka: 120 kg.
- Před prvním použitím se ujistěte, že je lehátko správně smontováno (pokud je montáž nutná) a že jsou všechny spoje a upevňovací prvky řádně utaženy.
- Lehátko je třeba umístit na stabilní, rovný a neklouzavý povrch.
- Před každým použitím je třeba zkontrolovat stabilitu lehátka, stav konstrukce, sedáku, upevnění a mechanismu nastavení opěradla.
- Nepřekračujte přípustné zatížení ani nezatěžujte lehátko způsobem, který není v souladu s jeho určením.

- Nestoupejte na lehátko, neskákejte na něm a nesedejte si na opěradlo ani na jiné části, které nejsou určeny k sezení.
- Nepoužívejte lehátko jako žebřík, plošinu ani houpačku.
- Při usedání, vstávání a změně polohy buďte opatrní, abyste nezpůsobili ztrátu stability nebo převrácení lehátka.
- Děti by měly lehátko používat pod dohledem dospělé osoby. Nedovolte dětem, aby samy ovládaly mechanismus nastavení nebo skládání lehátka.
- Lehátko nesmí být přesouváno tažením po zemi. Při přenášení je třeba jej zvedat za pevné části konstrukce.
- V případě poškození konstrukce, roztržení látky, uvolnění upevnění nebo nesprávné funkce nastavovacího mechanismu je třeba přestat lehátko používat.
- Lehátko a polštáře udržujte mimo dosah otevřeného ohně a zdrojů vysokých teplot. Při silném větru zajistěte lehátko proti převrácení nebo posunutí.

VAROVÁNÍ – NEBEZPEČÍ PŘIMÁČKNUTÍ PRSTŮ A RUKOU

- Při nastavování opěradla a při skládání a rozkládání lehátka existuje riziko přiskřípnutí prstů nebo rukou pohyblivými částmi konstrukce a nastavovacího mechanismu.
- Při změně polohy opěradla držte prsty a ruce v dostatečné vzdálenosti od pantů, kloubů, štěrbin a dalších pohyblivých částí.
- Opěradlo nastavujte opatrně, sledujte jeho pohyb a ujistěte se, že se mechanismus správně zajistil ve zvolené poloze.
- Nevkládejte prsty do otvorů ani mezer konstrukce, kde by při pohybu mohlo dojít k přiskřípnutí.
- Lehátko nepoužívejte, pokud je nastavovací mechanismus poškozený, zasekává se nebo nezajišťuje opěradlo ve zvolené poloze.

2. Čištění a údržba

Obecná doporučení

Povrchy čistěte měkkým hadříkem nebo houbičkou a vodou s přísadou jemného čisticího prostředku, vhodného pro daný typ materiálu. Nepoužívejte drátěné kartáče, abrazivní materiály, rozpouštědla, bělidla ani agresivní chemikálie, které by mohly poškodit povrchy nebo ochranné povlaky. Po čištění je třeba součásti důkladně osušit, zejména v místech spojů, upevnění a nastavovacích mechanismů.

Doporučení v závislosti na materiálu konstrukce

Hliníková konstrukce

- Zabraňte poškrábání a poškození ochranného povlaku.
- Pravidelně kontrolujte stav spojů a upevňovacích prvků.

Doporučení týkající se povrchů s efektem wood look (termotransferový tisk)

- Povrch neškrábejte ostrými nástroji ani jej nedrhněte velkou silou, aby nedošlo k poškrábání nebo odření vzoru.
- Povrch chraňte před nárazy, poškrábáním a dlouhodobým působením vysokých teplot.
- Nepoužívejte přípravky na ošetření přírodního dřeva, včetně olejů a impregnačních prostředků.

Doporučení týkající se polštářů

- Polštáře chraňte před dlouhodobým působením vlhkosti a intenzivním slunečním zářením.
- Čistěte podle pokynů na štítku s pokyny k údržbě.
- Skvrny odstraňujte co nejrychleji pomocí jemných prostředků určených k čištění textilií.
- Povlaky perte výhradně podle pokynů na štítku.
- Pokud se polštář namočí, nechte jej před dalším použitím nebo uložením na suchém, dobře větraném místě, dokud zcela nevyschne.
- Vlhké polštáře neskladujte v neprodyšných obalech.

3. Skladování

- Pro prodloužení životnosti výrobku se doporučuje skladovat lehátko mimo sezónu a během dlouhodobých srážek na suchém, krytém a dobře větraném místě.
- Před uskladněním je třeba lehátko očistit a důkladně osušit, přičemž je třeba věnovat zvláštní pozornost konstrukci, spojům a nastavovacímu mechanismu.
- Polštáře je třeba skladovat odděleně, na suchém a dobře větraném místě.
- Mokré lehátko ani vlhké polštáře neskladujte v neprodyšných obalech.
- Mokré lehátko nezakrývejte ochranným potahem. Před nasazením potahu se ujistěte, že je výrobek zcela suchý, a zajistěte dostatečné větrání.

- Lehátko je třeba skladovat tak, aby bylo chráněno před převrácením, nárazy a mechanickým poškozením. Při skládání a skladování je třeba dbát opatrnosti kvůli riziku přiskřípnutí prstů.
- Před začátkem nové sezóny zkontrolujte stabilitu lehátka, stav konstrukce, sedáku, upevnění a správnou funkci mechanismu nastavení opěradla.

Nesprávné používání, přetížení, nárazy, nevhodná údržba nebo vlastní úpravy mohou vést k poškození výrobku a představovat nebezpečí pro uživatele. Lehátko je třeba používat a udržovat v souladu s tímto návodem.

SK NÁVOD NA POUŽÍVANIE A ÚDRŽBU LEHÁT

1. Bezpečné používanie

- Lehátko je určené na oddych a používanie v súlade s jeho účelom.
- Maximálne prípustné zaťaženie ležadla: 120 kg.
- Pred prvým použitím sa uistite, že ležadlo bolo správne zmontované (ak je montáž potrebná) a že všetky spoje a upevňovacie prvky sú riadne dotiahnuté.
- Ležadlo je potrebné umiestniť na stabilný, rovný a neklzký povrch.
- Pred každým použitím skontrolujte stabilitu ležadla, stav konštrukcie, sedadla, upevnení a mechanizmu nastavenia operadla.
- Neprekračujte povolené zaťaženie a nezaťažujte ležadlo spôsobom, ktorý nie je v súlade s jeho určením.
- Nestupujte na ležadlo, neskáčte na ňom a nesadajte si na operadlo ani na iné časti, ktoré nie sú určené na sedenie.
- Nepoužívajte ležadlo ako rebrík, plošinu ani hojdačku.
- Pri sedení, vstávaní a zmene polohy postupujte opatrne, aby nedošlo k strate stability alebo prevráteniu ležadla.
- Deti by mali ležadlo používať pod dohľadom dospelého. Nedovoľte deťom samostatne obsluhovať mechanizmus nastavenia ani skladanie ležadla.
- Ležadlo sa nesmie presúvať ťahaním po podlahe. Pri prenášaní ho zdvíhajte tak, že ho uchopíte za pevné časti konštrukcie.
- V prípade poškodenia konštrukcie, roztrhnutia tkaniny, uvoľnenia upevnení alebo nesprávnej funkcie nastavovacieho mechanizmu je potrebné prestať ležadlo používať.
- Ležadlo a vankúše držte mimo dosahu otvoreného ohňa a zdrojov vysokej teploty. Pri silnom vetre zabezpečte ležadlo proti prevráteniu alebo posunutiu.

VAROVANIE – RIZIKO ZAVRETIA PRSTOV A RÚK

- Pri nastavovaní operadla a skladaní a rozkladaní ležadla existuje riziko zachytenia prstov alebo rúk pohyblivými časťami konštrukcie a nastavovacieho mechanizmu.
- Pri zmene polohy operadla držte prsty a ruky v dostatočnej vzdialenosti od pántov, kĺbov, štrbín a iných pohyblivých častí.
- Operadlo nastavujte opatrne, sledujte jeho pohyb a uistite sa, že sa mechanizmus správne zaistil v zvolenej polohe.
- Nestrkajte prsty do otvorov ani medzier konštrukcie, kde by počas pohybu mohlo dôjsť k zachyteniu.
- Ležadlo nepoužívajte, ak je nastavovací mechanizmus poškodený, zasekáva sa alebo nezaradí operadlo do zvolenej polohy.

2. Čistenie a údržba

Všeobecné odporúčania

Povrchy čistite mäkkou handričkou alebo špongiou a vodou s pridaním jemného čistiaceho prostriedku, vhodného pre daný typ materiálu. Nepoužívajte drôtené kefy, abrazívne materiály, rozpúšťadlá, bielidlá ani agresívne chemikálie, ktoré môžu poškodiť povrchy alebo ochranné povlaky. Po čistení je potrebné diely dôkladne vysušiť, najmä v miestach spojov, upevnení a nastavovacích mechanizmov.

Odporúčania v závislosti od materiálu konštrukcie

Hliníková konštrukcia

- Vyhnite sa poškriabaniu a poškodeniu ochranného povlaku.
- Pravidelne kontrolujte stav spojov a upevňovacích prvkov.

Odporúčania týkajúce sa povrchov s efektom dreva (termotransferová tlač)

- Povrch neškrabte ostrými nástrojmi ani ho nedrhnite veľkou silou, aby nedošlo k poškriabaniu alebo odieraniu vzoru.
- Povrch chráňte pred nárazmi, poškriabaním a dlhodobým pôsobením vysokej teploty.
- Nepoužívajte prípravky na údržbu prírodného dreva, vrátane olejov a impregnačných prostriedkov.

Odporúčania týkajúce sa vankúšov

- Vankúše chráňte pred dlhodobým pôsobením vlhkosti a intenzívnym slnečným žiarením.
- Čistite podľa pokynov na štítku s pokynmi na údržbu.
- Škvrny odstraňujte čo najskôr pomocou jemných prostriedkov určených na čistenie textílií.
- Obaly na vankúše perte výlučne podľa pokynov na štítku.
- Ak sa vankúš namočí, pred opätovným použitím alebo uskladnením ho nechajte na suchom, dobre vetranom mieste, kým úplne nevyschne.
- Vlhké vankúše neskladujte v hermeticky uzavretých obaloch.

3. Skladovanie

- S cieľom predĺžiť životnosť výrobku sa odporúča skladovať ležadlo mimo sezóny a počas dlhotrvajúcich zrážok na suchom, krytom a vetranom mieste.
- Pred uskladnením je potrebné ležadlo vyčistiť a dôkladne vysušiť, pričom je potrebné venovať osobitnú pozornosť konštrukcii, spojom a nastavovaciemu mechanizmu.
- Vankúše skladujte oddelene, na suchom a vetranom mieste.
- Mokré ležadlo ani vlhké vankúše neskladujte v vzduchotesných obaloch.
- Mokré ležadlo nezakrývajte ochranným obalom. Pred nasadením ochranného obalu sa uistite, že výrobok je úplne suchý, a zabezpečte dostatočné vetranie.
- Ležadlo je potrebné skladovať tak, aby bolo chránené pred prevrátením, nárazmi a mechanickým poškodením. Pri skladaní a uskladňovaní je potrebné postupovať opatrne kvôli riziku pricviknutia prstov.
- Pred začiatkom novej sezóny skontrolujte stabilitu ležadla, stav konštrukcie, sedadla, upevnení a správnu funkciu mechanizmu nastavenia operadla.

Nesprávne používanie, preťaženie, nárazy, nesprávna údržba alebo vlastné úpravy môžu viesť k poškodeniu výrobku a predstavovať nebezpečenstvo pre používateľa. Ležadlo je potrebné používať a udržiavať v súlade s týmto návodom.

DE GEBRAUCHS- UND PFLEGEANLEITUNG FÜR LIEGESTÜHLE

1. Sichere Nutzung

- Das Liegestuhl ist für die Erholung und den bestimmungsgemäßen Gebrauch vorgesehen.
- Maximal zulässige Belastung des Liegestuhls: 120 kg.
- Vergewissern Sie sich vor dem ersten Gebrauch, dass der Liegestuhl ordnungsgemäß zusammengebaut wurde, sofern ein Zusammenbau erforderlich ist, und dass alle Verbindungen und Befestigungselemente ordnungsgemäß angezogen sind.
- Der Liegestuhl muss auf einem stabilen, ebenen und rutschfesten Untergrund aufgestellt werden.
- Vor jedem Gebrauch sind die Standfestigkeit des Liegestuhls, der Zustand der Konstruktion, der Sitzfläche, der Befestigungen sowie des Verstellmechanismus der Rückenlehne zu überprüfen.
- Die zulässige Belastung darf nicht überschritten werden, und der Liegestuhl darf nicht zweckentfremdet belastet werden.
- Man darf nicht auf dem Liegestuhl stehen, darauf springen oder sich auf die Rückenlehne oder andere Teile setzen, die nicht zum Sitzen vorgesehen sind.
- Der Liegestuhl darf nicht als Leiter, Podest oder Schaukel verwendet werden.
- Seien Sie beim Hinsetzen, Aufstehen und bei Positionswechseln vorsichtig, um einen Stabilitätsverlust oder das Umkippen des Liegestuhls zu vermeiden.
- Kinder sollten den Liegestuhl nur unter Aufsicht eines Erwachsenen benutzen. Lassen Sie Kinder den Verstellmechanismus nicht selbst bedienen und den Liegestuhl nicht selbst zusammenklappen.
- Die Liege darf nicht durch Ziehen über den Boden verschoben werden. Beim Transport muss sie angehoben werden, indem man sie an stabilen Teilen der Konstruktion festhält.
- Bei Beschädigungen der Konstruktion, Rissen im Stoff, lockeren Befestigungen oder Fehlfunktionen des Verstellmechanismus darf die Liege nicht mehr benutzt werden.
- Halten Sie den Liegestuhl und die Kissen von offenem Feuer und Hitzequellen fern. Bei starkem Wind müssen Sie den Liegestuhl gegen Umkippen oder Verrutschen sichern.

WARNUNG – GEFAHR DES EINKLEMMENS VON FINGERN UND HÄNDEN

- Beim Verstellen der Rückenlehne sowie beim Zusammen- und Auseinanderklappen des Liegestuhls besteht die Gefahr, dass Finger oder Hände durch bewegliche Teile der Konstruktion und des Verstellmechanismus eingeklemmt werden.
- Halten Sie beim Verstellen der Rückenlehne Finger und Hände von Scharnieren, Gelenken, Spalten und anderen beweglichen Teilen fern.
- Die Rückenlehne sollte vorsichtig verstellt werden, wobei ihre Bewegung zu kontrollieren ist und sicherzustellen ist, dass der Mechanismus in der gewählten Position ordnungsgemäß arretiert ist.

- Stecken Sie Ihre Finger nicht in Öffnungen oder Spalten der Konstruktion, in denen während der Bewegung Einklemmstellen entstehen können.
- Verwenden Sie den Liegestuhl nicht, wenn der Verstellmechanismus beschädigt ist, klemmt oder die Rückenlehne nicht in der gewählten Position arretiert.

2. Reinigung und Pflege

Allgemeine Empfehlungen

Reinigen Sie die Oberflächen mit einem weichen Tuch oder Schwamm und Wasser mit einem milden Reinigungsmittel, das für die jeweilige Materialart geeignet ist. Verwenden Sie keine Drahtbürsten, Scheuermittel, Lösungsmittel, Bleichmittel oder aggressive Chemikalien, die die Oberflächen oder Schutzbeschichtungen beschädigen könnten. Trocknen Sie die Teile nach der Reinigung gründlich ab, insbesondere an Verbindungsstellen, Befestigungen und Verstellmechanismen.

Empfehlungen je nach Material der Konstruktion

Aluminiumkonstruktion

- Vermeiden Sie Kratzer und Beschädigungen der Schutzbeschichtung.
- Überprüfen Sie regelmäßig den Zustand der Verbindungen und Befestigungselemente.

Empfehlungen für Oberflächen mit Holzoptik (Thermotransferdruck)

- Die Oberfläche darf nicht mit scharfen Werkzeugen abgekratzt oder mit großer Kraft geschrubbt werden, um Kratzer oder das Abrieb des Musters zu vermeiden.
- Die Oberfläche ist vor Stößen, Kratzern und längerer Einwirkung hoher Temperaturen zu schützen.
- Pflegemittel für Naturholz, einschließlich Öle und Imprägniermittel, dürfen nicht verwendet werden.

Empfehlungen für Kissen

- Schützen Sie die Kissen vor längerer Feuchtigkeitseinwirkung und intensiver Sonneneinstrahlung.
- Reinigen Sie die Kissen gemäß den Anweisungen auf dem Pflegeetikett.
- Entfernen Sie Flecken so schnell wie möglich mit milden Reinigungsmitteln für Textilien.
- Waschen Sie die Bezüge ausschließlich gemäß den Angaben auf dem Etikett.
- Sollte ein Kissen nass werden, lassen Sie es an einem trockenen, gut belüfteten Ort vollständig trocknen, bevor Sie es wieder verwenden oder verstauen.
- Bewahren Sie feuchte Kissen nicht in luftdichten Verpackungen auf.

3. Lagerung

- Um die Lebensdauer des Produkts zu verlängern, wird empfohlen, den Liegestuhl außerhalb der Saison sowie bei anhaltendem Regen an einem trockenen, überdachten und gut belüfteten Ort zu lagern.
- Vor der Lagerung sollte der Liegestuhl gereinigt und gründlich getrocknet werden, wobei besonders auf die Konstruktion, die Verbindungen und den Verstellmechanismus zu achten ist.
- Die Kissen sollten separat an einem trockenen und gut belüfteten Ort gelagert werden.
- Ein nasser Liegestuhl oder feuchte Kissen dürfen nicht in luftdichten Verpackungen gelagert werden.
- Ein nasser Liegestuhl darf nicht mit einer Schutzhülle abgedeckt werden. Vor dem Anbringen der Schutzhülle muss sichergestellt werden, dass das Produkt vollständig trocken ist, und für eine ausreichende Belüftung gesorgt werden.
- Der Liegestuhl sollte so gelagert werden, dass er vor Umkippen, Stößen und mechanischen Beschädigungen geschützt ist. Beim Zusammenklappen und Lagern ist Vorsicht geboten, da die Gefahr besteht, sich die Finger einzuklemmen.
- Vor Beginn der neuen Saison sollten Sie die Stabilität des Liegestuhls, den Zustand des Gestells, der Sitzfläche und der Befestigungen sowie die ordnungsgemäße Funktion des Mechanismus zur Verstellung der Rückenlehne überprüfen.

Unsachgemäßer Gebrauch, Überlastung, Stöße, unsachgemäße Pflege oder eigenmächtige Änderungen können zu Schäden am Produkt führen und eine Gefahr für den Benutzer darstellen. Der Liegestuhl ist gemäß dieser Anleitung zu verwenden und zu pflegen.

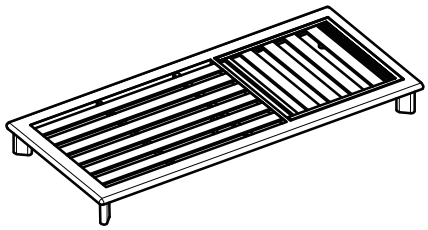 A x1	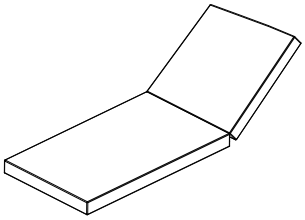 B x1	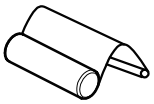 C x1
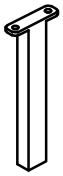 D x1	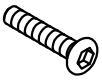 M6x20 E x2	 F x2
 G x1		

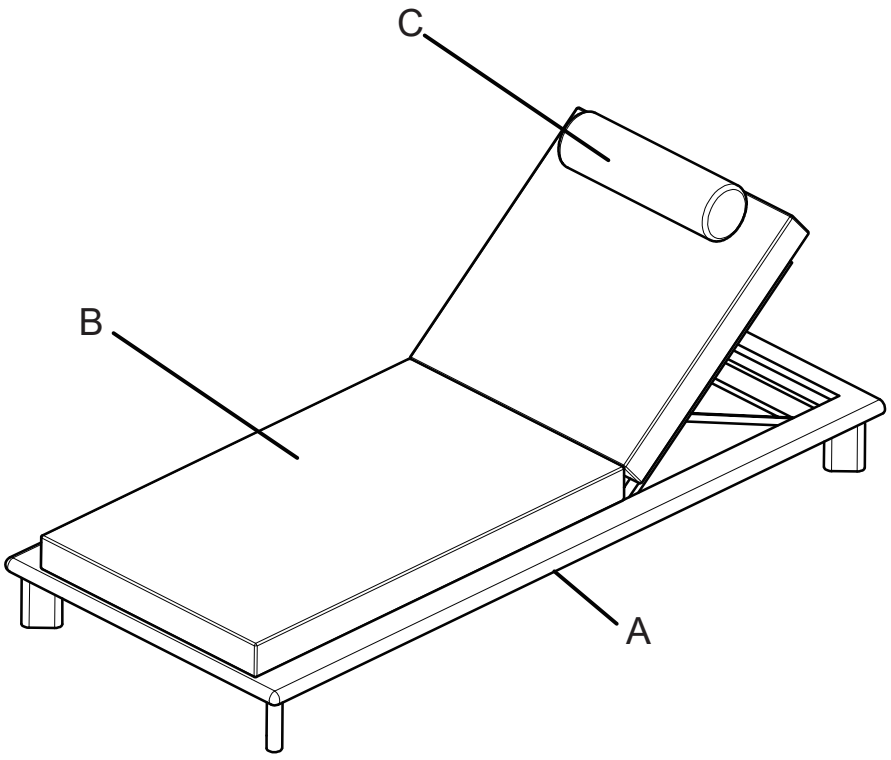

①

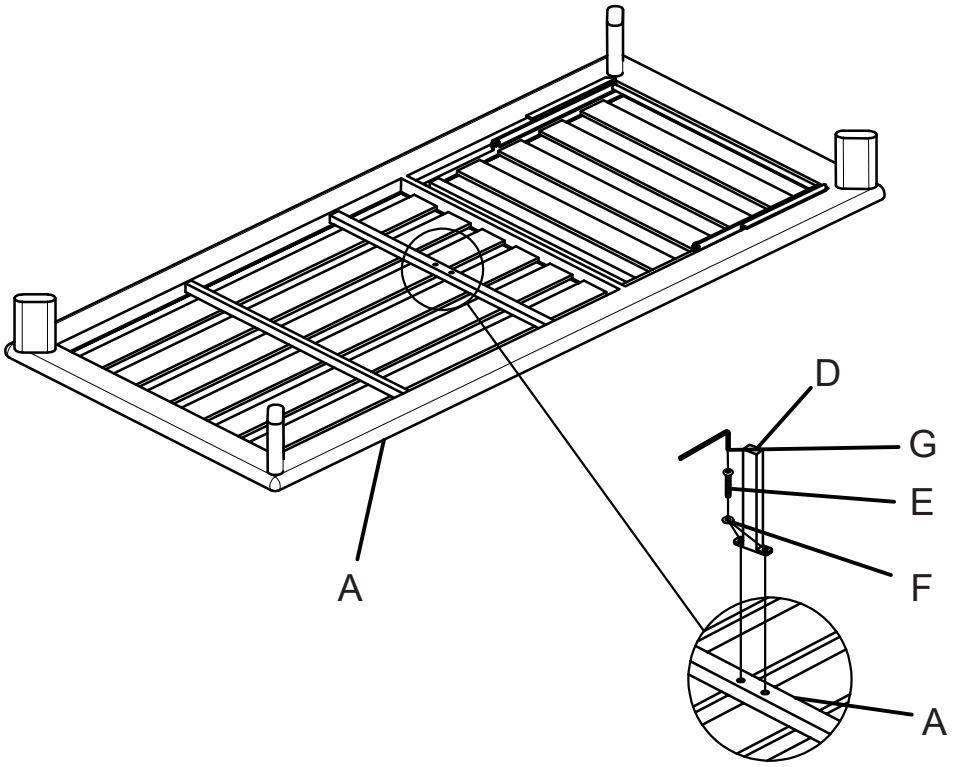

②

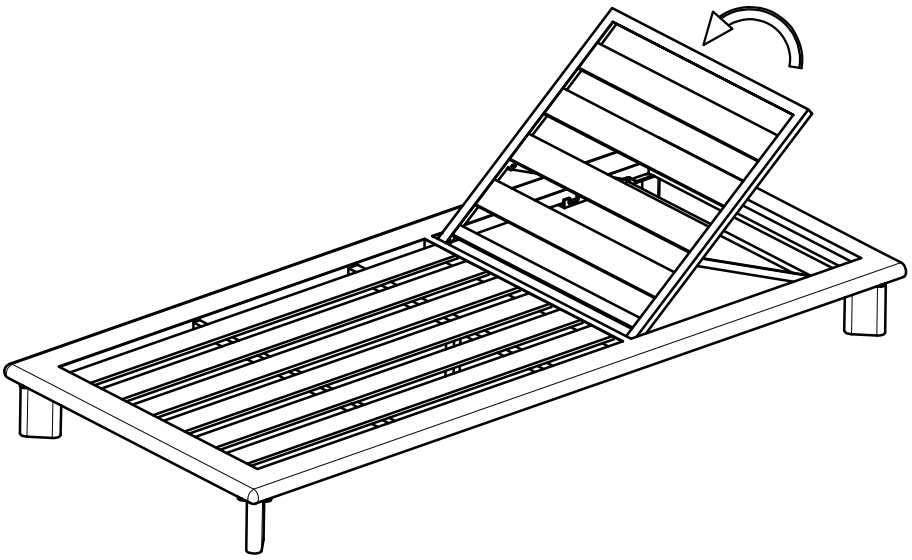

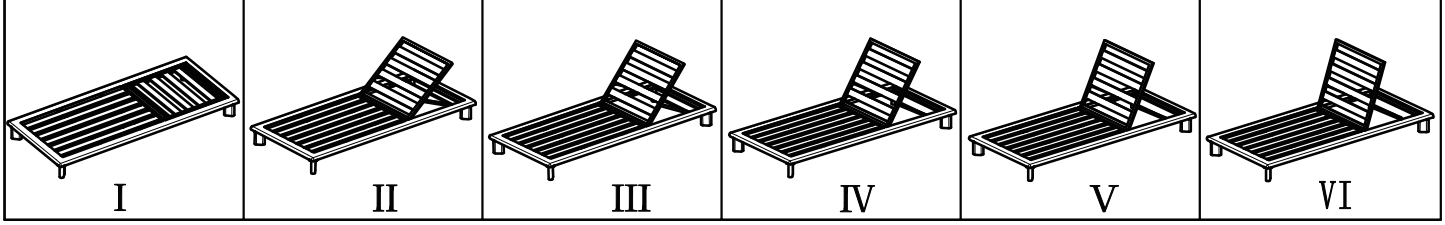

3

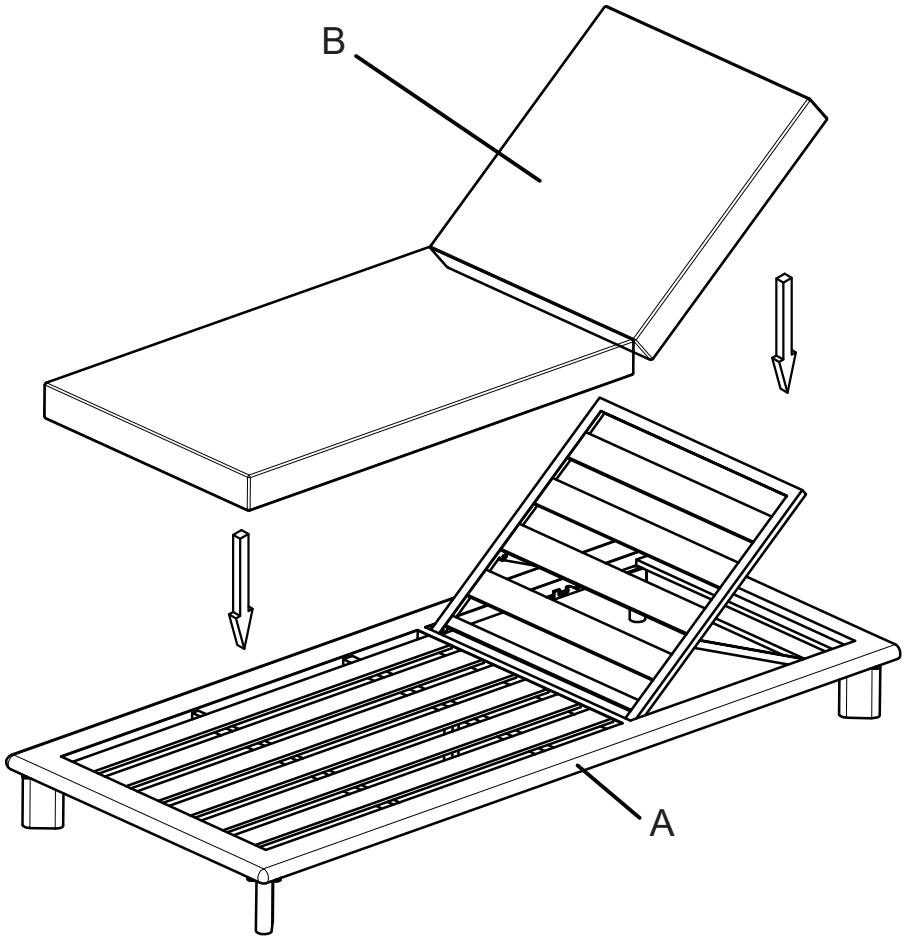

4

