Cultivo™

Assembly Instructions / Instrukcja montażu

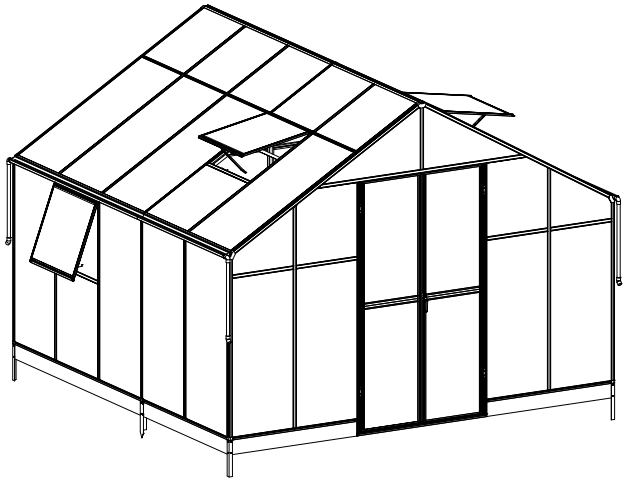

MODEL: SOLID PC 347x354
GREENHOUSE/SZKLARNIA

PRODUCT SIZE(LxWxH): 347X354X267CM
WYMIARY PRODUKTU (dł. x szer. x wys.): 347X354X267CM

PLEASE READ CAREFULLY BEFORE ASSEMBLY
PROSIMY O UWAŻNE PRZECZYTANIE PRZED MONTAŻEM

CONTENTS / SPIS TREŚCI

1. Assembly Advice/Wskazówki.....Page/Str. 1
2. Product Features/Cechy produktu.....Page/Str. 2-3
3. Parts List/Lista części.....Page/Str. 4-6
4. Door Assembly/Montaż drzwi.....Page/Str. 7-10
5. Roof Vent Assembly/Montaż wentylatora dachowego.....Page/Str. 11-13
7. Base Assembly/Montaż podstawy.....Page/Str. 14-16
8. Framework & Glazing Assembly/Montaż ram i szyb.....Page/Str. 17-35

Assembly and Maintenance Advice/Porady dotyczące montażu i konserwacji

1. For safety purposes, we strongly recommend that this product is assembled by at least two people./Ze względów bezpieczeństwa zdecydowanie zalecamy, aby ten produkt był montowanyprzez co najmniej dwie osoby.
2. Some components have sharp metal edges. Please be careful when handling metal components. Please wear gloves, shoes and safety goggles during assembly./Niektóre elementy mają ostre metalowe krawędzie. Należy zachować ostrożność podczasobchodzenia się z elementami metalowymi.Podczas montażu należy nosić rękawice, buty i okulary ochronne
3. Lay all of the components on a soft carpet or blanket to avoid any scratches or damages./Połóż wszystkie komponenty na miękkim dywanie lub kocu, aby uniknąć zadrapań lub uszkodzeń.
4. DO NOT climb or stand on the roof. Heavy articles should not be leaned against the greenhouse./NIE wspinaj się ani nie stawaj na dachu. Ciężkich przedmiotów nie wolno opierać o elementy szklane.
5. Keep the roof and gutter clear of snow, dirt & leaves. Allowing snow to build up on the roof may damage the product./Dbaj o to, aby na dachu i rynnach nie było śniegu, brudu i liści. Dopuszczenie do gromadzenia się śniegu na dachu może uszkodzić produkt.
6. Unlike steel, if the paint finish is scratched this will not harm the aluminium underneath./W przeciwieństwie do stali, zarysowanie powłoki lakierniczej nie uszkodzi aluminium znajdującego się pod spodem.
7. When your product needs cleaning, use a mild detergent solution and rinse with cold clean water. Do not use acetone, abrasive cleaners or strong detergents to clean the panels./Gdy produkt wymaga czyszczenia, należy użyć łagodnego roztworu detergentu i spłukaćgo zimną, czystą wodą.

   Do czyszczenia paneli nie wolno używać acetonu, ściernychśrodków czyszczących ani silnych detergentów.

Tools Provided/Zapewnione narzędzia:

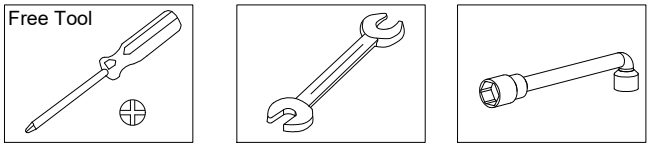

Tools Required when Assembly (Not Provided) / Narzędzia wymagane do montażu (brak w zestawie)

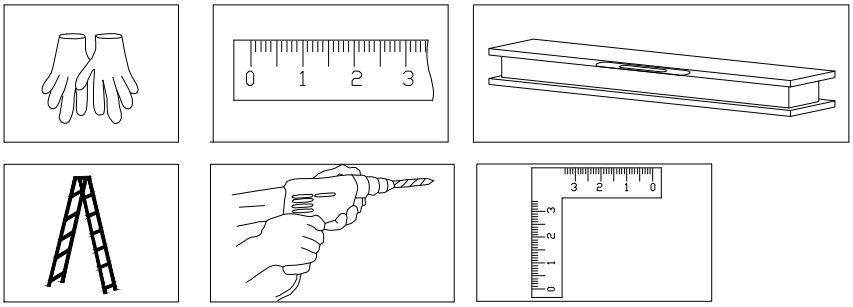

Assembly at least by two Persons / Montaż przy udziale co najmniej 2 osób

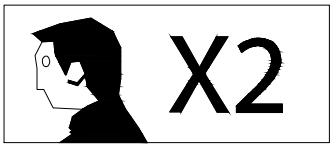

Important/Ważne:

Rubber is not provided if you choose polycarbonate sheet as glazing panel.
Brak uszczelki w zestawie.

Functions and Features/Funkcje i cechy:

1. The strong two part eaves beam includes an integral gutter. Downpipes are also included as standard so you can collect rainwater.
   Mocna dwuczęściowa belka dachowa zawiera zintegrowaną rynnę. Rury spustowe są również dołączone w standardzie, dzięki czemu można zbierać wodę deszczową.

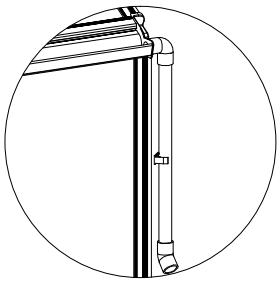

2. Manual window handles are included as standard with the roof vents.
   Ręczne klamki okienne sa standardowo dołączone do okien dachowych.

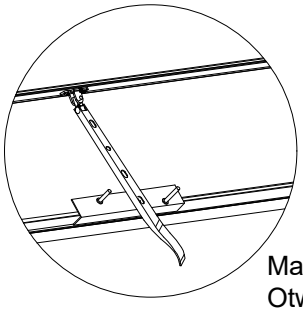

Manual Opener
Otwieranie za pomocą klamki

3. Remove approximately 2 inches of film from all sheet edges before installing and remove all film immediately after the construction is completed. Please ensure that the side with the white film faces outwards. Należy zdjąć około 2 cale folii ze wszystkich krawędzi arkusza przed montażem, a całą folię usunąć już po montażu. Biała strona powinna być skierowana do zewnątrz.

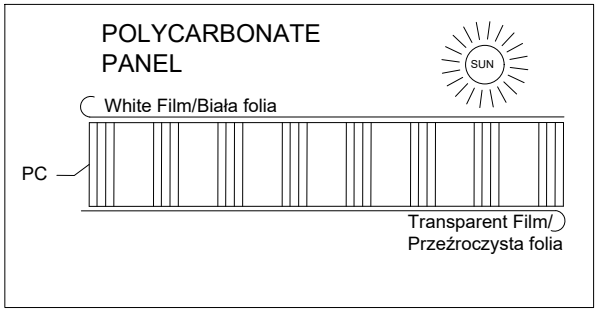

4. This quality greenhouse features self-tapping screws to provide strong joints. As the name suggests, the screws tap their own thread. Driving in self-tapping screws requires more force than conventional screws. A powered screwdriver is therefore recommended. /Ta wysokiej jakości szklarnia jest wyposażona we wkręty samogwintujące, które zapewniają mocne połączenia. Jak sama nazwa wskazuje, wkręty wkręcają się we własny gwint. Wkręcanie wkrętów samogwintujących wymaga użycia większej siły niż w przypadku wkrętów konwencjonalnych. Dlatego zaleca się stosowanie wkrętarki z napędem.

5. Nuts not to be tightened before the end of assembly! Unless otherwise stated, do not tighten the bolts/nuts/screws until the shed is finally erected! / Nakrętek nie należy dokręcać do końca przed zakończeniem montażu.

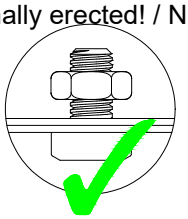

6. S26 and S27 are mostly installed on the profiles. Please remove S26 and S27 before installation. / Elementy S26 i S27 są najczęściej montowane na profilach. Przed montażem należy zdjąć S26 i S27.

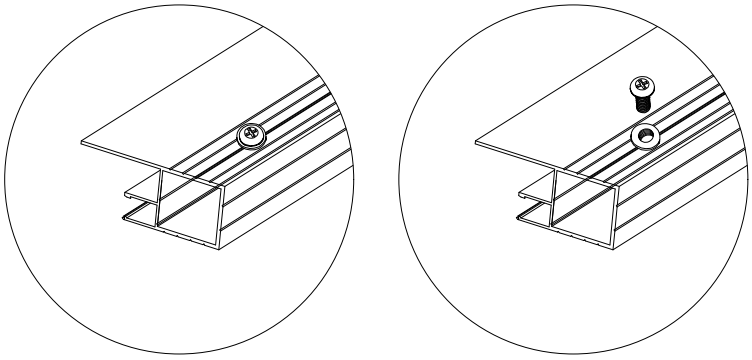

7.If the polycarbonate slot is deformed during transport, use a flat wooden or plastic block to straighten it (Avoid sharp objects to prevent damage to the aluminum). / Jeśli podczas transportu gniazdo z poliwęglanu ulegnie deformacji, należy użyć płaskiego drewnianego lub plastikowego klocka, aby je wyprostować (należy unikać ostrych przedmiotów, aby nie uszkodzić aluminium).

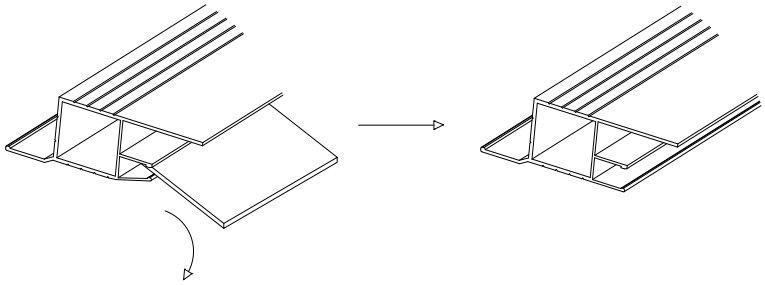

door/drzwi

	PART	NO	QTY	
1	1971mm	L02B	2 2 2	6
2	1843mm	L02E	1	
		L02F	1	
3	530mm	L02H	2	
4	2045mm	L03A	1	
	2046mm	L13A	1	
5	2045mm	L03B	1	
	2046mm	L13A	1	
6	657mm	L04B	4 4 4	12
7	2031mm	L05C	4	
8	1344mm	L06B	1	
9	2032mm	L06C	1	
10	2032mm	L07C	2	
11	1344mm	L08B	2	
12	2032mm	L08C	2	
13	2056mm	L09C	2	
14	1971mm	L10B	2	
15	650mm	L25	4	

	PART	NO	QTY
16	549mm	L15A	4
17	2029mm	L16A	2
18	486mm	L17	2
19	2029mm	L18A	1
		L18B	1

PART	NO	QTY
A1:1174 B1:1771 C1:2074 D1:1386	A1	2
	B1	2
	C1	2
	D1	2
	D306	4
	D307	3
	D330	2

	PART	NO	QTY	
1	1475mm	L01A	2 2	4
1	1971mm	L01B	2	
2	1971mm	L01C	2	
3	1475mm	L02A	2 2 2	6
4	1925mm	L02G	1	
5	1843mm	L02C	1	
		L02D	1	
6	1925mm	L03C	2	
7	557mm	L04A	5 5	10
8	1143mm	L05A	5	
9	1343mm	L05B	4	
10	1344mm	L07B	2	
11	1143mm	L08A	3	
12	D&E:1143 F:1192	L08D	1	
		L08E	1	
		L08F	1	
13	1368mm	L09B	2	
14	1475mm	L10A	2	

	PART	NO	QTY
15	680mm	L11A	2
		L12A	2
15	680mm	L11B	2
		L12A	2
17	648mm	L19	8
18	680mm	L20	4
19	680mm	L21	4

PART	NO	QTY
	S05 M6X12	36
	S105 M5X10	192
	S26 M5X12	60
	S28 M4X10	8
	S69 M6X60	16
	M03 M6	36
	M02 M4	8
	M05 M5	200
	Z02 Ø4X16D	34
	Z08 M4.2X16	6
	Z17 M4.8X16	8

PART	NO	QTY
	A03	4
	A51	4
	A79	4
	D05	25
	D25	2
	D26	1
	D114	16
	D329	6
	D341	4
	J93	4
	J94	4
	J166	4
	A95L J168L	2
	A95R J168R	2
	A96 J169	4
	A97 J170	6
	A98 J171	3
	J172R	2
	J172L	2
	J173	2

PART	NO	QTY
	H152	1
	D47	1
	S76 M4X32	2
	H192	1
	H201	2
	A89-1	2
	A89-2	2

Tools Provided/Zapewniono narzędzia::

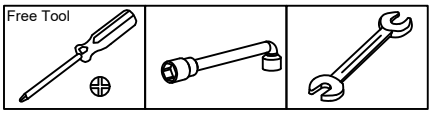

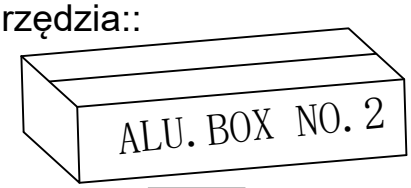

PART	NO	QTY
	Y1	2
	Y2	2
	Y3	2
	Y4	2
	Y5	10
	Y6	8
	Y7	8
	Y9	12
	Y10	4
	Y11	4
	Y13	2
	Y14	2
	Y15	2
	Y16	2

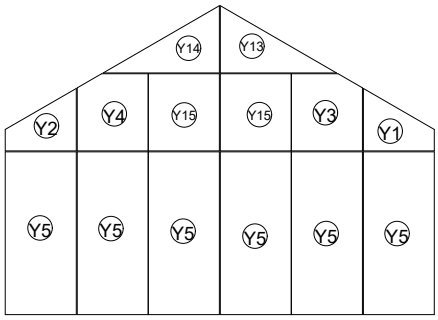

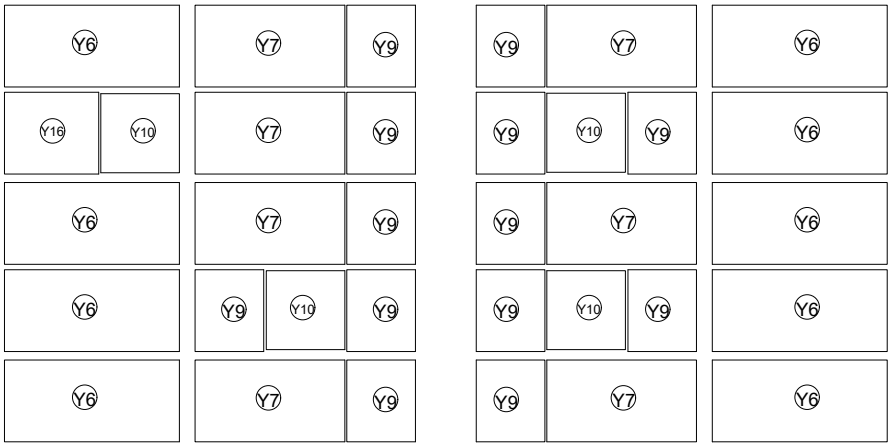

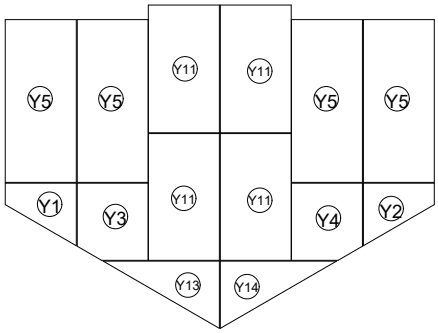

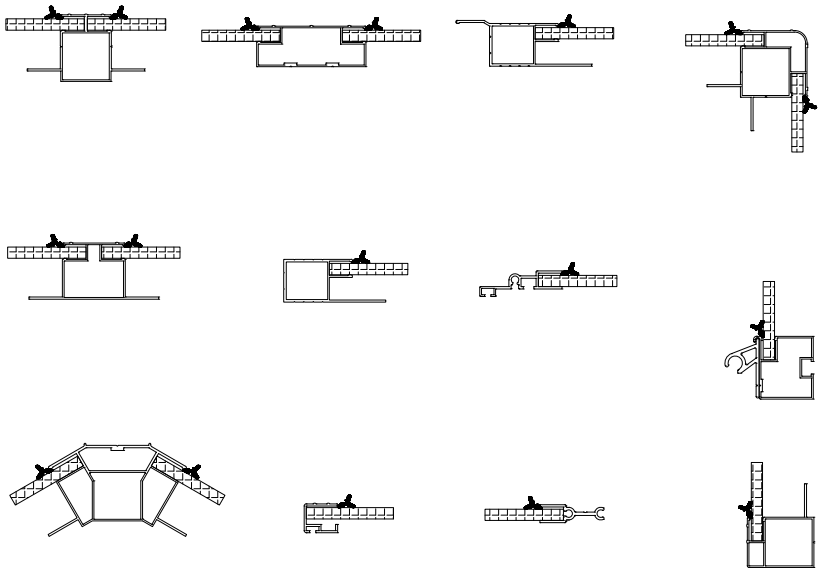

PART	NO	QTY
	J190	207M

PART	NO	QTY
	L15A	2
	L16A	1
	L17	1
	L18B	1
	S26 M5X12	8
	M05 M5	4
	Y11	2
	H192	1
	H201	2
	A89-2	1
	S84 M4X20	2
	S89 M3X12	2

Left Door/Lewe drzwi

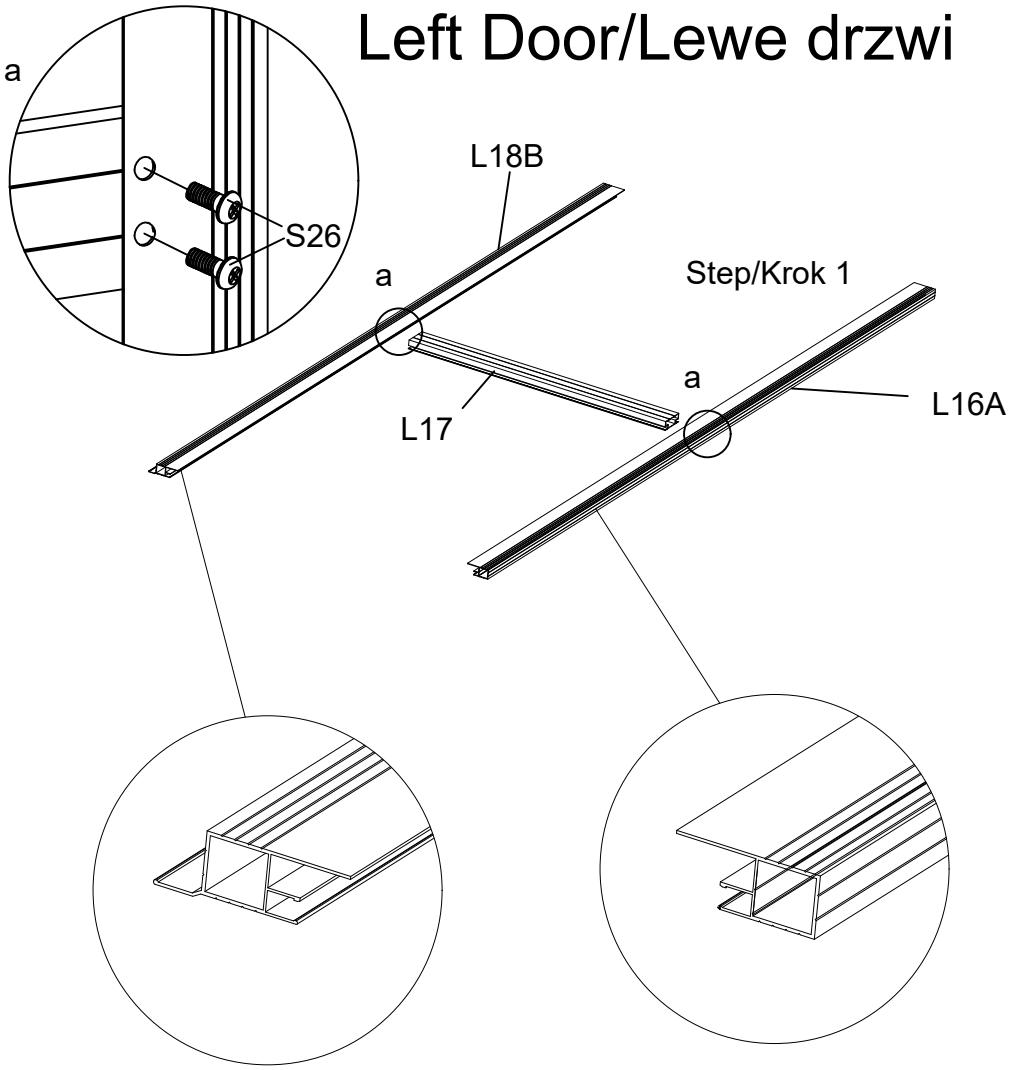

! Attention: Check the direction of the accessories.
Uwaga: Należy sprawdzić kierunek akcesoriów.

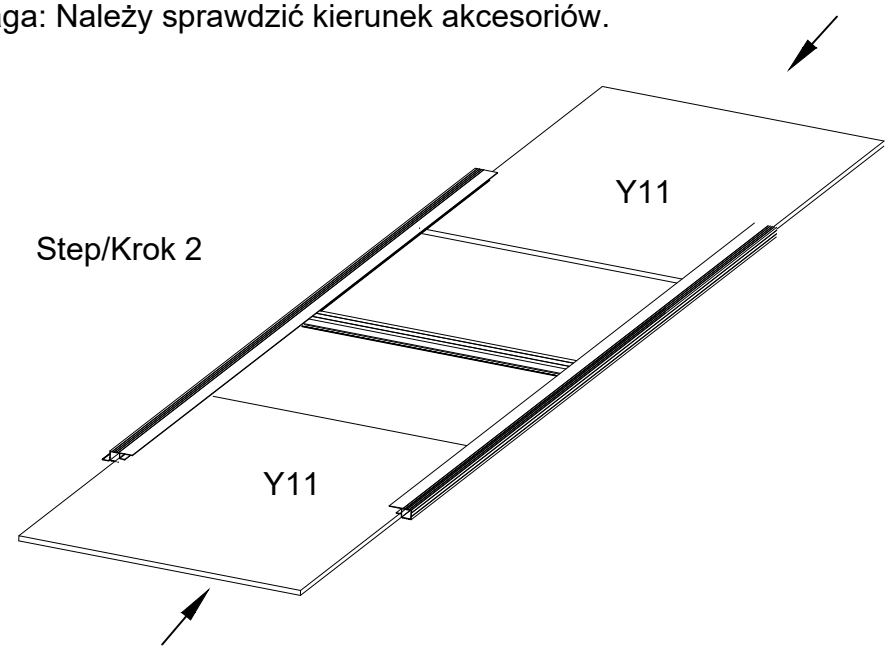

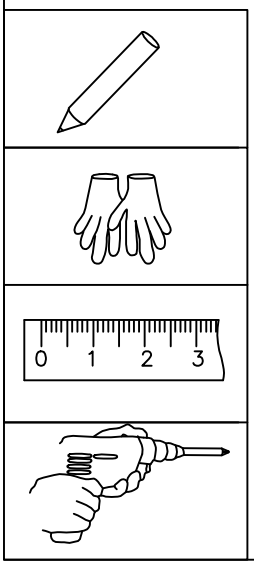

! Attention:Remove the protective films from both sides of each polycarbonate panel, before inserting into aluminum channels. Ensure the milky white film faces towards the Sun. / Uwaga: Przed włożeniem do aluminiowych kanałów należy usunąć folię ochronną z obu stron każdego panelu poliwęglanowego. Upewnij się, że mlecznobiała folia jest skierowana w stronę słońca.

The inner side view of the door.
Wewnętrzna strona drzwi.

The outer side view of the door.
Zewnętrzna strona drzwi.

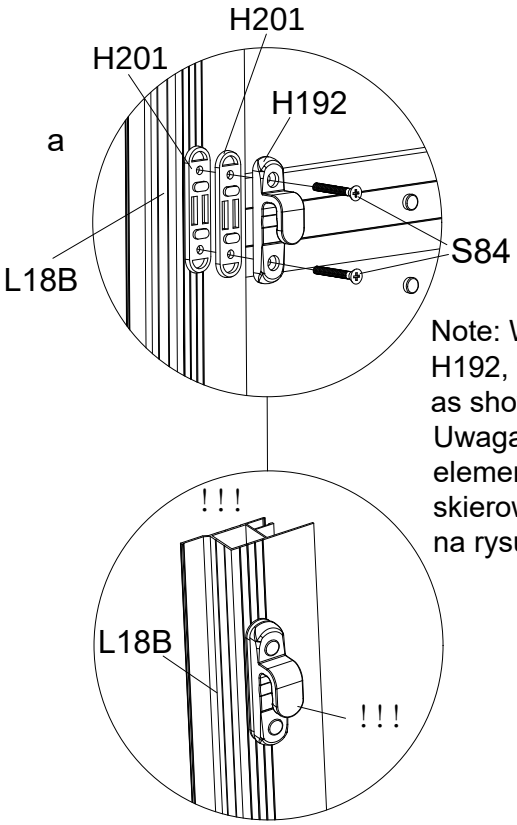

Note: When installing accessory H192, the opening must face down, as shown in the diagram.
Uwaga: Podczas montażu elementu H192 otwór musi być skierowany w dół, jak pokazano na rysunku.

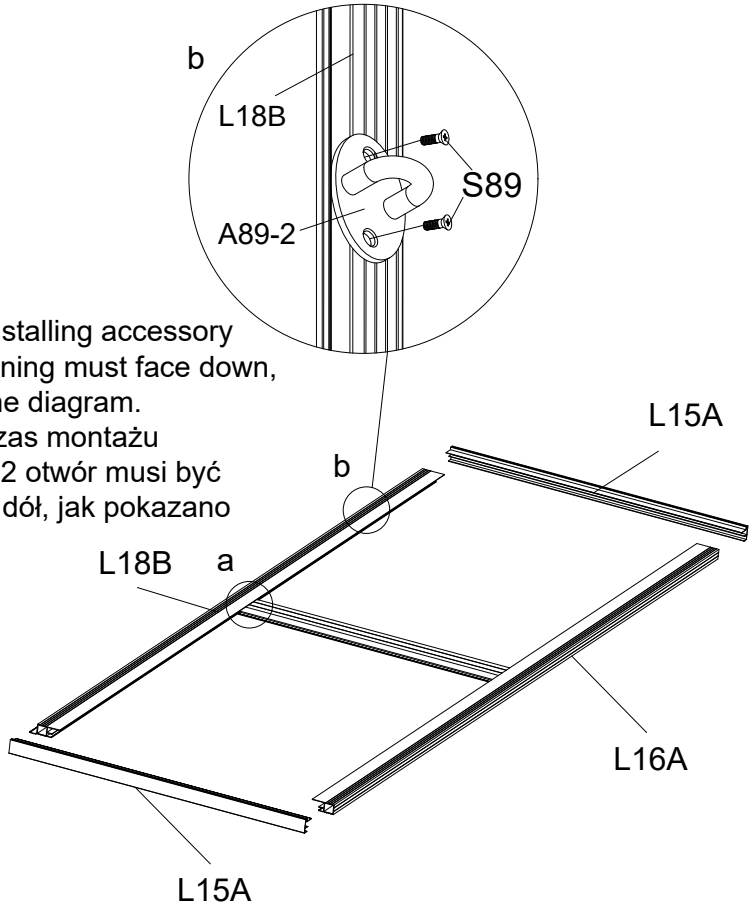

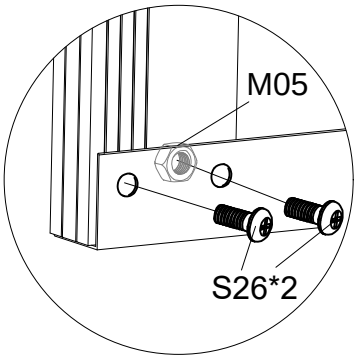

PART	NO	QTY
	L15A	2
	L16A	1
	L17	1
	L18A	1
	H152	1
	D47	1
	S26 / M5X12	8
	S76 / M4X32	2
	M05 / M5	4
	Y11	2
	A89-2	1
	S89 / M3X12	2

Right Door/Prawe drzwi

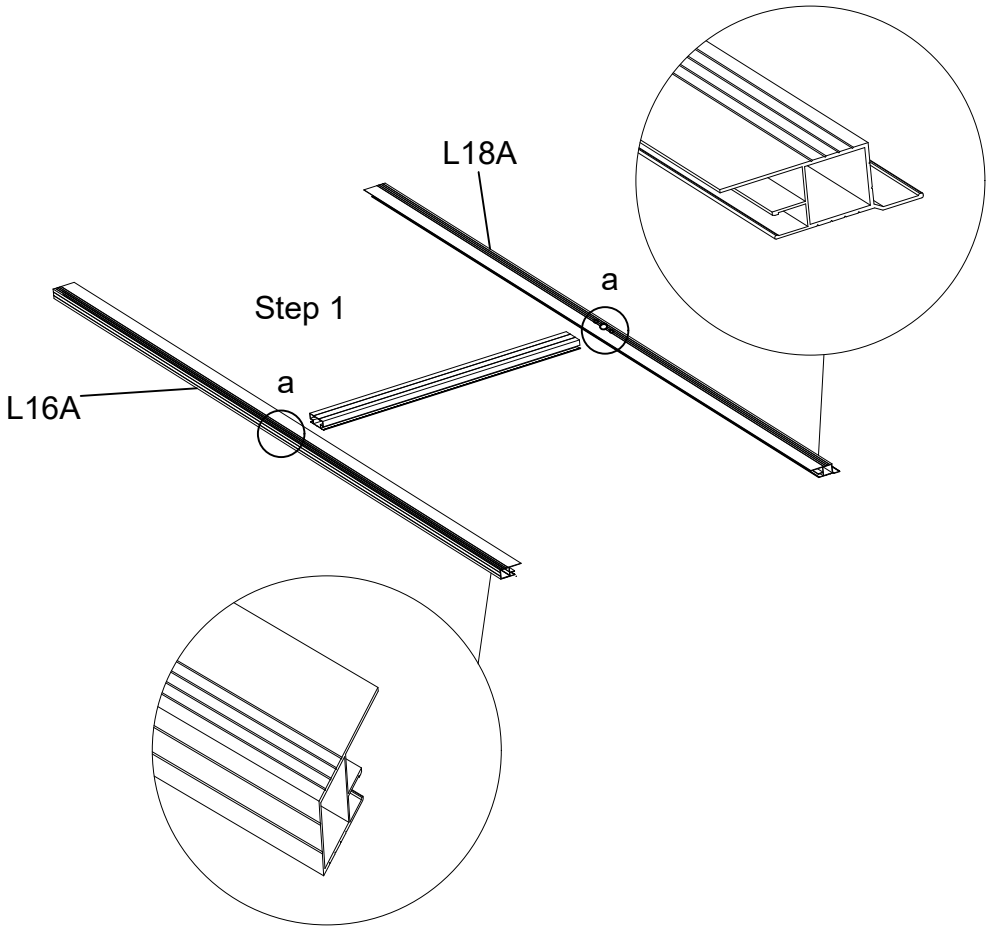

! Attention: Check the direction of the accessories.
Należy sprawdzić kierunek akcesoriów.

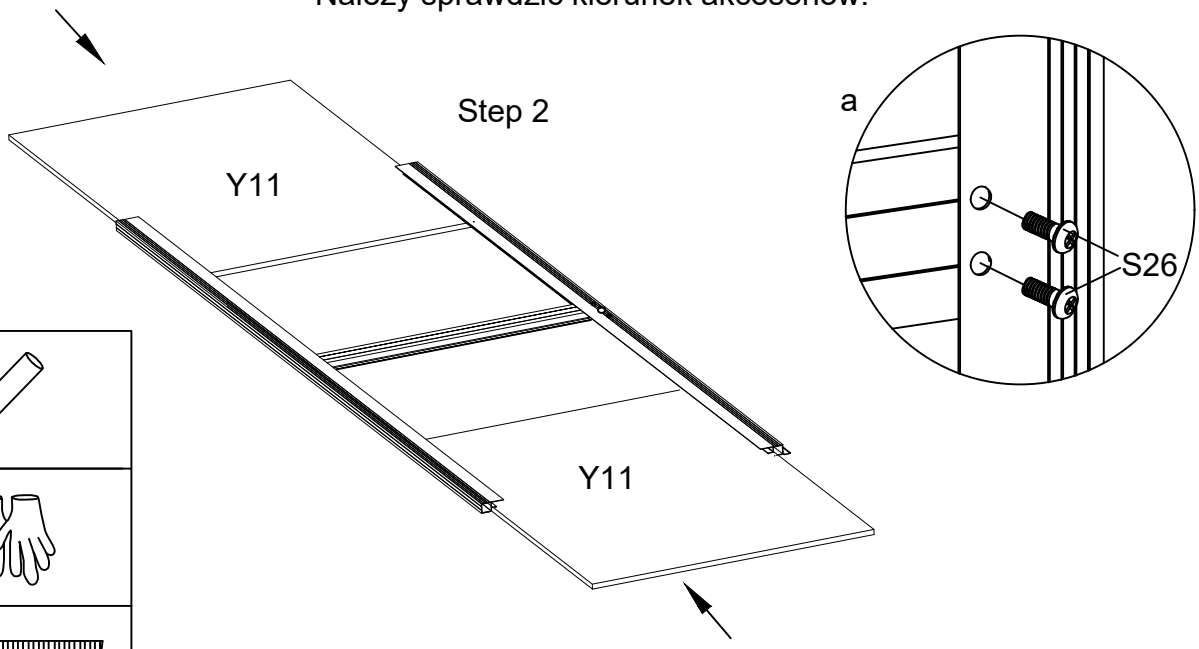

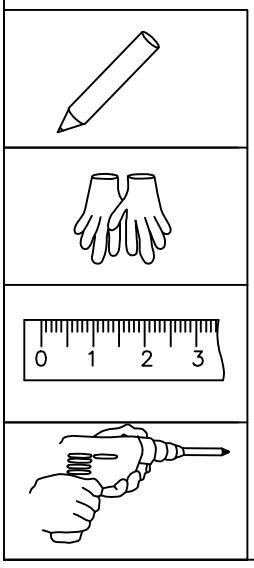

! Attention:Remove the protective films from both sides of each polycarbonate panel, before inserting into aluminum channels. Ensure the milky white film faces towards the Sun. /Uwaga: Przed włożeniem do aluminiowych kanałów należy usunąć folię ochronną z obu stron każdego panelu poliwęglanowego. Upewnij się, że mlecznobiała folia jest skierowana w stronę słońca.

The outer side view of the door. / Zewnętrzna strona drzwi.

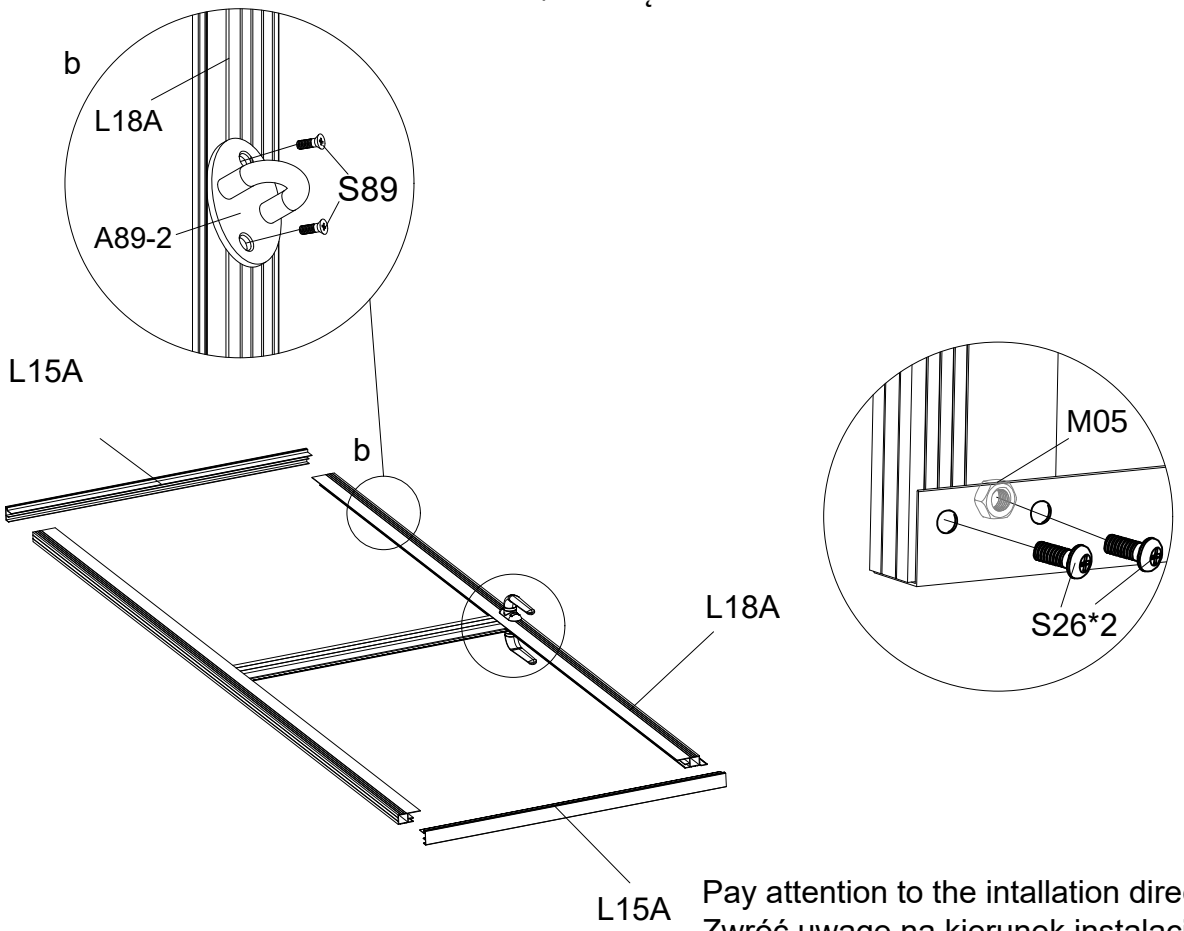

Pay attention to the intallation direction.
Zwróć uwagę na kierunek instalacji.

Install H152 after installing the door, when installing, pay attention to the H152 long end toward the door edge, H42 square hole aligned with the square column D47 while inserting, placed in the right position and then fixed with S76 , and finally installed on the decorative cover.
Zainstaluj H152 po zamontowaniu drzwi. Podczas montażu zwróć uwagę, aby dłuższy koniec H152 był skierowany w stronę krawędzi drzwi, a kwadratowy otwór H42 był wyrównany z kwadratową kolumną D47 podczas wkładania. Umieść w odpowiedniej pozycji, a następnie zamocuj za pomocą S76 i na koniec zamontuj na pokrywie dekoracyjnej.

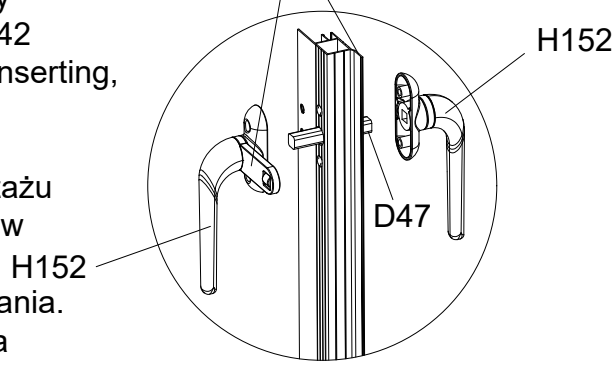

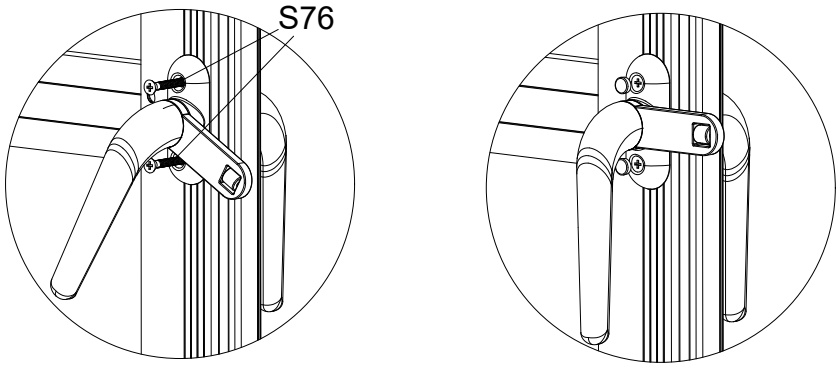

PART	NO.	QTY.
	L11A	2
	L12A	2
	L11B	2
	L12A	2
	L19	8
	L20	4
	L21	4
	Y10	4
	A79	4
	Z02 Ø4X16D	24
	S28 M4X10	8
	M02 M4	8

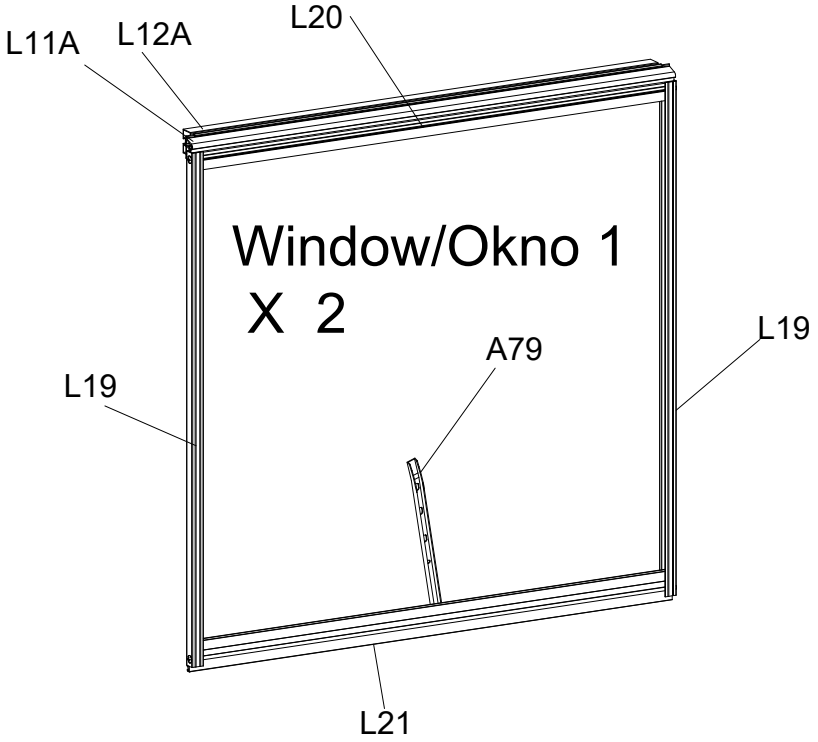

The difference between Window1 and Window2 is the installation position of L11, L11B is installed around the walls, L11A is installed on the top.
Różnica między oknem 1 a oknem 2 polega na miejscu montażu L11, L11B montuje się na ścianie, a L11A na dachu.

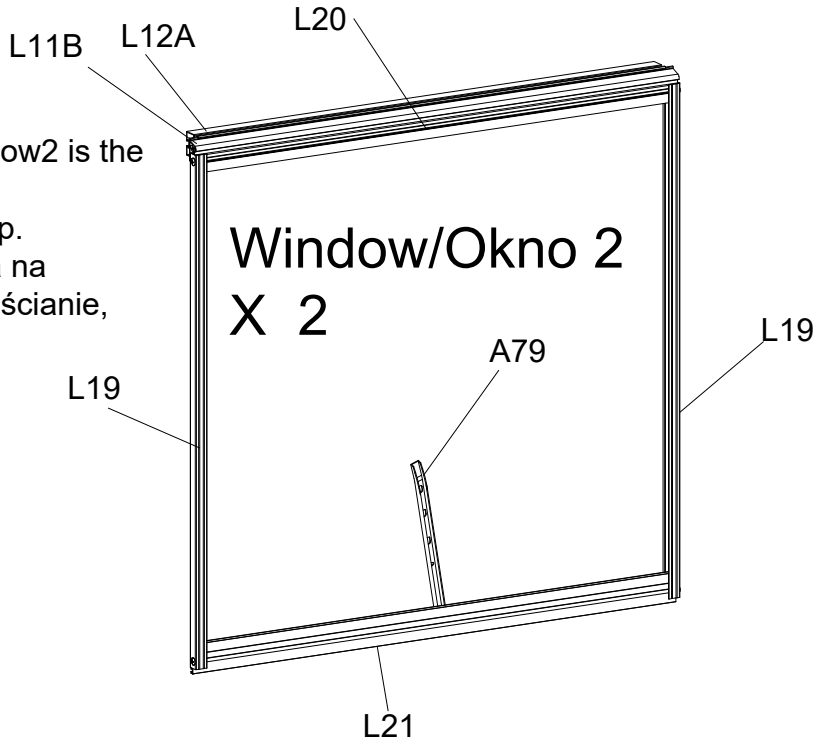

PART	NO.	QTY.
	L11A	1
	L12A	1
	L19	2
	L20	1
	L21	1

Part	NO.	QTY.
	Y10	1
	A79	1
	Z02 Ø4X16D	6
	S28 M4X10	2
	M02 M4	2

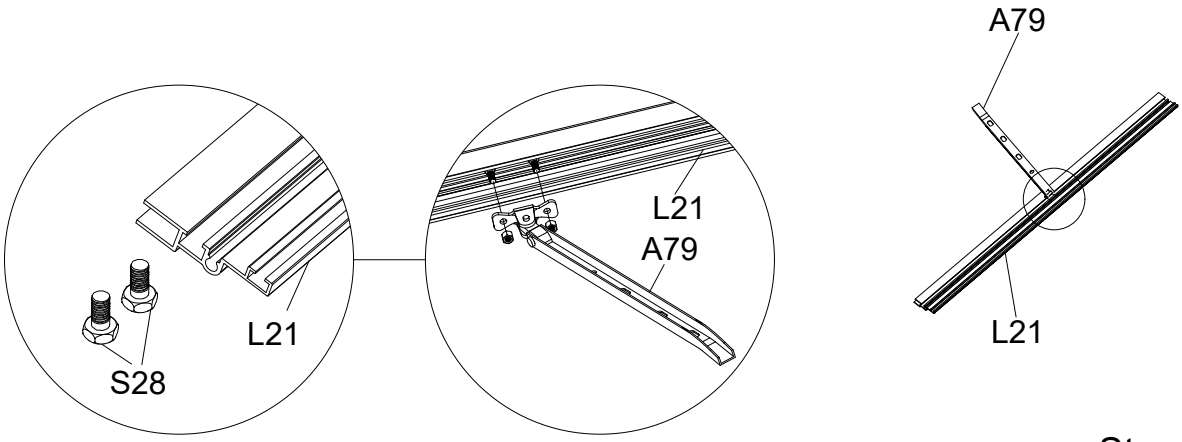

Step/Krok 1

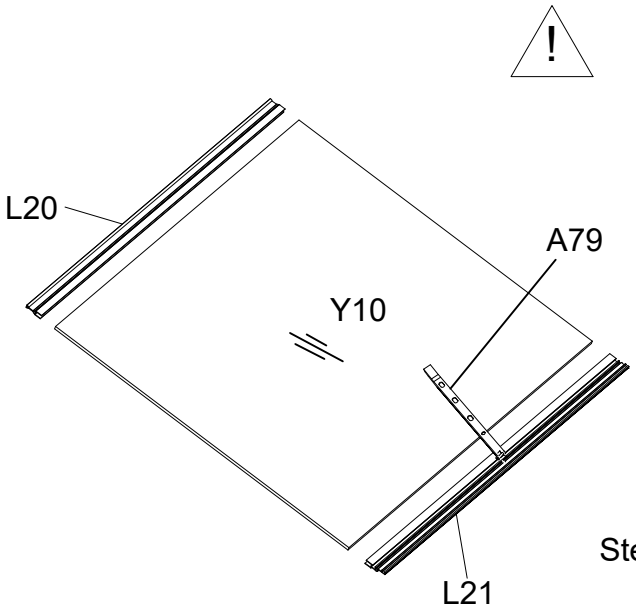

! Attention:Remove the protective films from both sides of each polycarbonate panel, before inserting into aluminum channels. Ensure the milky white film faces towards the Sun.
Uwaga: Przed włożeniem do aluminiowych kanałów należy usunąć folie ochronne z obu stron każdego panelu poliwęglanowego. Upewnić się, że mlecznobiała folia jest skierowana w stronę słońca.

Step/Krok 2

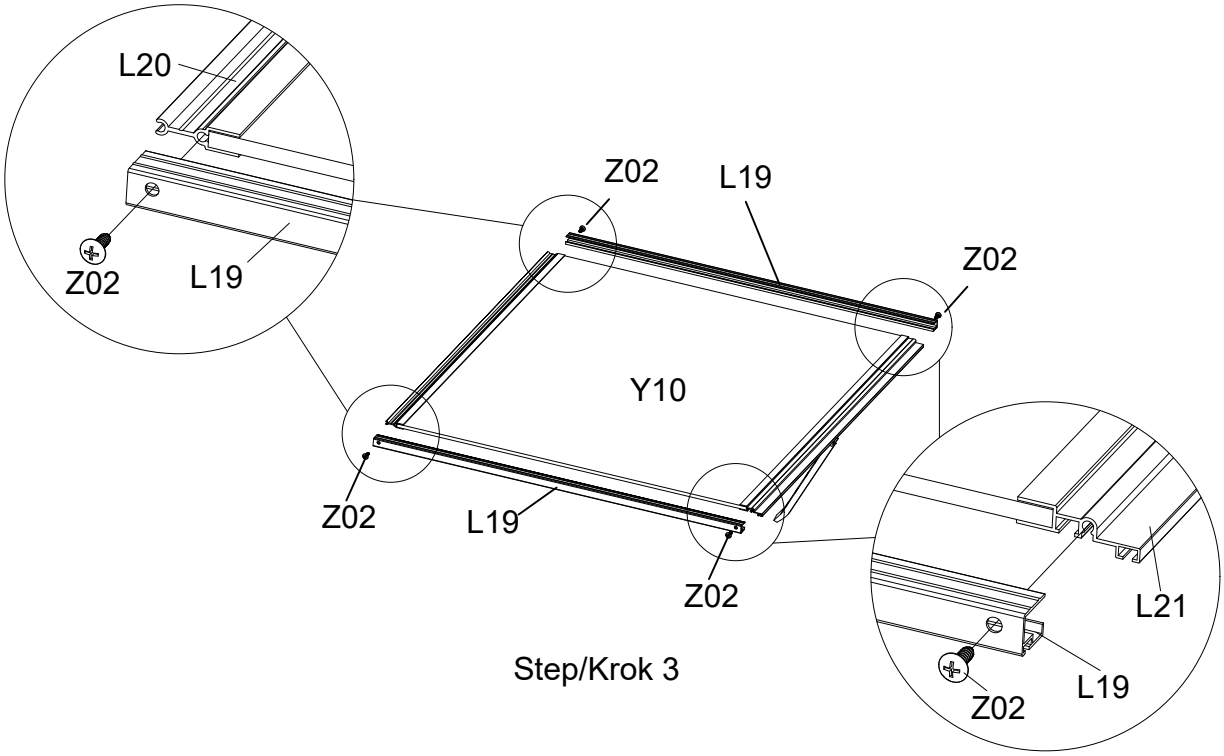
L20
Z02
L19
Z02
L19
Z02
Y10
Z02
L19
Z02
L21
L19
Z02

Step/Krok 3

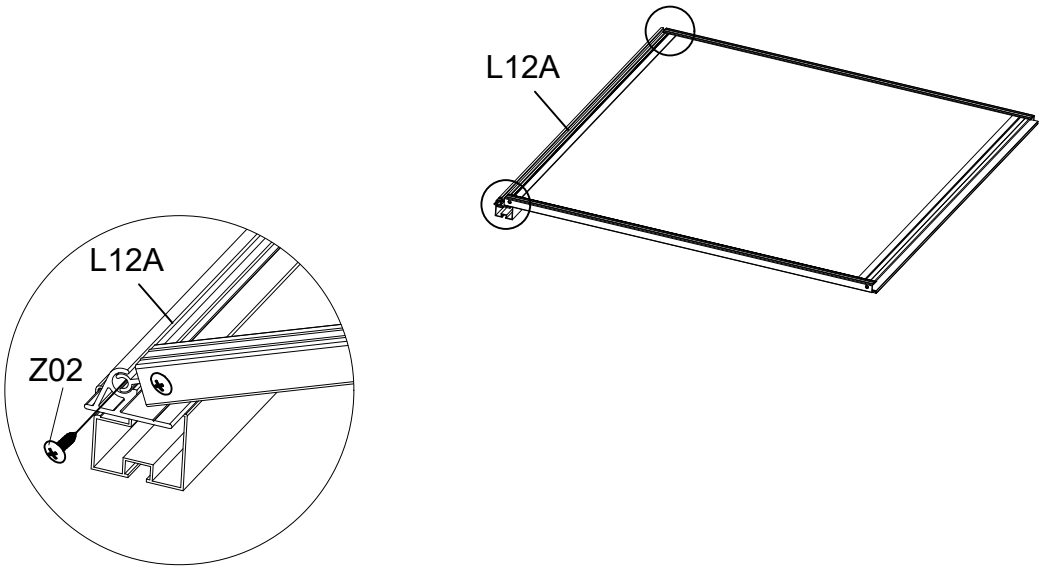
L12A
L12A
Z02

PART	NO	QTY
	A1	2
	B1	2
	C1	2
	D1	2
	D306	4
	D307	3
	S05 M6X12	28
	M03 M6	28

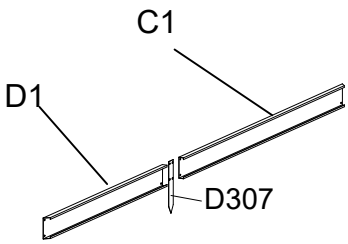

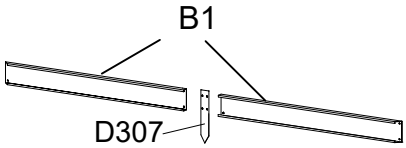

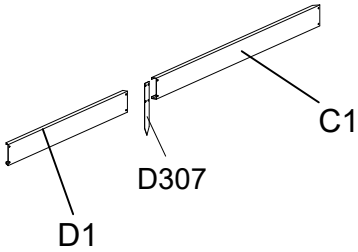

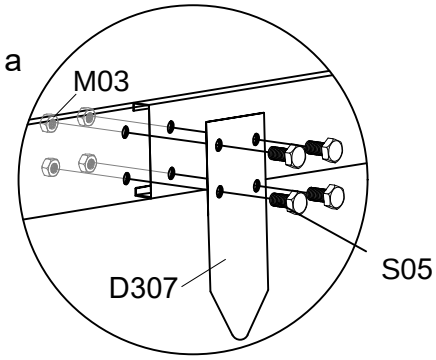

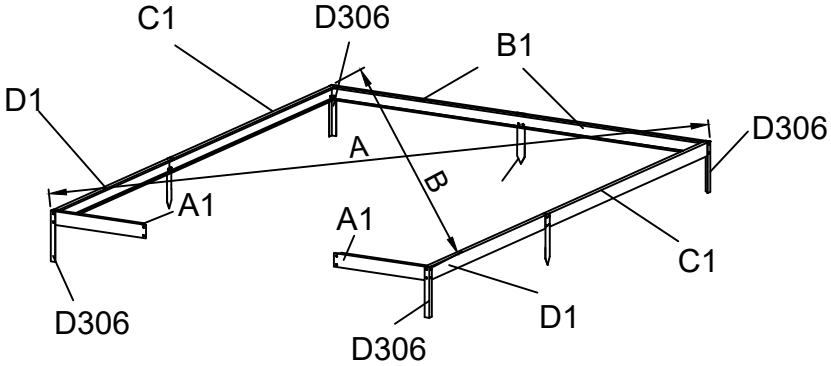

Attention! D306 and D307 must be inserted into the soil or installed in reverse!
Uwaga! Elementy D306 i D307 należy umieścić w ziemi lub zainstalować w odwrotnej pozycji!

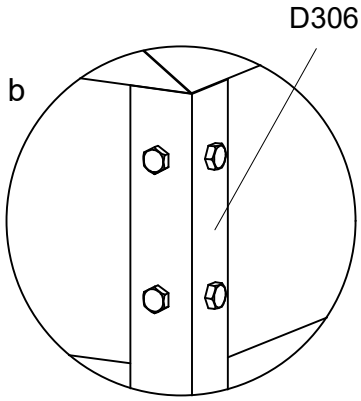

Ⓐ = Ⓑ

Fix the base before assembly the greenhouse. This is the way to fix the base

Przed montażem szklarni należy zamocować podstawę. Oto sposób mocowania podstawy.

! Attention:Turn over the steel plinths D306 & D308 to complete the base installation as shown below, when the greenhouse is NOT inserted and secured into the soft soil.
Uwaga: Odwróć stalowe kotwy D306 i D308, aby zakończyć montaż podstawy, jak pokazano poniżej, jeżeli szklarnia NIE jest osadzona i zamocowana w miękkim podłożu.

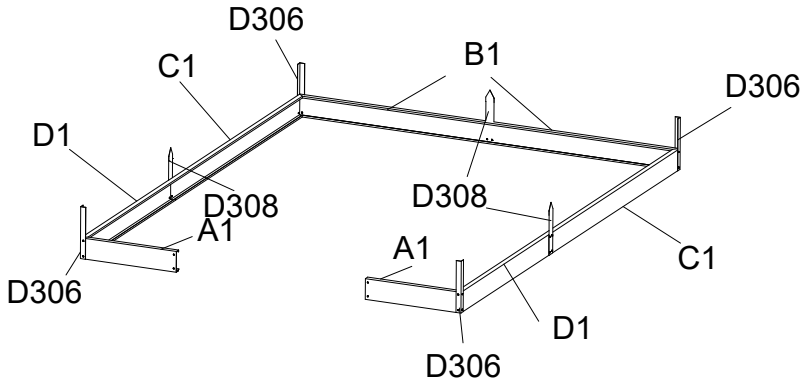

PART	NO	QTY
	D114	16
	S69 M6X60	16

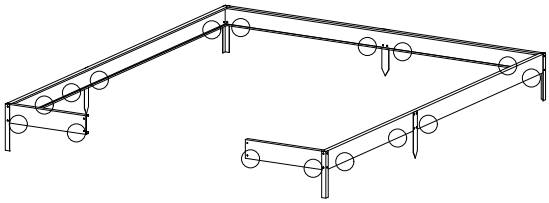

1. Fix the base anchor clip D114 onto each base section with a distance of 5~10CM from each end. / Przymocuj zacisk kotwiący podstawy D114 do każdej sekcji podstawy w odległości 5–10 cm od każdego końca.
2. Mark the middle of the D114 hole to drill the Ø8 hole, then use S69 to fix the D144 to the ground. / Zaznacz środek elementu D114, aby wywiercić otwór Ø8, a następnie użyj S69, aby przymocować D144 do podłoża.

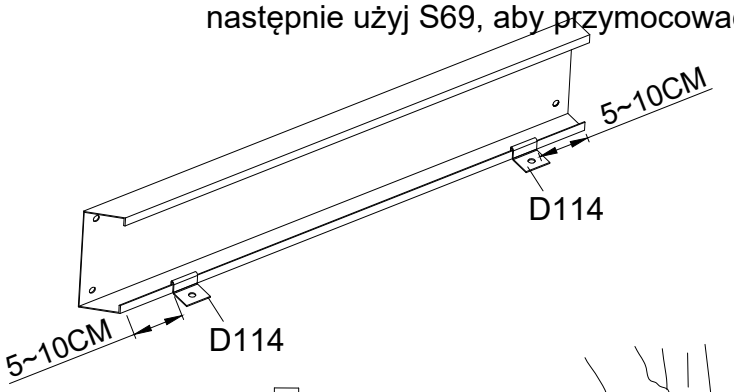

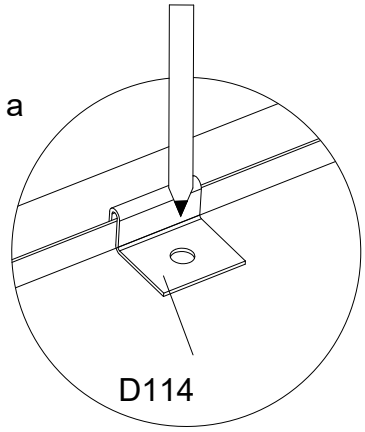

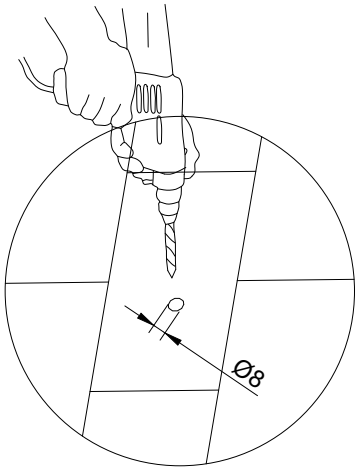

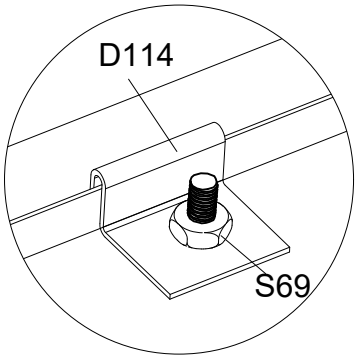

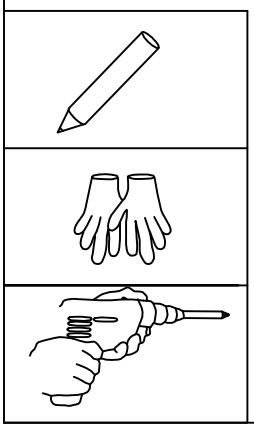

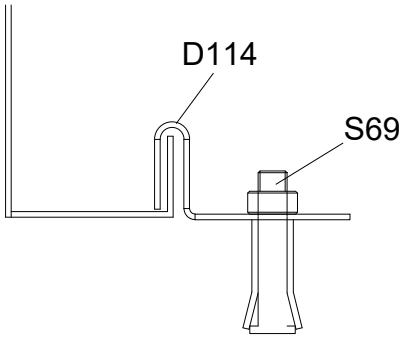

PART	NO	QTY
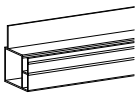	L08A	3
	L08B	2
	L08C	2
	L08D	1
	L08E	1
	A95L J168L	2
	A95R J168R	2
	A96 J169	4
	D05	25
	S26 M6X12	12

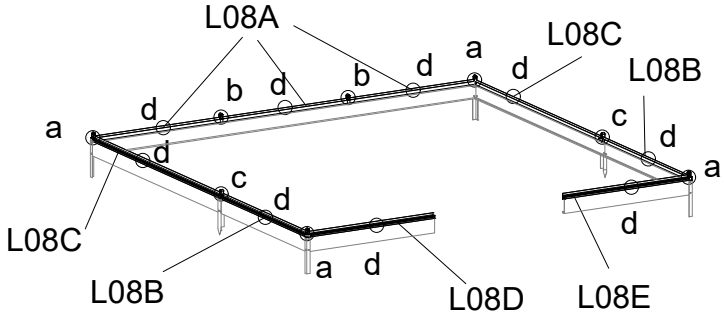

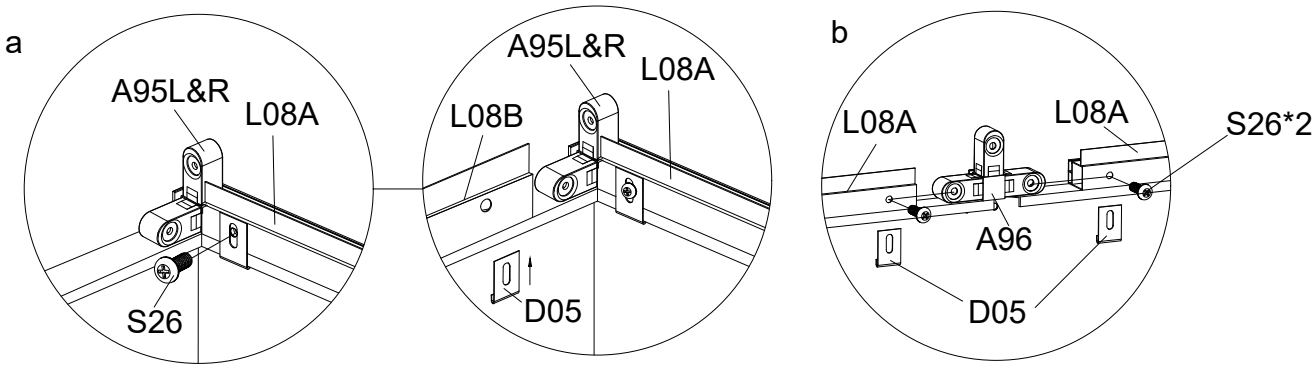

Attention! The hole above A95L&R faces towards L08B direction.
Uwaga! Otwór elementu A95L&R jest skierowany w kierunku L08B.

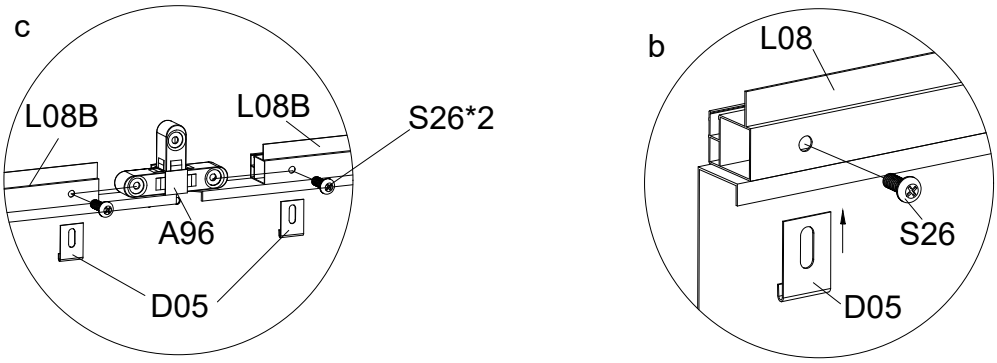

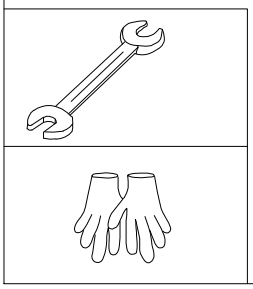

PART	NO	QTY
	L01A	4
	L03C	2
	L10A	2
	S26 M6X12	8

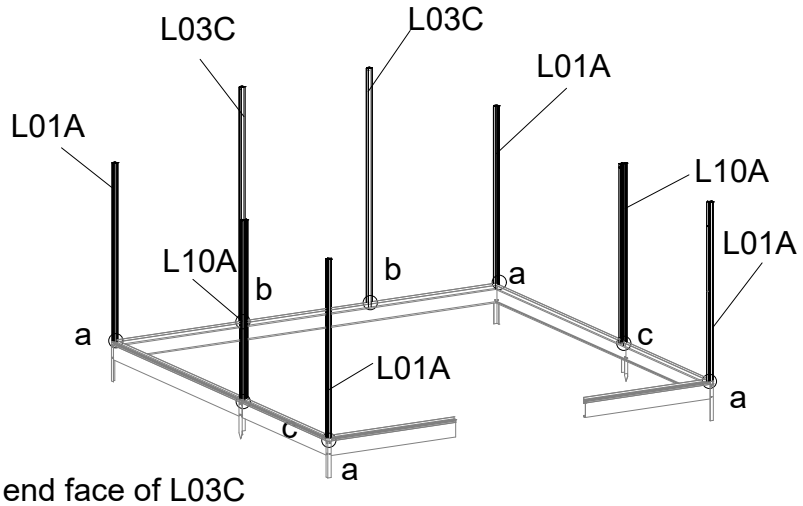

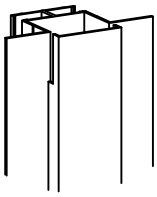

Attention! The end face of L03C with a notch facing upwards.
Uwaga! Końcówka L03C z wycięciem skierowanym ku górze.

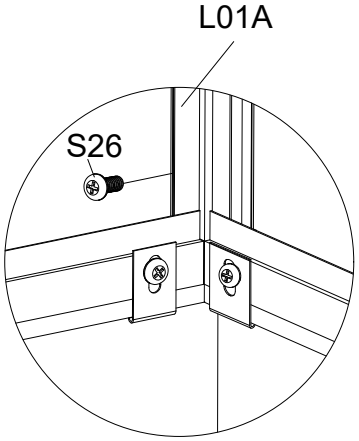

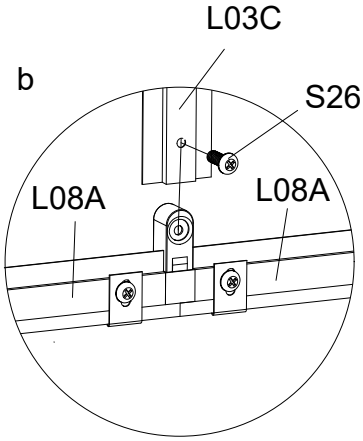

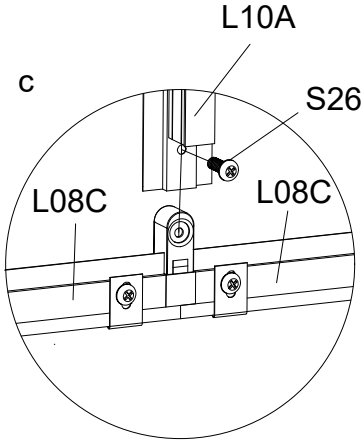

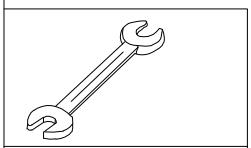

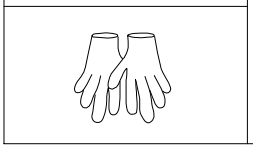

PART	NO	QTY
	L05A	3
	L05B	2
	L05C	2
	S105 M5X10	14
	M05 M5	14

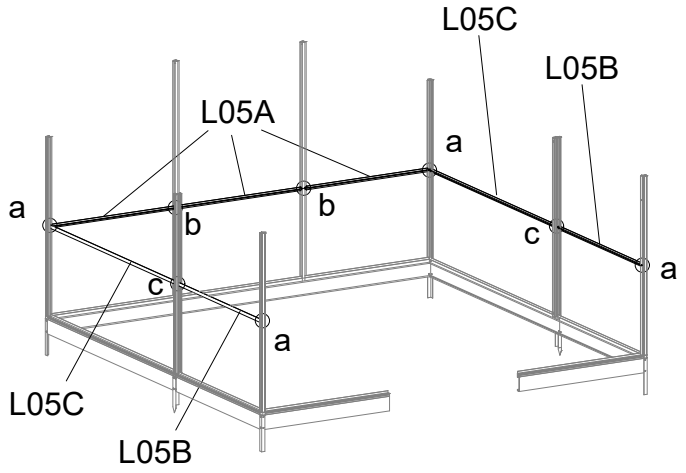

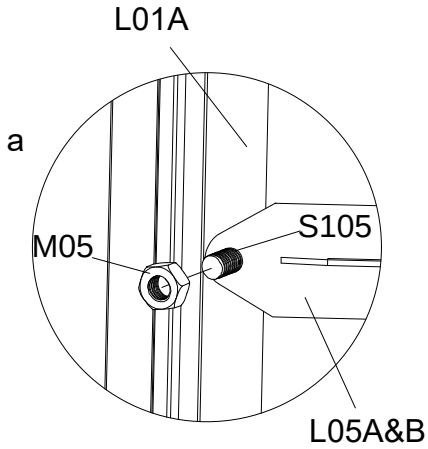

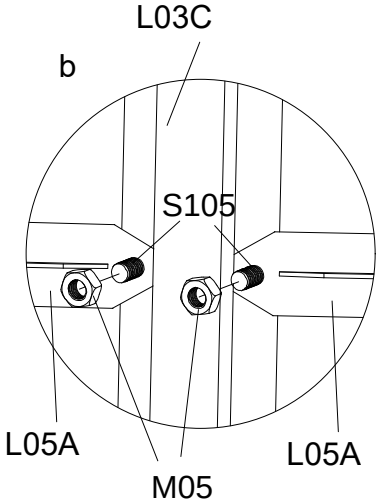

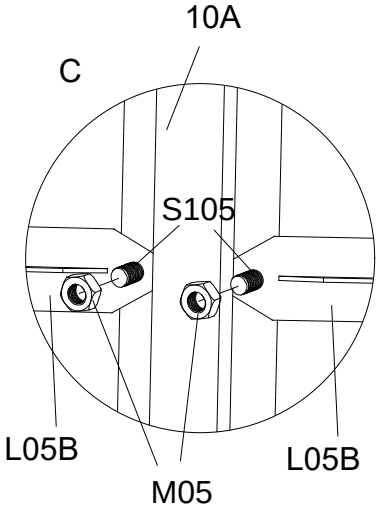

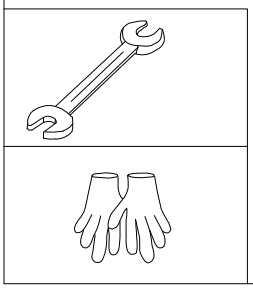

PART	NO	QTY
	L03A	1
	L03B	1
	L05A	2
	L08F	1
	D330	2
	S105 M5X10	8
	M05 M5	8
	S26 M5X12	4
	S05 M6X12	4
	M03 M6	4

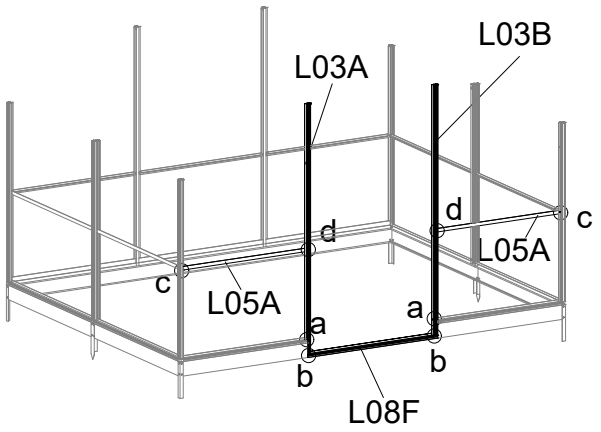

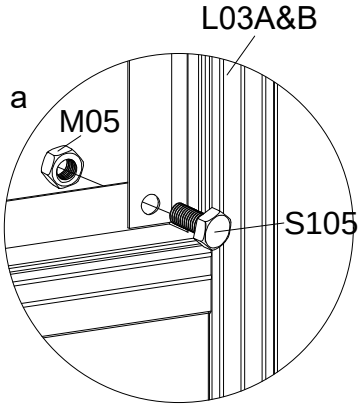

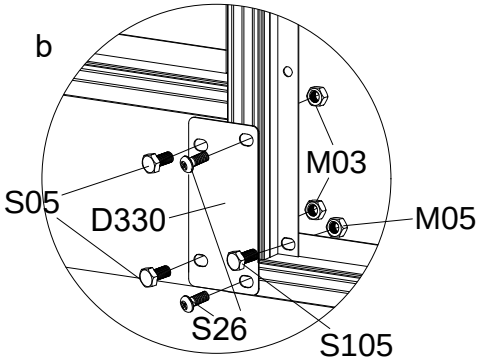

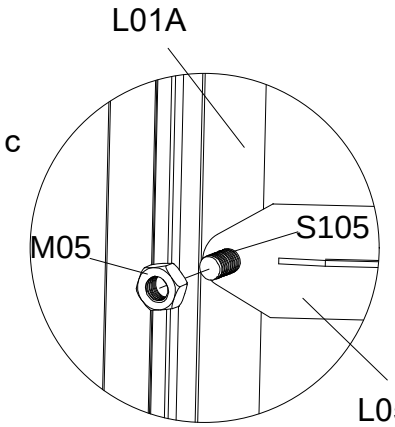

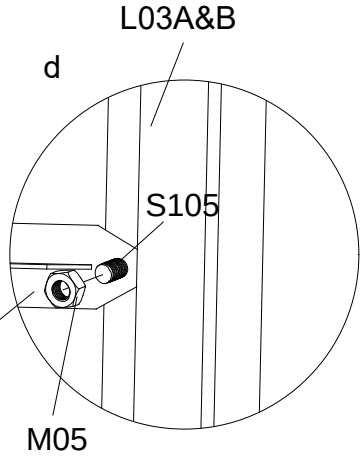

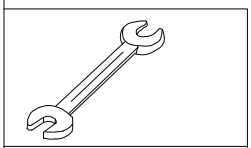

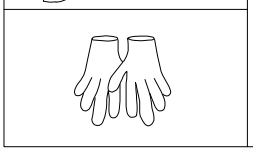

PART	NO	QTY
	L02C	1
	L02D	1
	L02E	1
	L02F	1
	L02G	1
	S105 M5X10	10
	M05 M5	10
	S26 M5X12	10
	A89-1	2
	S89 M3X12	4

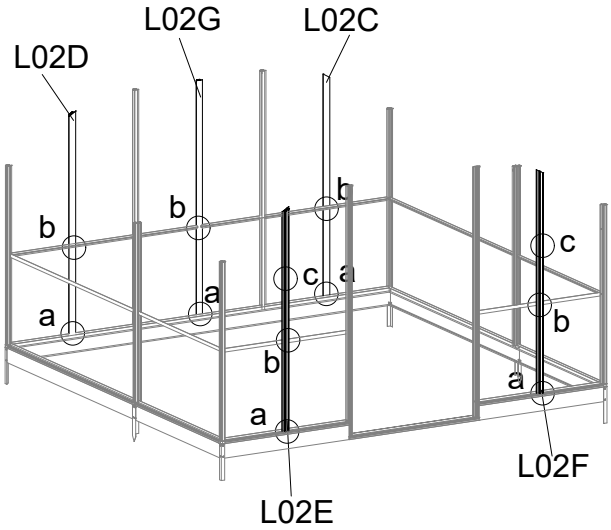

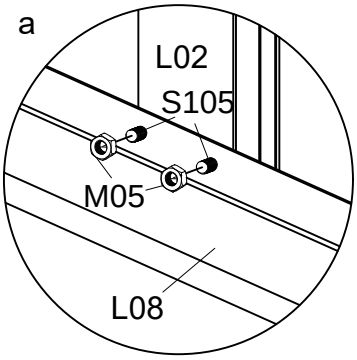

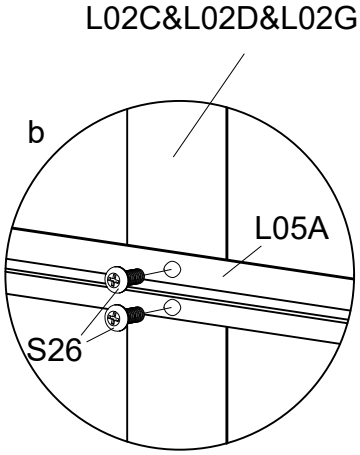

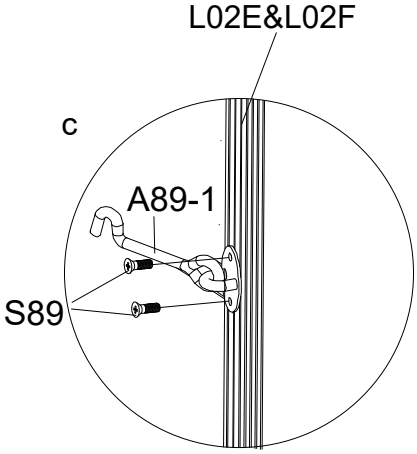

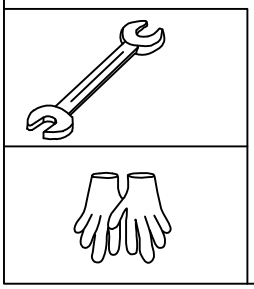

PART	NO	QTY
	L02A	6
	S105 M5X10	12
	M05 M5	12
	S26 M5X12	12
	Y5	10

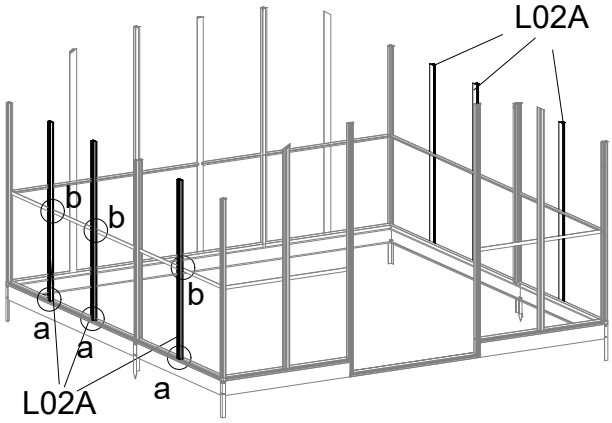

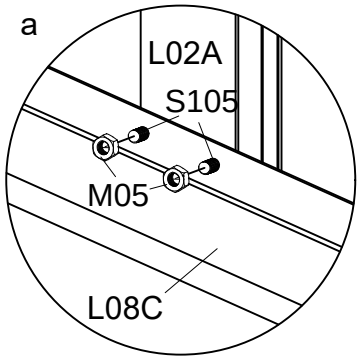

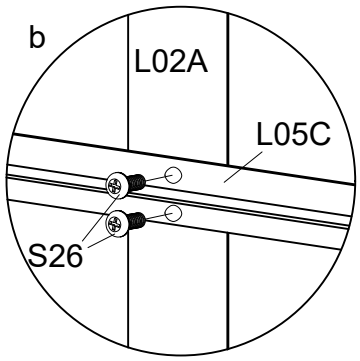

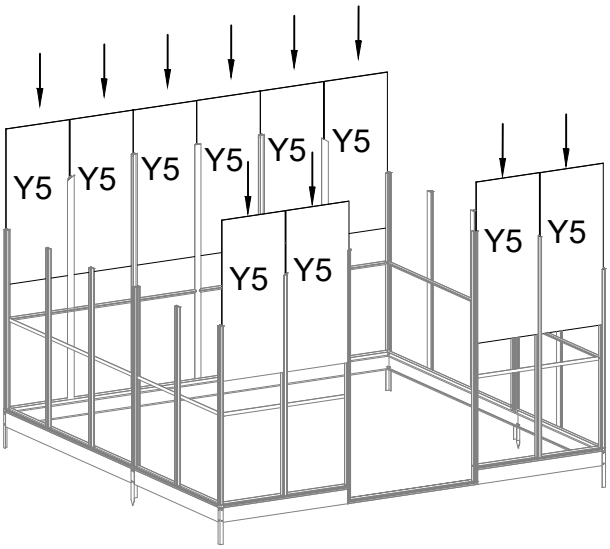

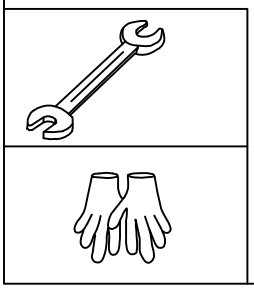

PART	NO	QTY
	L04A	10
	Y1	2
	Y2	2
	Y3	2
	Y4	2
	Y15	2
	S105 M5X10	20
	M05 M5	20

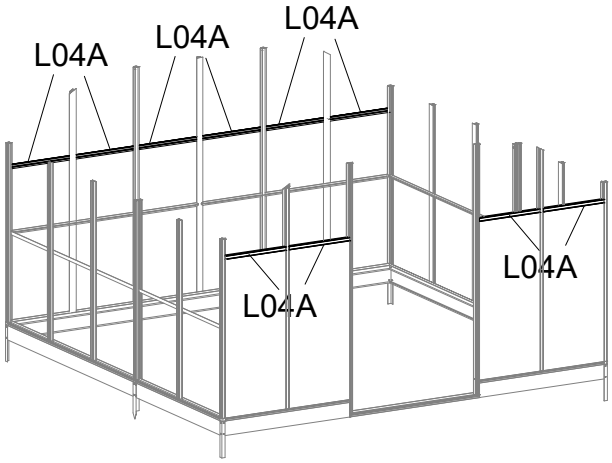

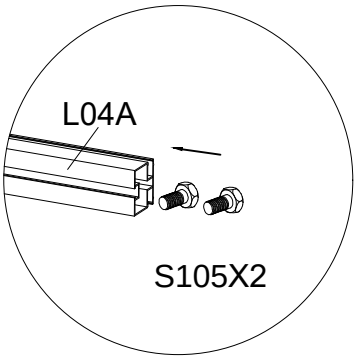

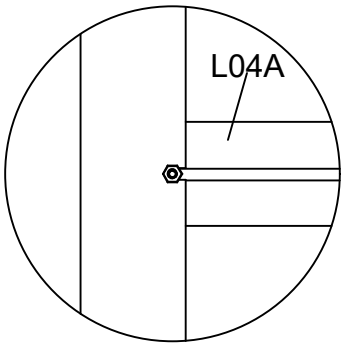

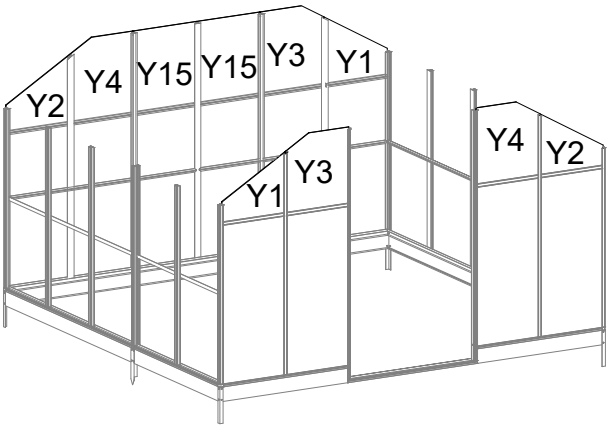

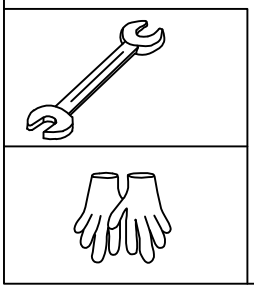

PART	NO	QTY
	L01B	2
	L01C	2
	L02H	2
	L13A	2
	S26 / M5X12	20
	A97 / J170	6
	S105 / M5X10	12
	M05 / M5	12
	D341	4
	Y13	2
	Y14	2

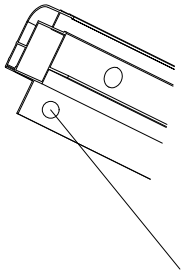

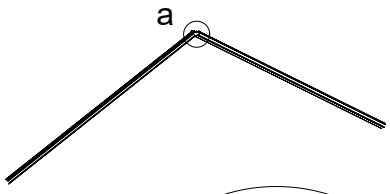

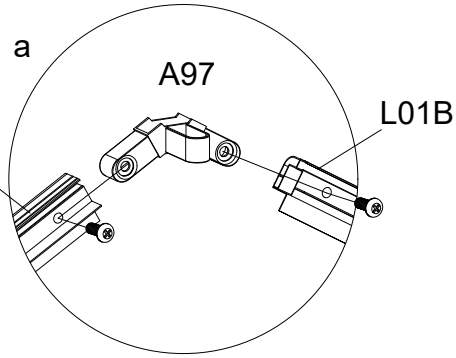

Attention! Close to the end face of L01B and L01C with a single hole, facing upwards.
Uwaga! Zbliż końcówki elementów L01B i L01C z jednym otworem, skierowanym ku górze.

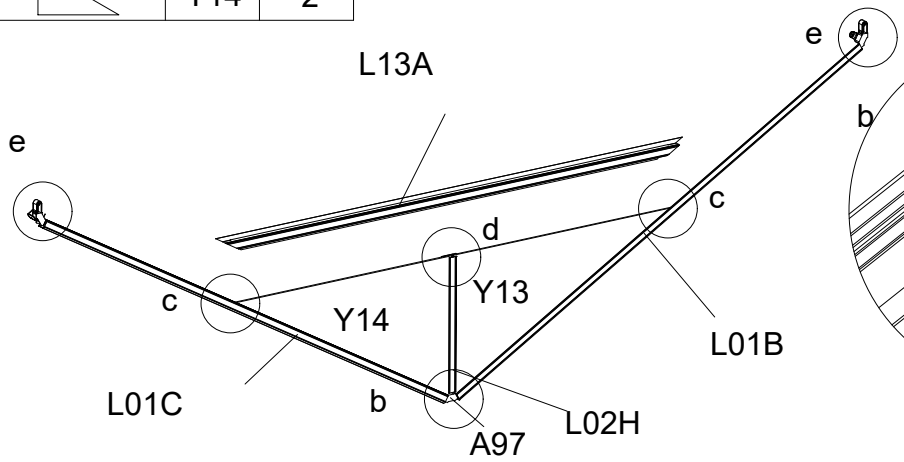

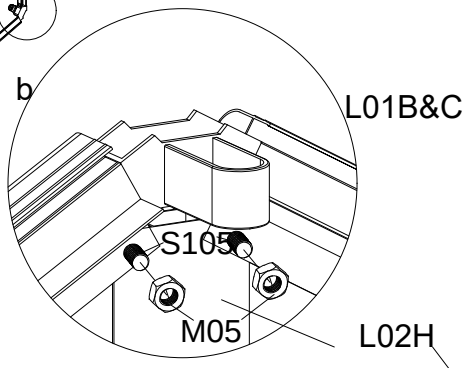

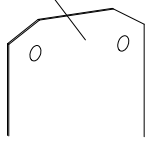

Attention! When installing L13A, it will be easier to install it upside down.
Podczas montażu L13A, łatwiej będzie zamontować go do góry nogami.

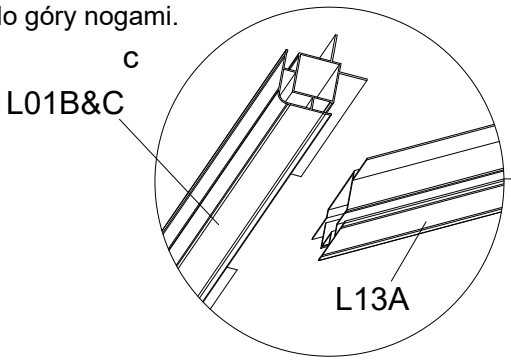

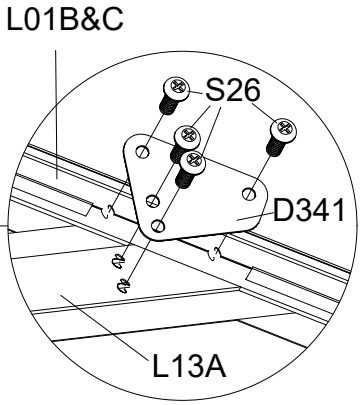

Attention! The end of L02H with chamfered upwards.
Uwaga! Końcówka L02H z zagięciem do góry.

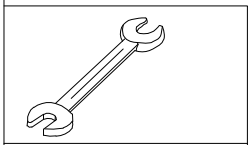

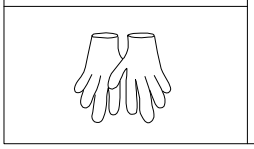

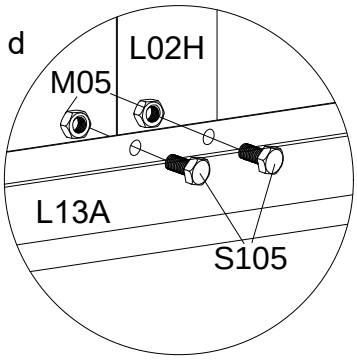

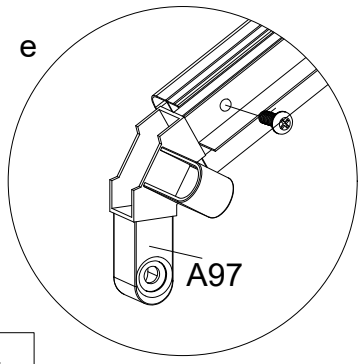

PART	NO	QTY
	S105 M5X10	18
	M05 M5	18
	S26 M5X12	4

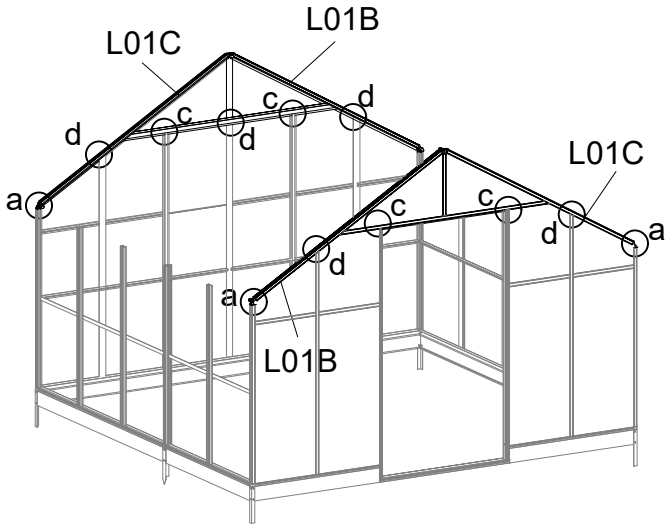

If the nut is difficult to install, use pliers to assist in installation.
Jeśli nakrętkę trudno jest zamontować, należy użyć szczypiec, aby ułatwić montaż.

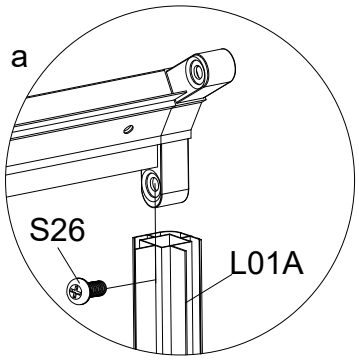

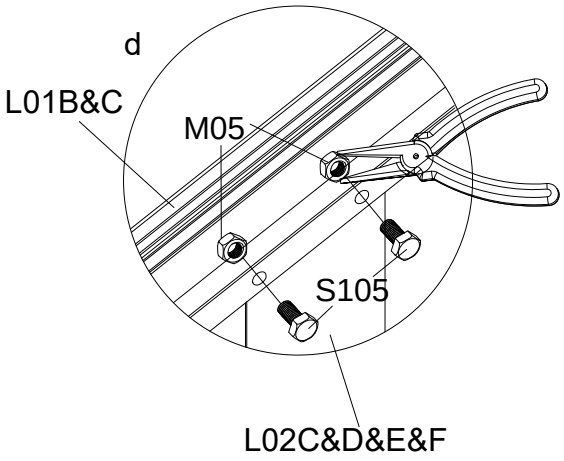

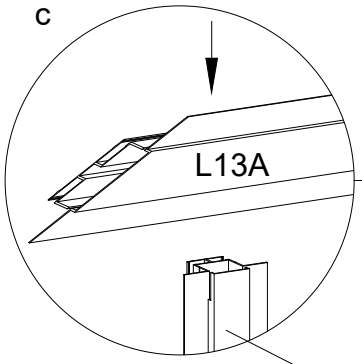

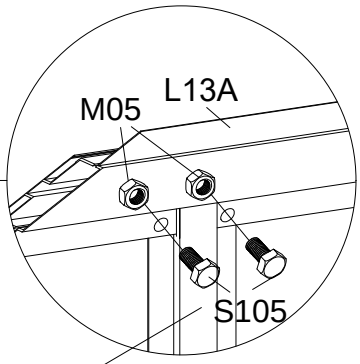

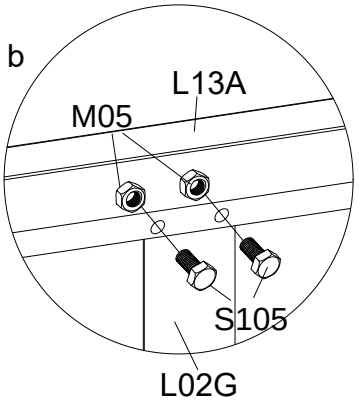

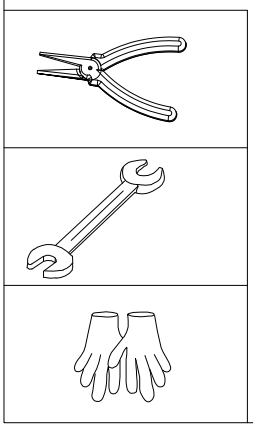

First, insert the surface below of L13A into the gap of L03A&BC, and then fix it with S105&M05.
Najpierw umieść w szczelinie L13A elementy L03A&BC, a następnie zamocuj je za pomocą S105&M05.

PART	NO	QTY
	L07B	2
	L07C	2
	A98 J171	2
	S26 M5X12	8
	S105 M5X10	12
	M05 M5	12
	Y6	8

Put the panels into positions.
Umieść panele w odpowiednich pozycjach.

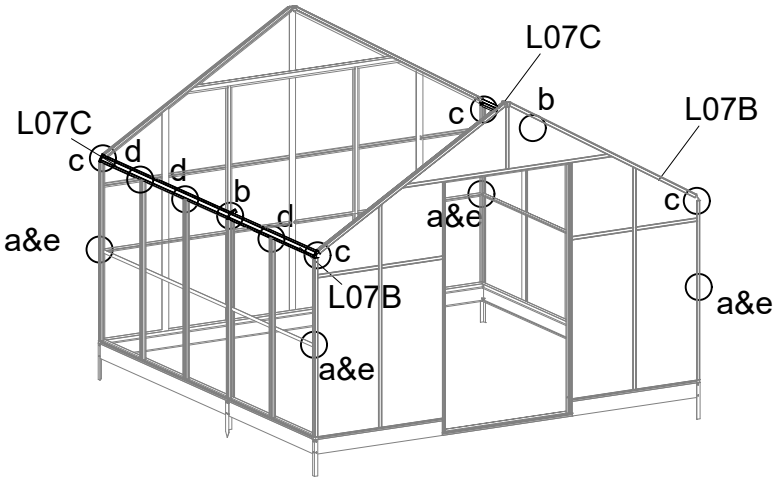

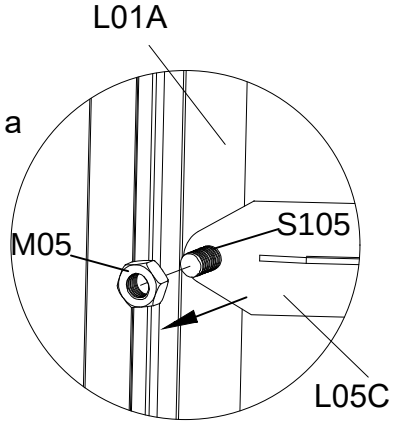

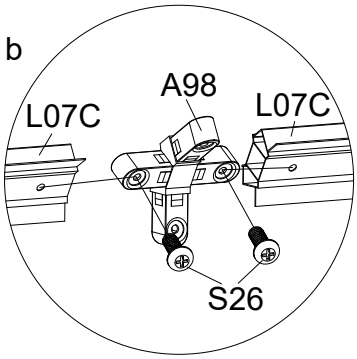

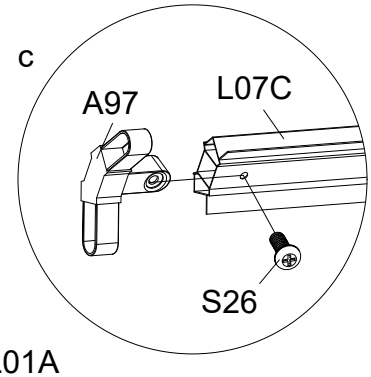

Loosen the screws at the four corners of L01A and L05C before installing L07C.
Przed montażem L07C należy poluzować śruby w 4 narożnikach L01A i L05C.

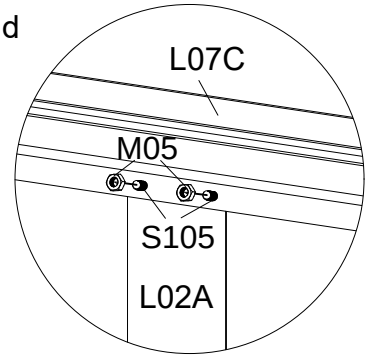

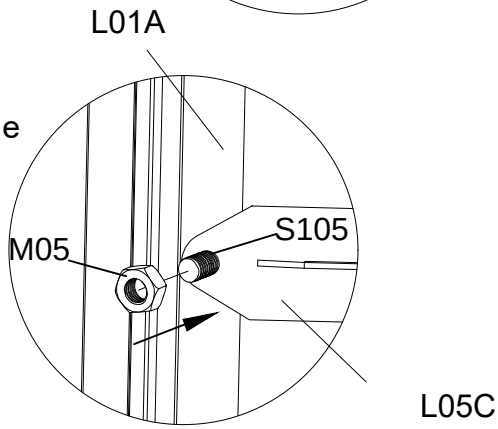

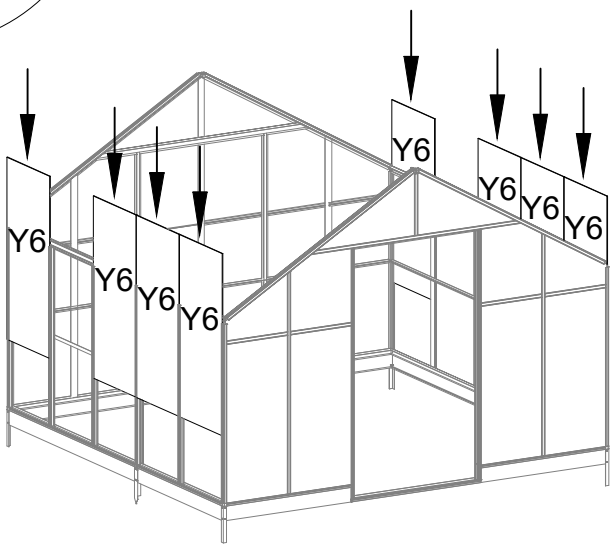

After installing L07C, fix L01A and L05C again.
Po zainstalowaniu L07C ponownie zamocuj L01A i L05C.

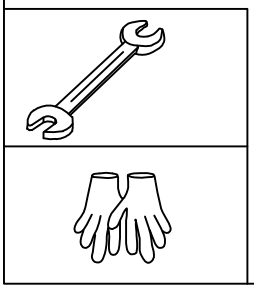

PART	NO	QTY
	L04B	2
	A03	2
	WINDOW2	2
	Y16	2
	S105 M5X10	12
	M05 M5	12

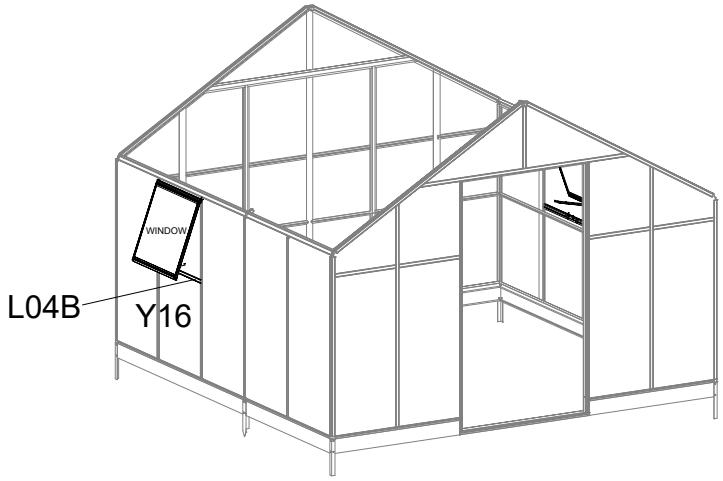

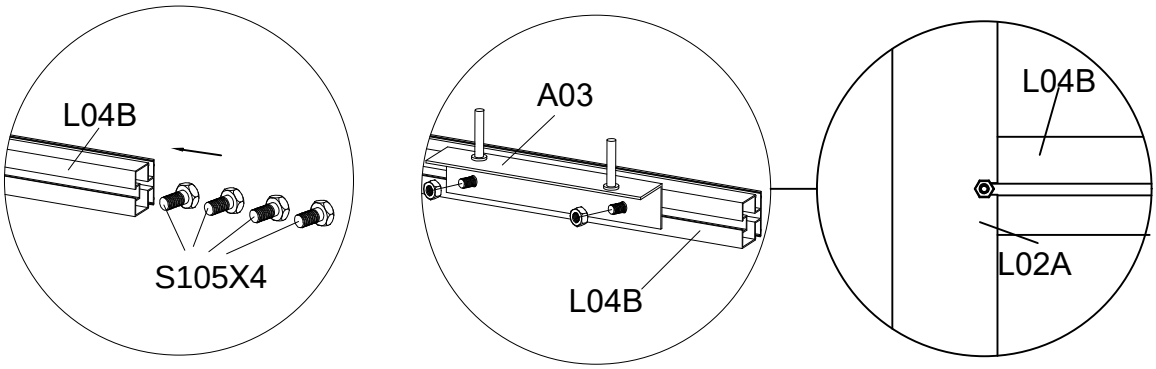

When installing L04B, the window needs to be lifted up to avoid the window not opening after the installation is complete.
Podczas montażu L04B należy uchylić okno, aby po zakończeniu montażu nie było problemów z jego otwieraniem.

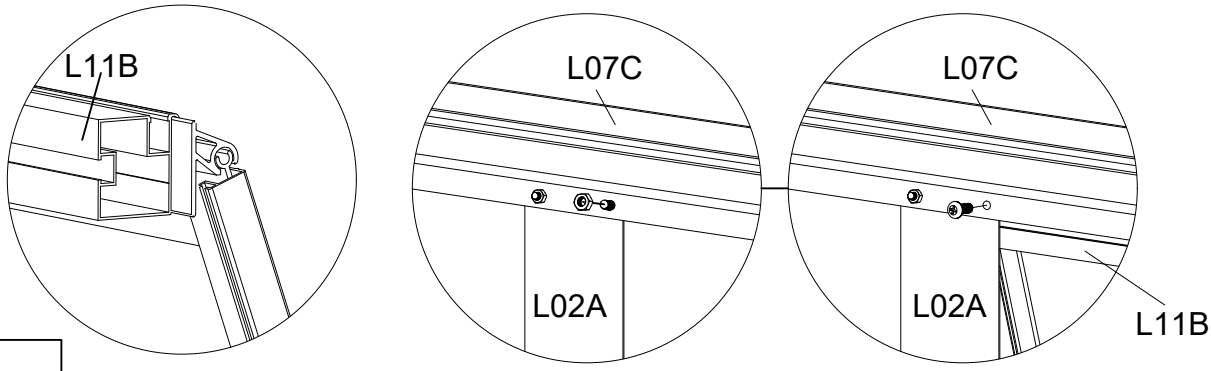

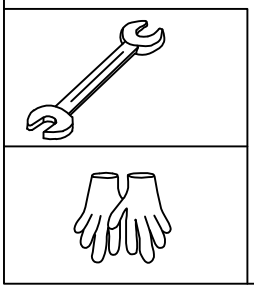

If the screws for the window installation position have already been installed firstIt needs to be removed first and replaced with S26.
Jeśli śruby do montażu okna zostały już zamontowane, należy je najpierw usunąć i zastąpić śrubami S26.

PART	NO	QTY
	L10B	2
	A98 J171	1
	D329	6
	S26 M5X12	72

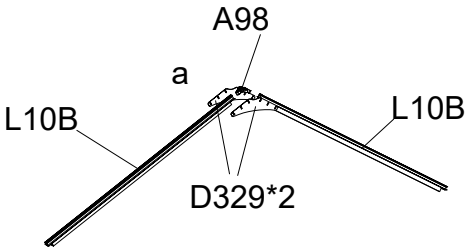

First, connect the two L10Bs with A98, and then fix the two L10Bs with D329 and S26 (installed on the ground first).
Najpierw należy połączyć dwa elementy L10B z elementem A98, a następnie zamocować dwa elementy L10B za pomocą elementów D329 i S26 (wcześniej zamontowanych na podłożu).

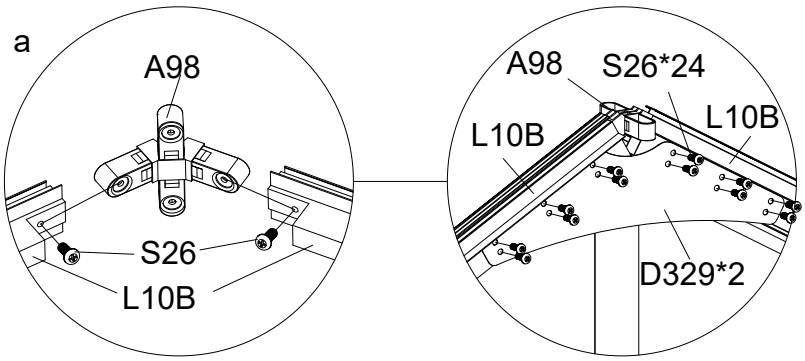

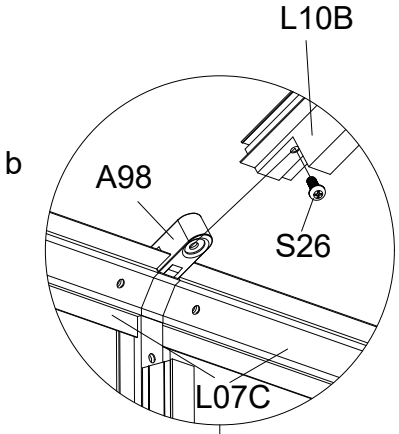

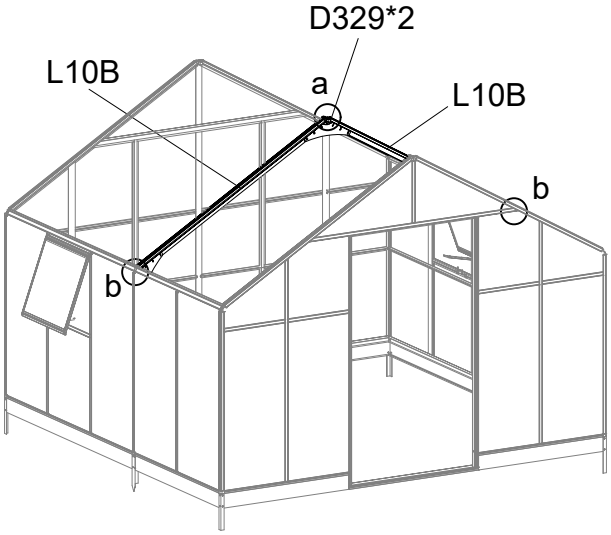

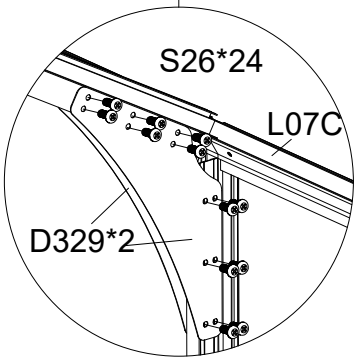

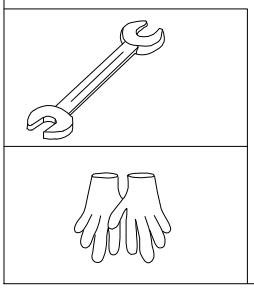

PART	NO	QTY
	L02B	6
	L06B	1
	L06C	1
	S105 M5X10	24
	M05 M5	24
	S26 M5X12	4

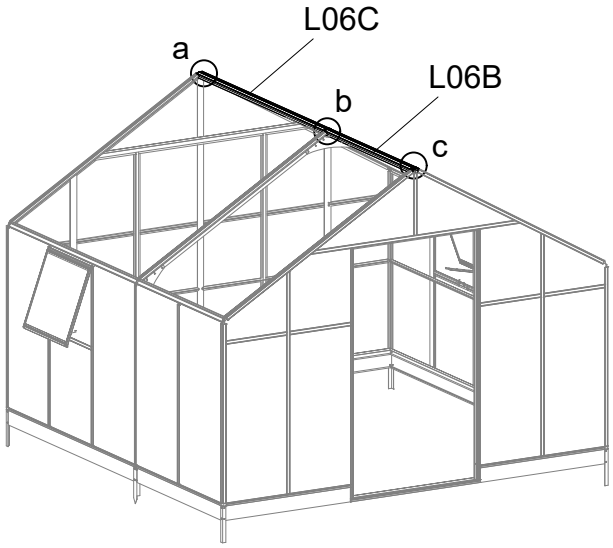

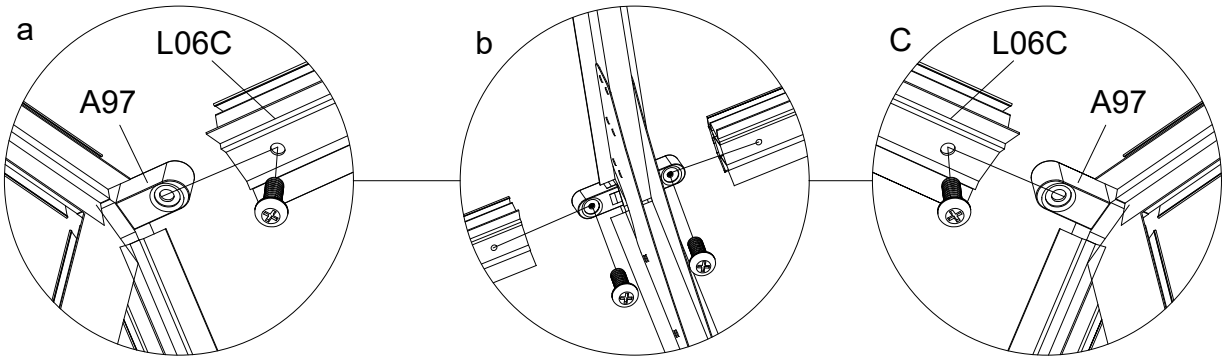

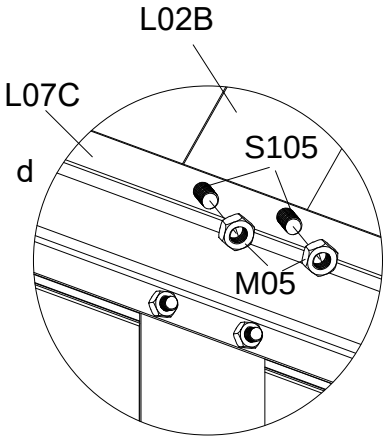

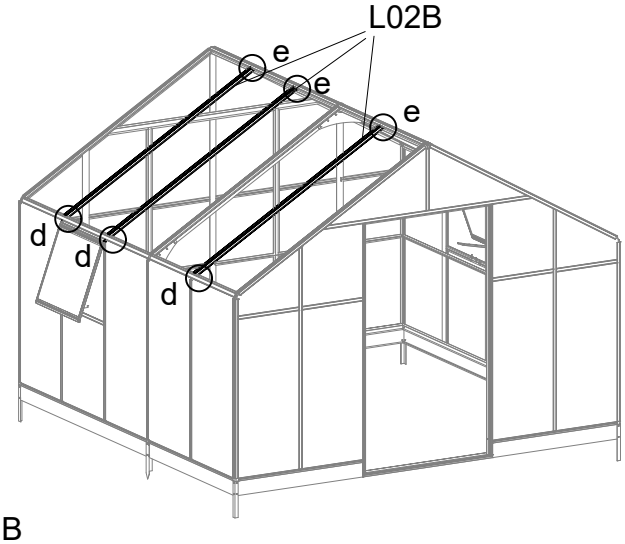

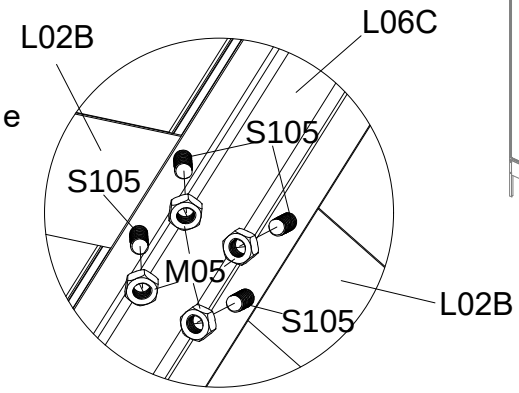

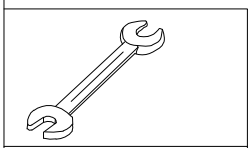

Fix glazing bars L02B (8pcs) to the eaves and the ridge profiles with S105 & M05.
Przymocowa listwy dociskowe L02B (8 szt.) do okapu i profili kalenicowych za pomoc elementów S105 i M05.

PART	NO	QTY
	L05B	2
	L05C	2
	D26	1
	S105 / M5X10	8
	M05 / M5	8
	Z08 / M4.2X16	2
	S26 / M5X12	12

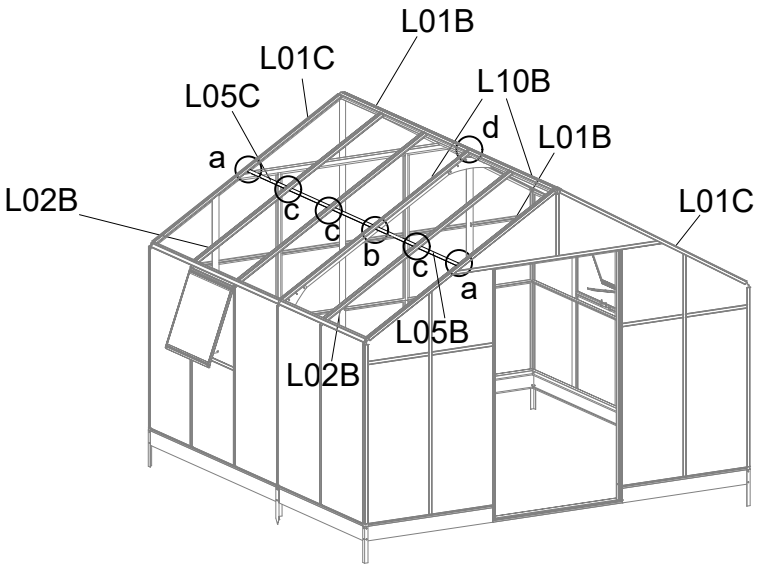

L05C with the extra reinforced edge in the middle should face inside.
L05C z dodatkowo wzmocnioną krawędzią pośrodku powinien być skierowany do wewnątrz.

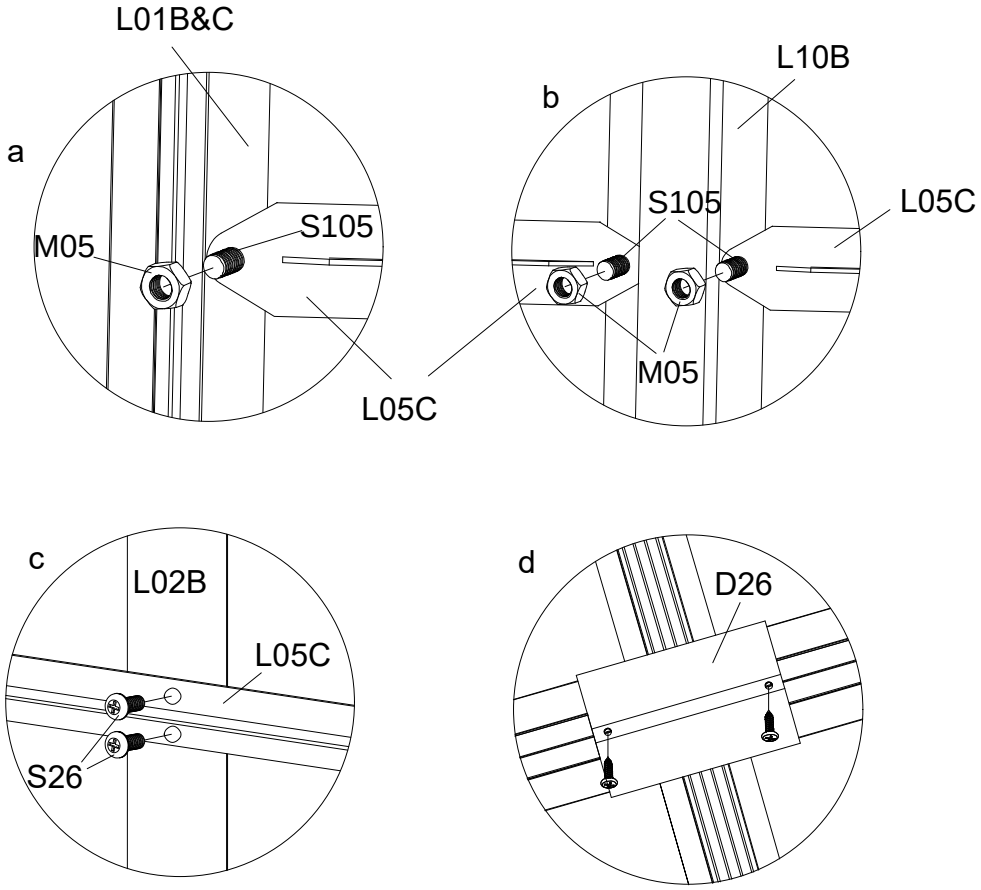

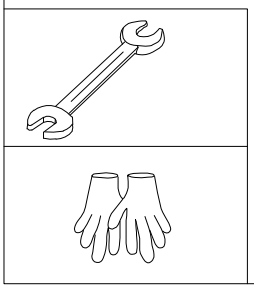

Fix D26 to L06C from outside with
self-tapping screws Z08, using a powered screwdriver.
Przymocować D26 do L06C od zewnątrz za pomocą wkrętów
samogwintujących Z08, używając wkrętarki elektrycznej.

PART	NO	QTY
	L04B	8
	S105 M5X10	16
	M05 M5	16
	Y9	8

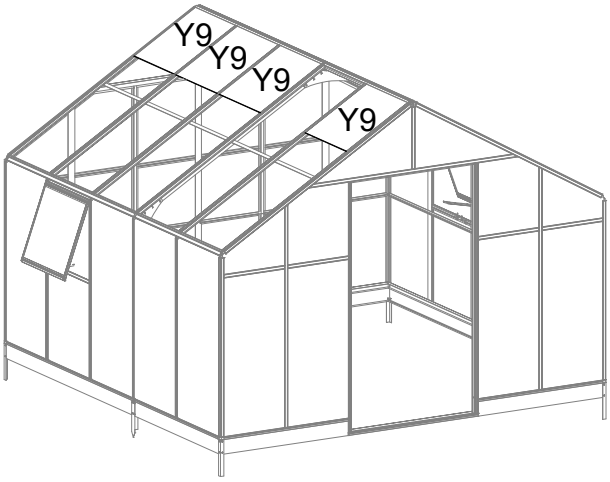

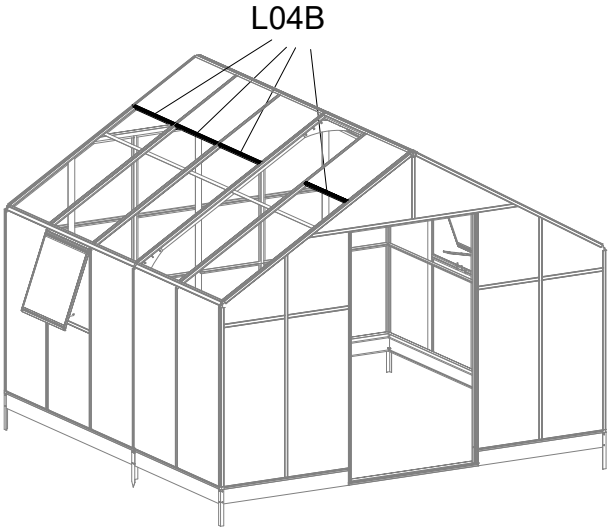

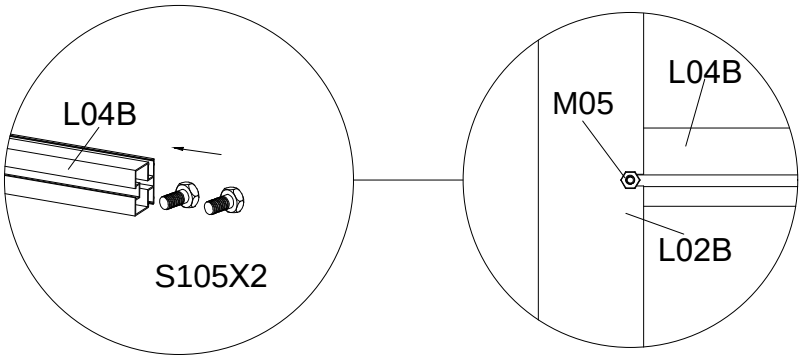

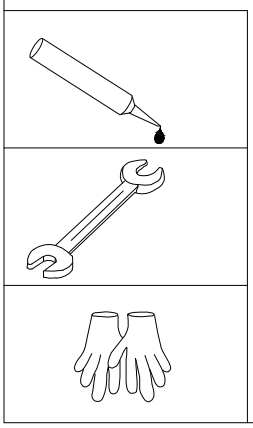

PART	NO	QTY
	L04B	2
	A03	2
	WINDOW1	2
	Y9	2
	S105 M5X10	12
	M05 M5	12

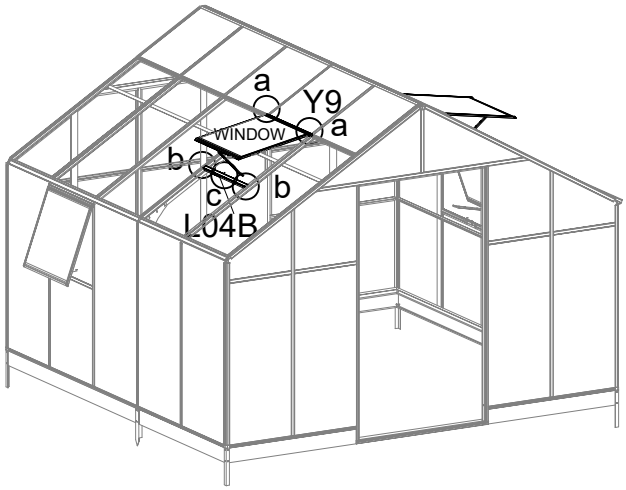

a

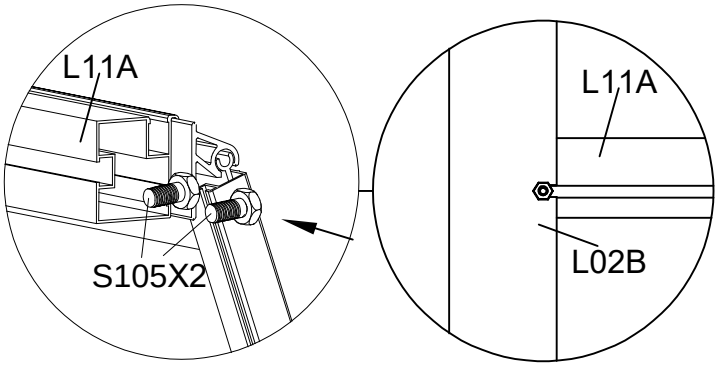

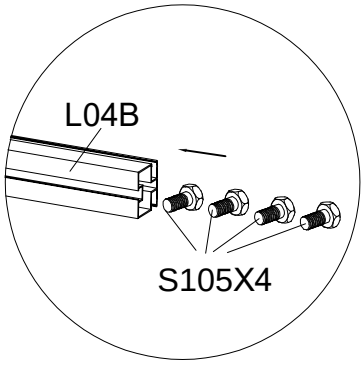

Slide 2 bolts (S105) into each L11A,and bolt it to L02B, using the S105 & M05.
Wsuń 2 śruby (S105) do każdego elementu L11A i przykręć go do elementu L02B za pomocą śrub S105 i M05.

b

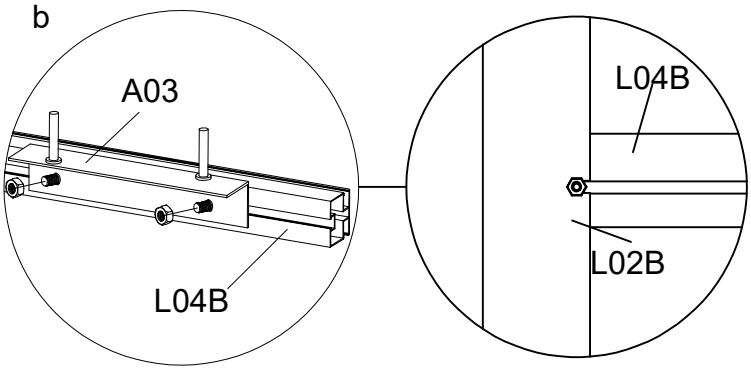

c

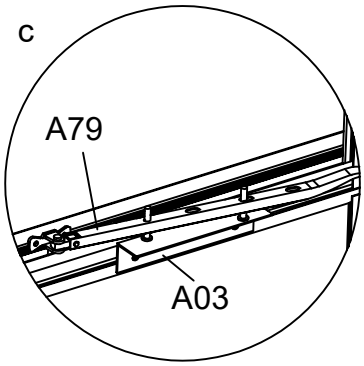

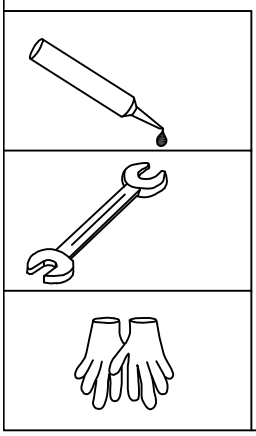

When installing L04B, the window needs to be lifted up to avoid the window not opening after the installation is complete.Podczas montażu L04B należy uchylić okno, aby po zakończeniu montażu nie było problemów z jego otwieraniem.

Before fixing A03, first close the window. Adjust the position of A03 according to A79 on the window, so that the window can be securely closed, and then fix S05 and M03 on A03.
Przed zamocowaniem elementu A03 należy najpierw zamknąć okno. Wyregulować położenie elementu A03 względem elementu A79 na oknie, tak aby okno można było bezpiecznie zamknąć, a następnie zamocować elementy S05 i M03 na elemencie A03.

PART	NO	QTY
	L09B	2
	L09C	2
	D25	2
	S26 M5X12	16
	S05 M6X12	4
	M03 M6	4
	Y7	8
	Y9	2

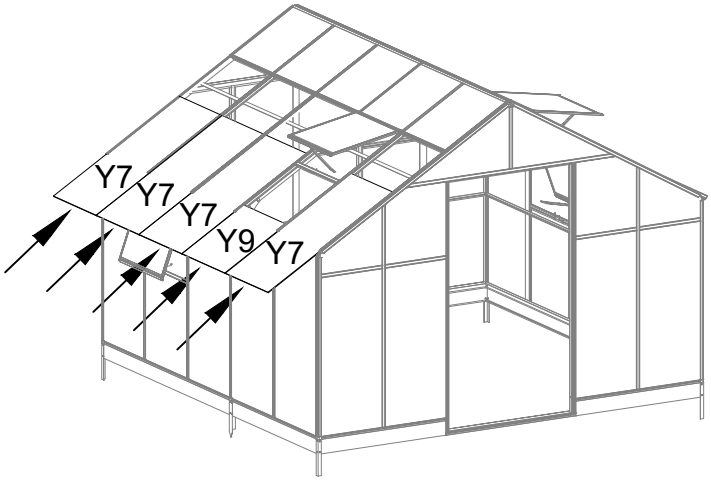

After the panels and windows are in position,
put some silicone sealant around to avoid leaking water.
Po zamontowaniu paneli i okien nałóż silikonowy uszczelniacz
wokół nich, aby zapobiec przeciekaniu wody.

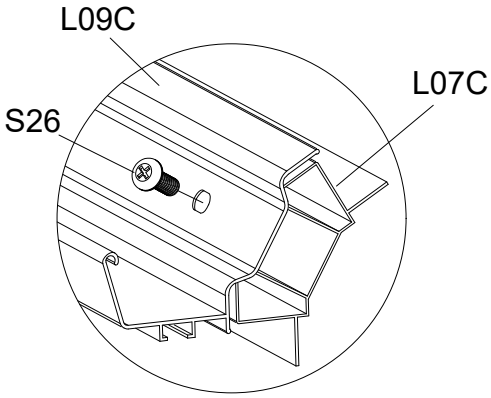

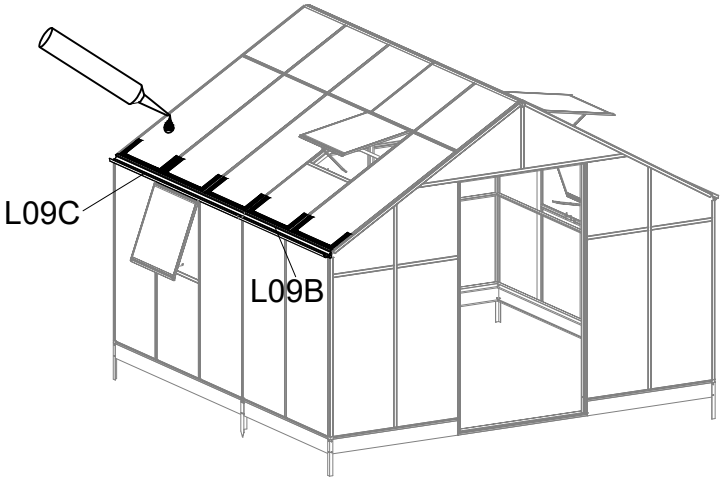

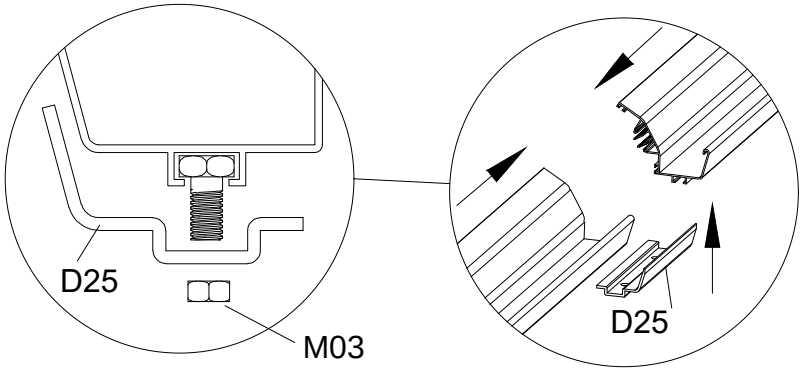

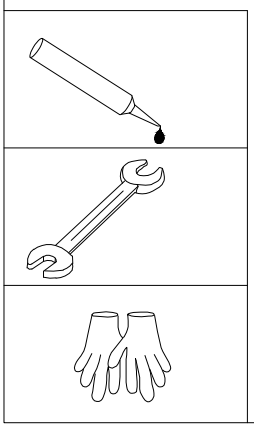

Slide 1*S05 into the bolt channel of both L09, fix D25 to L09 using S05 & M03.
Wsuń 1*S05 do otworu na śrubę w obu L09B, przymocuj D25 do L09B za pomocą S05 i M03.

PART	NO	QTY
	D00R-L	1
	D00R-R	1
	A51	4
	Z17 M4.8X16	8
	S27 M5X12	24

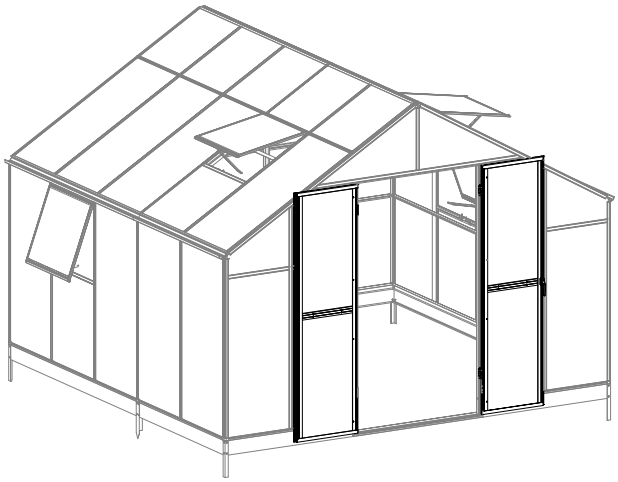

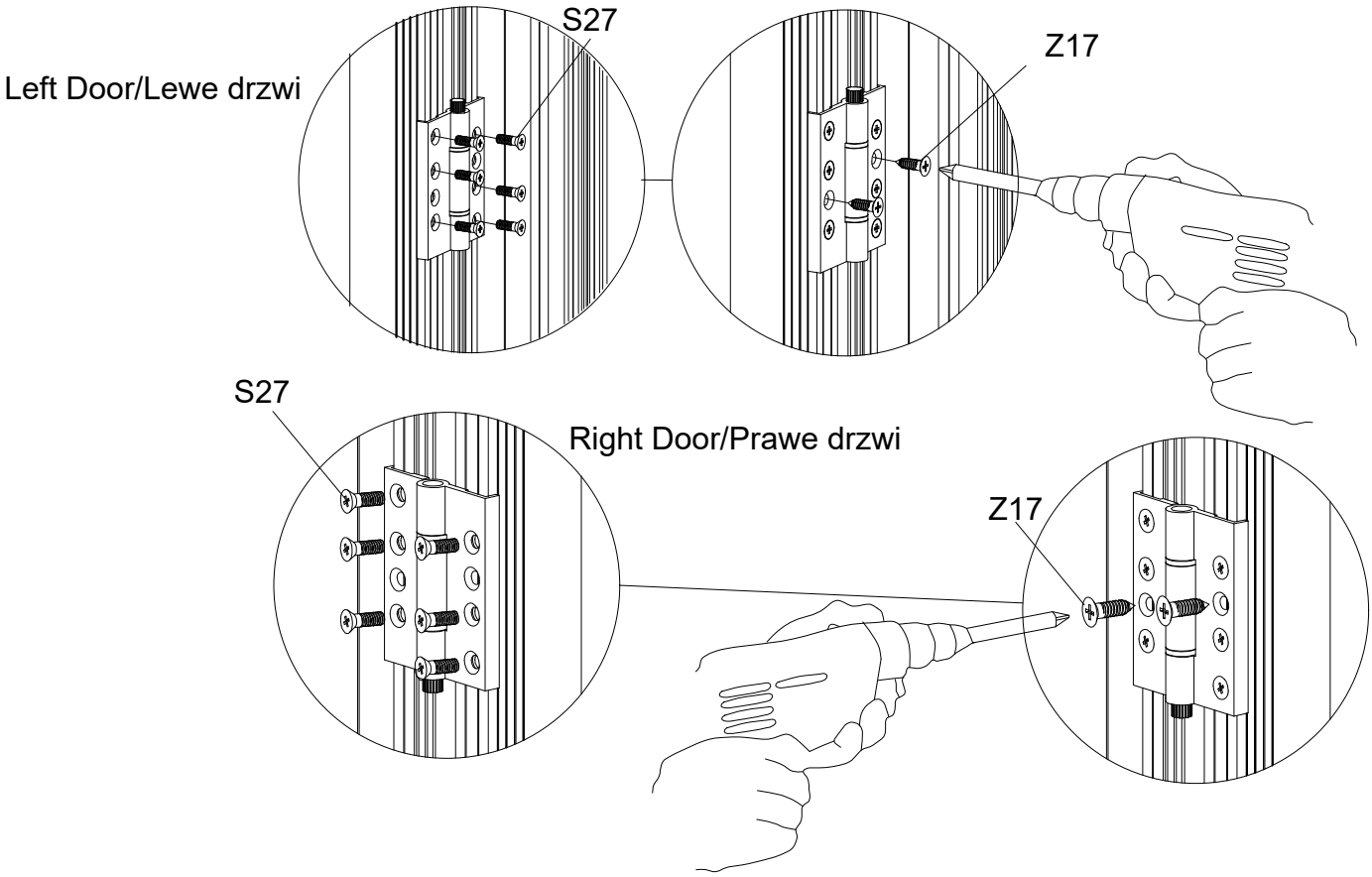

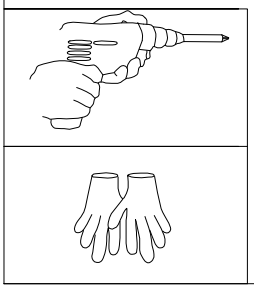

Fix A51(4 PCS) one side on the door profile and the other side to L02E/L02F using S27. Then secure with Z17.
Przymocować A51 (4 szt.) z jednej strony do profilu drzwi, a z drugiej strony do L02E/L02F za pomocą S27. Następnie zabezpieczyć za pomocą Z17.

PART	NO	QTY
	J172R	2
	J172L	2
	J173	2
	J94	4
	L25	4
	J93	4
	J166	4
	Z08 M4.2X16	4
	Z02 Ø4X16D	10

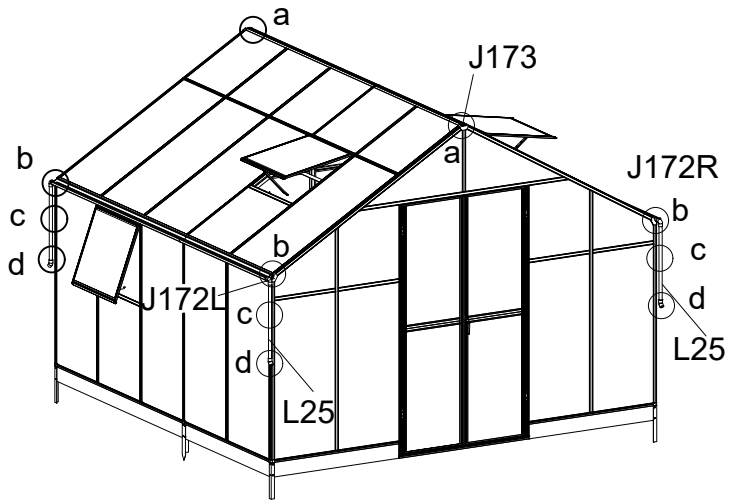

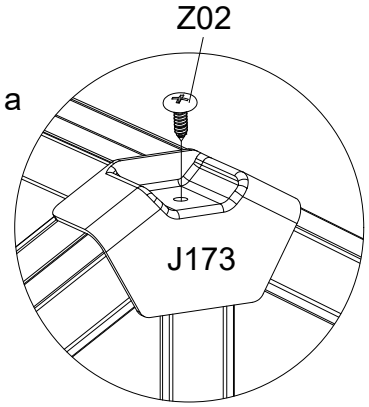

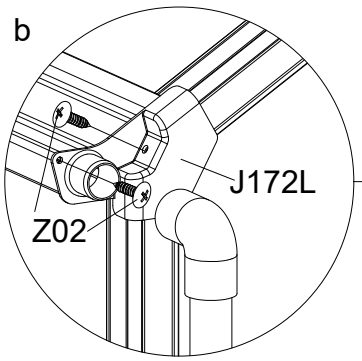

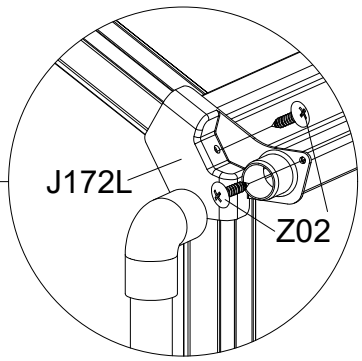

Fix the cover caps J173 into the ridge profile.
Przymocować zaślepki J173 do profilu kalenicowego.

Fix the cover caps (J172L/R) carefully with Z02. Be careful to ensure that the screws are driven in straight and in the correct position (see detail drawings).
Dokładnie zamocować nakładki osłonowe (J172L/R) za pomocą Z02. Należy uważać, aby śruby były wkręcone prosto i we właściwym położeniu (patrz rysunki szczegółowe).

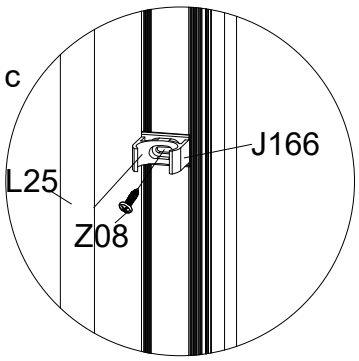

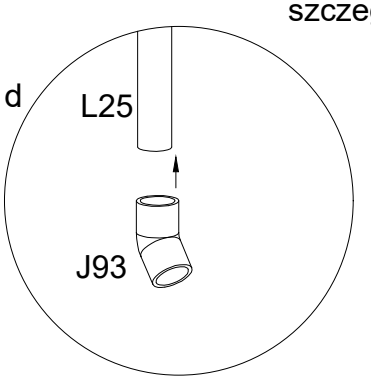

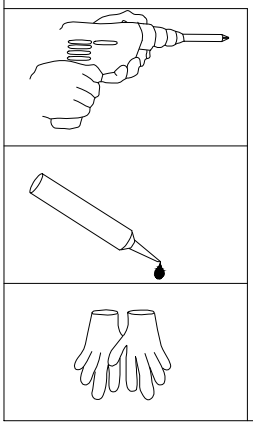

Drill a hole in L01A/L01B, approximately 3mm diameter and 400mm down from the gutter. Fix the J166 downpipe bracket with Z08 screws and then clipthe L25 downpipe into the J166 bracket.
Wywierć otwór w L01A/L01B o średnicy około 3 mm i 400 mm poniżej rynny. Przymocuj wspornik rury spustowej J166 za pomocą śrub Z08, a następnie zamocuj rurę spustową L25 w wsporniku J166.

If you wish to eliminate leaks, use glue when fixing the downpipe bends (not provided).
Jeśli chcesz wyeliminować przecieki, użyj kleju podczas mocowania kolanek rury spustowej (nie wchodzą w skład zestawu).