Focus Garden

INSTRUKCJA MONTAŻU

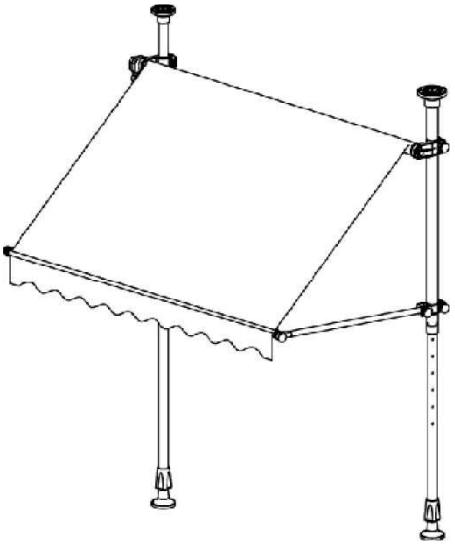

EASY 250x130, 300x130, 350x130
Markiza tarasowa

Polski

Instrukcje

Uwagi

Przed przystąpieniem do montażu i obsługi markizy należy uważnie przeczytać niniejszą instrukcję obsługi.

Rozłożona markiza jest narażona na różne obciążenia, np. wiatr, deszcz itp. Dlatego markizę należy zawsze umieszczać na twardej i równej powierzchni. W przeciwnym razie może ona stać się niestabilna lub przewrócić się. Przed rozpoczęciem montażu należy sprawdzić nośność miejsca montażu. W razie jakichkolwiek niejasności należy zwrócić się o profesjonalną pomoc.

Markizy są przede wszystkim zaprojektowane jako osłony przeciwsłoneczne. W przypadku wystąpienia silnego wiatru, ulewnego deszczu lub śniegu należy je natychmiast zwinąć. Korzystanie z markizy w zimowych warunkach pogodowych może spowodować jej uszkodzenie.

Należy przygotować następujące narzędzia:

Poziomica Klucz Drabina stopniowa

Uwaga:
Przed uruchomieniem markizy należy upewnić się, że wszystkie śruby i inne elementy mocujące są dokręcone.

Uwagi:
Folia z tworzywa sztucznego została nałożona w celu ochrony lakieru. Należy ją usunąć.

Ostrzeżenie

Zalecamy, aby co najmniej dwie osoby były zobowiązane aby podnieść markizę na miejsce.

Markiza i rama mogą być dostarczane z plastikowym opakowaniem. Należy je usunąć przed użyciem markizy.

Plastikowe torby mogą być niebezpieczne dla dzieci niemowląt. Przechowywać poza zasięgiem niemowląt dzieci, aby uniknąć ryzyka uduszenia.

Gwarancja

Markiza jest objęta gwarancją na wadliwe części i wykonanie przez okres jednego roku od daty dostawy. Wadliwe części zostaną wymienione w tym o kresie . Gwarancja obejmuje wyłącznie użytek domowy.

Zawartość

Zacznij od sprawdzenia, czy wszystkie części są kompletne.

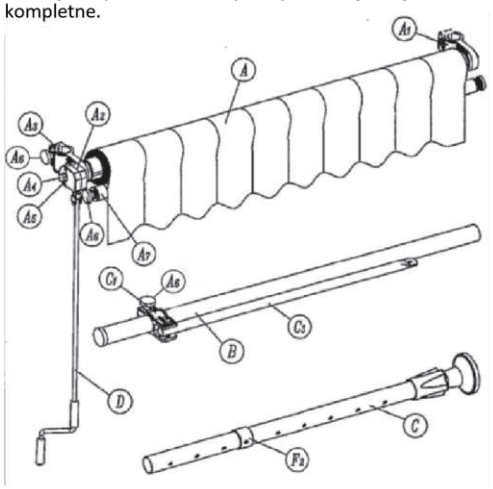

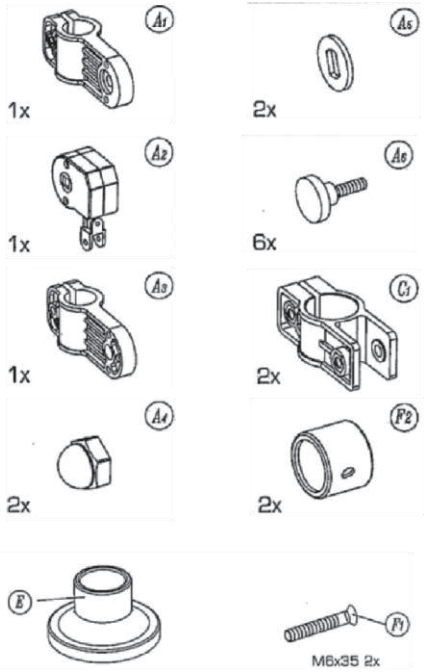

Instalacja

1. Włóż górne łożysko (B) do dolnego łożyska (C) i przymocuj górny panel (E) do górnego końca obudowy.
rurka (B).

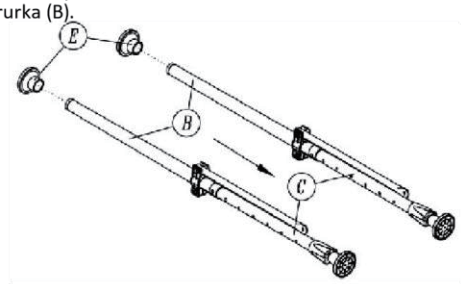

2. Dostosuj długość łożyska do wysokości sufitu. Zabezpiecz konstrukcję za pomocą połączenia śrubowego (F1/F2) w łożysku (C).

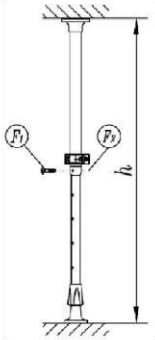

3. Po ustawieniu wysokości ponownie zdejmij górny panel. Odłącz (A6) od (A1) i (A3) i wsuń (A1) i (A3) na łożysko (B). Ustal przybliżoną wysokość markizy i ponownie dokręć (A6) .

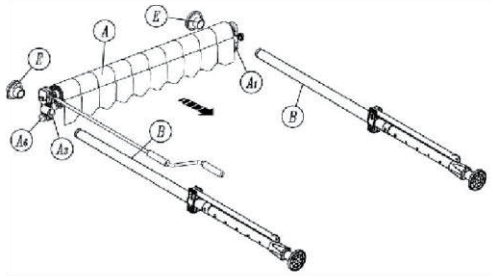

4. Teraz ustaw całą konstrukcję pionowo i przykręć łożysko (C) do dolnego końca i dokręć je. Upewnij się, że łożysko jest mocno zaklinowane pomiędzy
podłogą i sufitem, aby uniknąć przewrócenia się markizy.

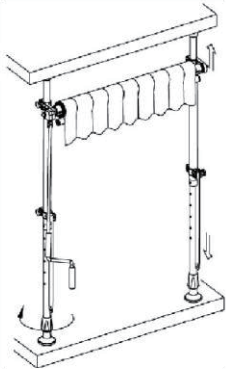

Zawartość

5. Użyj korby ręcznej (D), aby całkowicie rozwinąć markizę. Odkręć śrubę (A6) od rury balastowej (A7) i połącz wzmocnienie (C3) z rurą balastową (A7). Ponownie dokręć śrubę (A6) .

Aby ustawić ostateczną wysokość markizy, należy ponownie odłączyć śrubę (A 6) od (C1) i wyregulować pozycję markizy. Ponownie dokręć śrubę (A6).

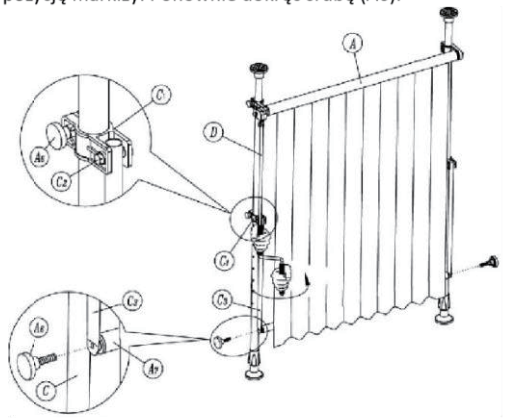

Jeśli tkanina znajduje się w pozycji przedstawionej tutaj, nie używaj korby ręcznej do zamykania markizy. Zmień kąt nachylenia i spróbuj ponownie.

Regulacja wysokości

Konstrukcja markizy może być regulowana na kilka sposobów.

Wysokość konstrukcji: Przesunąć łożyska (B) i (C) bardziej do siebie lub od siebie. Poluzuj lub dokręć gwint w łożysku. (C)

Wysokość markizy: Poluzuj śruby mocowań (A1) i (A3) i zmień położenie mocowań.

Kąt nachylenia: Poluzuj śruby mocujące (C1) i zmień położenie mocowań.

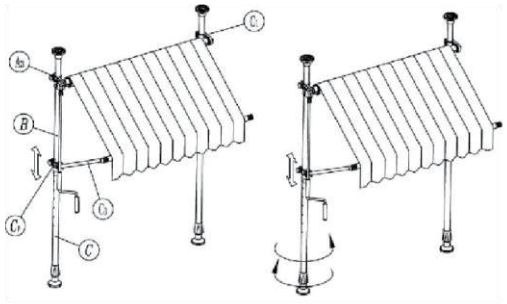

Otwieranie i zamykanie markizy

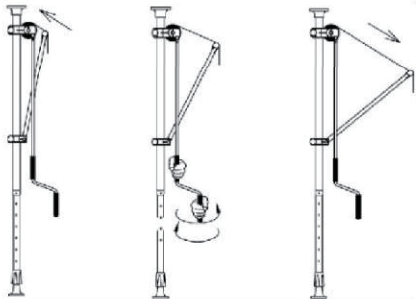

Nieprawidłowy montaż markizy

Przykład:

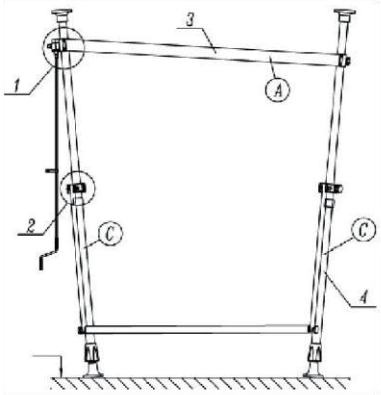

Mocowania (A1) i (A3) muszą być ustawione pod kątem 90° do osi (A).

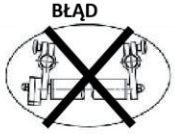

Prawidłowa instalacja!

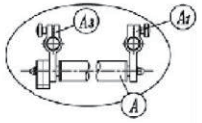

Mocowania (C1) muszą być ustawione pod kątem 90° do osi (A).

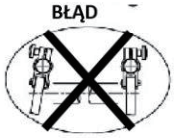

Prawidłowa instalacja!

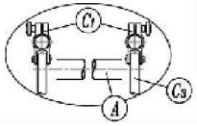

Po udanej instalacji oś (A) musi być równoległa do podłoża, a oś (C) pionowa do podłoża.

Jeśli wszystko zostało prawidłowo zainstalowane, markiza powinna wyglądać jak na poniższych zdjęciach:

Widok z przodu

Widok z boku

Nieprawidłowa instalacja (ciąg dalszy)

Uwaga!
Mechanizm korbowy zwijacza markizy nie posiada ogranicznika, który ograniczałby obroty (tylko obsługa ręczna). Aby uniknąć uszkodzenia tkaniny, należy upewnić się, że tkanina markizy jest zawsze całkowicie zwinięta.

Konserwacja

Na początku każdego sezonu markizowego należy sprawdzić, czy wszystkie śruby są dokręcone. Raz w roku należy wyczyścić ramę wodą z mydłem.

W przypadku konieczności przechowywania markizy, upewnij się, że jest ona czysta i sucha, wybierz suche, przewiewne pomieszczenie do przechowywania, aby uniknąć wilgotnych plam.

Aby zapewnić długą żywotność markizy, należy ją czyścić łagodnym detergentem. Usuń pleśń i wilgotne plamy łagodnym mydłem, nigdy nie używaj detergentów zawierających rozpuszczalniki, które wybielają tkaninę i uszkadzają splot.

Aby uniknąć potencjalnych uszkodzeń, nigdy nie używaj alkalicznych lub kwaśnych detergentów ani strumieni pary do czyszczenia tkaniny. Aby uniknąć zużycia materiału. Ważne jest, aby unikać gromadzenia się wody na markizie poprzez odprowadzanie wody.

Poniżej znajduje się przegląd typowych zdarzeń. Zdarzenia te nie są uważane za usterki, o ile nie występują zbyt często.

Tkanina może zwisać z powodu własnego ciężaru.

Technologia produkcji może sprawić, że różne obszary tkaniny będą miały nieco inne kolory.

Cieniowanie jest jedynie efektem optycznym. Wynika ono z różnych załamań światła i pofałdowanych obszarów.

Gwinty mogą nie przebiegać w linii prostej, co jest związane z montażem.

Uwagi ogólne dotyczące tkaniny markizy

Tkaniny markizowe to produkty o wysokiej wydajności. Jednak nawet przy dzisiejszej technologii i ze względu na wymogi ochrony środowiska, nie są one doskonałe. Pomimo doskonałej produkcji i techniki przetwarzania, w tkaninie pojawiają się pewne wady, które mogą prowadzić do reklamacji.

Ogólnie rzecz biorąc, efekty te występują w różnym stopniu w prawie wszystkich tkaninach markizowych. Nie obniżają one jednak w żaden sposób jakości tkanin.

Aby uniknąć irytacji lub nieporozumień, chcielibyśmy zwrócić uwagę na następujące cechy:

- **Zagniecenia powstają** podczas pakowania i składania tkanin markizowych. Zwłaszcza na powierzchni markiz w jasnych kolorach mogą występować przebarwienia w zagnieceniach, które mogą wyglądać jak paski brudu w czarnym oświetleniu, nie osłabiają one zdolności markizy do obsługi.

- **Efekty kredowe** to jasne paski, które pojawiają się podczas przetwarzania produktów rafinowanych. Nie da się ich całkowicie uniknąć pomimo zachowania szczególnej ostrożności.

- **Odporne na deszcz** poliestrowe tkaniny markizowe są wodoodporna i odporna na deszcz przy minimalnym kącie nachylenia 14°. Podczas ulewnego lub długotrwałego deszczu markiza musi być zwinięta, aby uniknąć uszkodzeń. Mokrą zwiniętą markizę należy jak najszybciej rozwinąć do wyschnięcia.

- **Zagniecenia** w obszarach szwu i szerokości tkaniny są wynikiem wielokrotnego ubijania tkaniny i różnej siły nawijania. Wynikające z tego naprężenia substancji mogą powodować falowanie. (np. splot w jodełkę lub o strukturze plastra miodu)

Nić materiału nie może być tego samego koloru co część materiału, w której znajduje się szew.

CE

Declaration of Performance / Deklaracja właściwości użytkowych

No. 010-2024

1. Commercial name of the product / Nazwa handlowa produktu:

Balcony awning/ Markiza balkonowa

2. Model / Typ:

EASY 250x130cm, 300x130cm, 350x130cm

3. Intended use / Przeznaczenie:

External use / Zastosowanie zewnętrzne

4. Name and contact address of the authorised representative / Nazwa i adres kontaktowy upoważnionego przedstawiciela:

Focus Garden Sp. z o.o.
ul. B. Krzywoustego 3, 61-144 Poznań, Poland

5. System of assessment and verification of constancy of performance / System oceny i weryfikacji stałości właściwości użytkowych:

4

6. Harmonized standard / Norma zharmonizowana:

EN 13561:2015
EN 13561:2004/A1:2008

7. Declared performance / Deklarowane właściwości użytkowe:

Essential characteristics / Cechy zasadnicze	Performed / Spełnione	Standard/Norma EAD
Resistance to wind / Odporność na wiatr	Class 2 / Klasa 2	EN 13561:2015 EN 13561:2004/A1:2008

8. Appropriate Technical Documentation and/or Specific Technical Documentation / Odpowiednia dokumentacja techniczna i/lub specjalistyczna dokumentacja techniczna:

---

9. The performance of the product identified above is in conformity with the set of declared performance/s. This declaration of performance is issued, in accordance with Regulation (EU) No 305/2011, under the sole responsibility of the manufacturer identified above. / Właściwości użytkowe produktu określonego powyżej są zgodne z zestawem deklarowanych właściwości użytkowych. Niniejsza deklaracja właściwości użytkowych wydana zostaje zgodnie z rozporządzeniem (UE) nr 305/2011 na wyłączną odpowiedzialność producenta określonego powyżej.

Signed on behalf of / Podpisano w imieniu:
Focus Garden Sp. z o.o.

Focus Garden sp. z o.o.
z siedzibą w Poznaniu (61-144), ul. B. Krzywoustego 3
zarejestrowana w KRS pod nr 0000928047
przez SR Poznań Nowe Miasto i Wilda w Poznaniu
NIP: 7642696142, REGON: 382006469

date of issue / data wystawienia
[28/12/2024]