Cultivo™

Aluminium PC Greenhouse
W240 x L362 x H230 cm

Szklarnia aluminiowa z poliwęglanu
szer. 240 x dł. 362 x wys. 230 cm

ASSEMBLY INSTRUCTION

INSTRUKCJA MONTAŻU

IMPORTANT!
Please read all instructions carefully before assembly.
It is best to familiarize yourself with the parts and collate the appropriate parts for each step.
Przed montażem należy dokładnie przeczytać instrukcje.
Rekomendujemy zapoznać się z częściami i pogrupować odpowiednie elementy do każdego etapu montażu.

www.focusgarden.pl

PLATFORM PODSTAWA

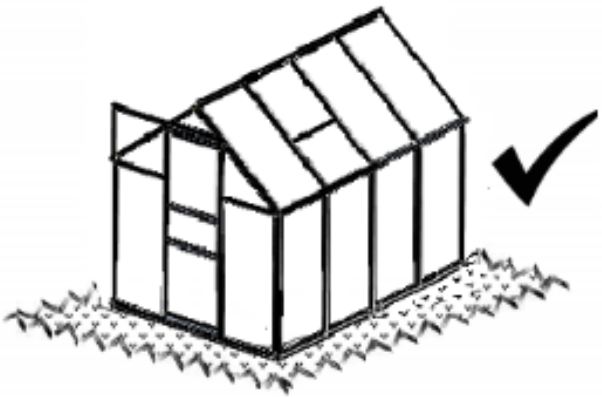

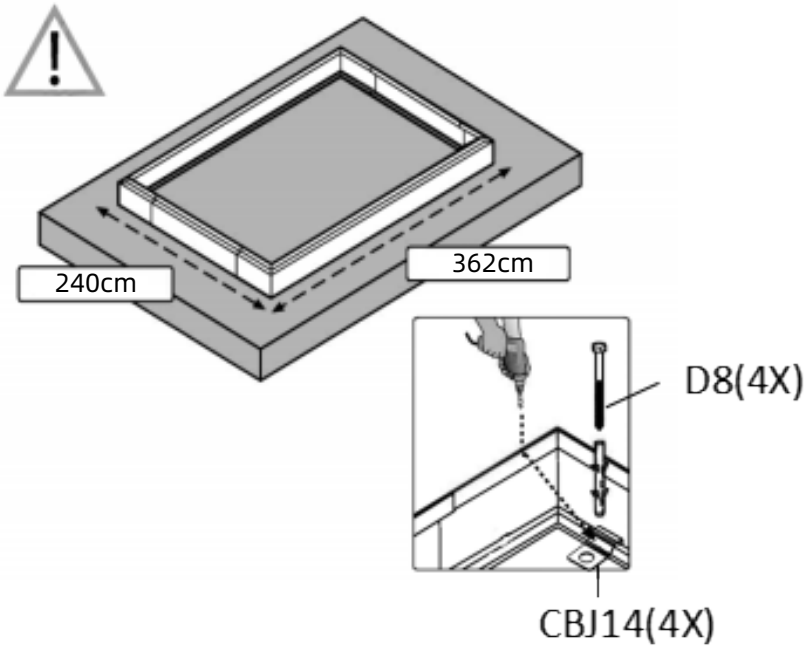

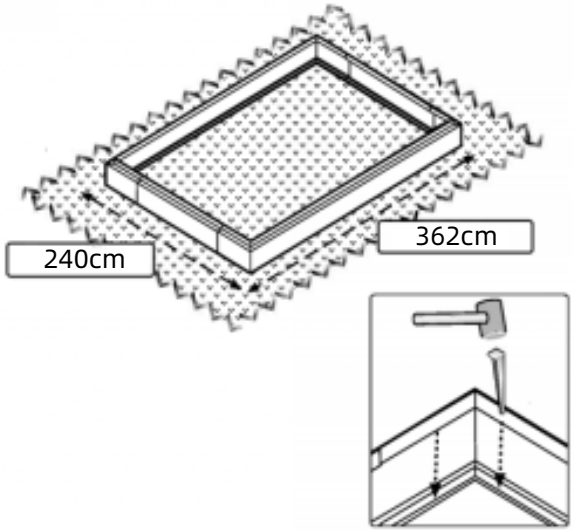

SAFETY ADVICE

We strongly recommend the use of work gloves during assembly. Always wear shoes and safety goggles when working with extruded aluminum. Do not attempt to assemble the Aluminum Greenhouse in windy or wet conditions. The Aluminum Greenhouse must be positioned and fixed on a flat level surface. Ensure there are no hidden pipes or cables in the ground before inserting the pegs. Do not position your Aluminum Greenhouse in an area exposed to excessive wind. Do not lean against or push the Aluminum Greenhouse during construction. Do not touch overhead power cables with the aluminum profiles. Keep children away from the assembly area. Do not attempt to assemble this Aluminum Greenhouse if you are tired ,have taken drugs oralcohol or if you are prone to dizzy spells. Dispose of all plastic bags safely and keep them out of reach of children. If using a step ladder or power tools ensure that you follow the manufactures safety advice. Hot items such as recently used grills, blowtorches etc.must not be stored in the wall shed.

ZASADY BEZPIECZEŃSTWA

Aby zapobiec obrażeniom, podczas montażu koniecznie jest noszenie rękawic ochronnych, okularów ochronnych oraz obuwia i odzieży roboczej z długim rękawem. Nie należy montować szklarni podczas wietrznych, mokrych i niekorzystnych warunków pogodowych. Montaż powinien się odbywać w suchy, spokojny i pogodny dzień. Szklarnia musi być ustawiona i zamocowana na płaskiej, równej oraz stabilnej powierzchni, dodatkowo należy ją zakotwiczyć do podłoża, aby uniknąć porwania przez wiatr. Przed rozpoczęciem montażu należy upewnić się, że w ziemi nie ma ukrytych rur lub kabli. Szklarnie należy ustawić w miejscu, które jest dobrze osłonięte przed działaniem wiatru. Podczas montażu nie należy popychać ani opierać się o konstrukcję szklarni. Bezwzględnie należy unikać kontaktu profili aluminiowych z napowietrznymi kablami instalacji elektrycznej. Zabrania się wstępu na obszar budowy dzieci, osób niepełnoletnich, osób niepełnosprawnych, osób nietrzeźwych lub pod wpływem środków odurzających oraz zwierząt. Prosimy w bezpieczny sposób zutylizować wszystkie plastikowe opakowania i trzymać je poza zasięgiem dzieci.
Używając podczas montażu drabiny lub narzędzi elektrycznych, należy przestrzegać zasad bezpieczeństwa wskazanych przez producenta. Gorące przedmioty, takie jak niedawno używany grill, palniki i inne, nie mogą być stawiane i przechowywane w pobliżu paneli poliwęglanowych.

GENERAL ADVICE

This is a multi-part assembly, allow at least 3-4 hours for assembly. In selecting a site-choose a sunny level position away from overhanging trees and well protected against the wind. If you are fixing your Aluminum Greenhouse directly to a solid concrete foundation use the pre-drilled holes in the metal base supplied. The component parts should be checked and laid out close at hand. Keep all small parts (screws etc) in a bowl so they do not get lost. Keep roof clear of snow and leaves.

WSKAZÓWKI OGÓLNE

Szklarnia przeznaczona jest do montażu wieloetapowego, na pracę należy przeznaczyć co najmniej 3-4 godziny. Szklarnie należy ustawić w dobrze naświetlonym miejscu z dala od gałęzi drzew, które jest jednocześnie dobrze chronione przed nadmiernym wiatrem. W przypadku mocowania szklarni bezpośrednio do betonowego fundamentu należy użyć wstępnie wywierconych otworów w dostarczonej metalowej podstawie. Części składowe powinny być sprawdzone, pogrupowane i rozłożone w zasięgu ręki. Wszystkie drobne części (takie jak śruby, itp.), aby się nie zgubiły, rekomendujemy trzymać w odpowiednim naczyniu. Dach szklarni należy bezwzględnie oczyszczać ze śniegu, liści i innych zanieczyszczeń.

CARE & MAINTENANCE

When your aluminum greenhouse needs cleaning, use a mild detergent solution and rinse. Do NOT use acetone, abrasive cleaners or other special detergents to clean the clear panels.

KONSERWACJA I PIELĘGNACJA

Kiedy szklarnia wymaga czyszczenia, prosimy używać wyłącznie łagodnego detergentu, a na koniec spłukać wodą. NIE NALEŻY używać acetonu, środków ściernych lub innych środków czyszczących na bazie rozpuszczalników do czyszczenia paneli poliwęglanowych.

TOOL&EQUIPMENT NARZĘDZIA I WYPOSAŻENIE

Protective Equipment | Sprzęt ochronny

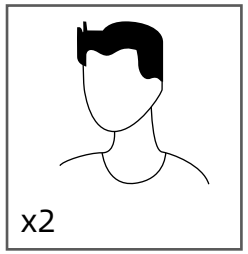

- ☐ 2 people needed
- ☐ Wymagane 2 osoby

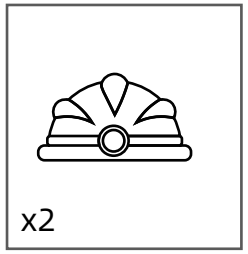

- ☐ Safety Helmet
- ☐ Kask ochronny

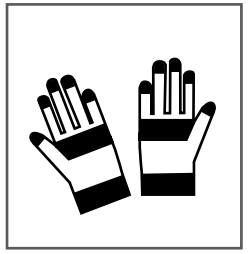

- ☐ Gloves
- ☐ Rękawiczki ochronne

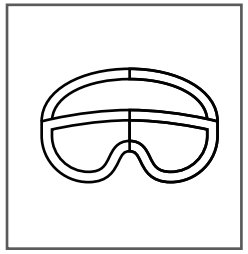

- ☐ Goggles
- ☐ Okulary ochronne

Measuring Tools & Installation Equipment | Narzędzia i sprzęt montażowy

- ☐ Tape Measure
- ☐ Miara

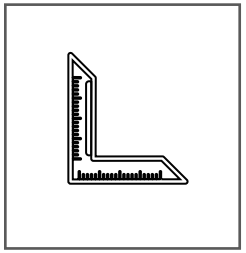

- ☐ Angle Rule
- ☐ Kątomierz

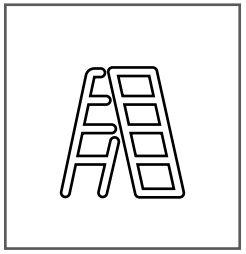

- ☐ Triangular Ladder
- ☐ Drabina

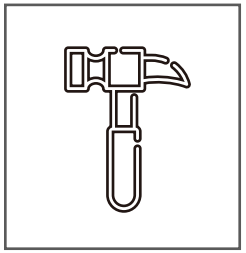

- ☐ Mallet
- ☐ Młotek gumowy

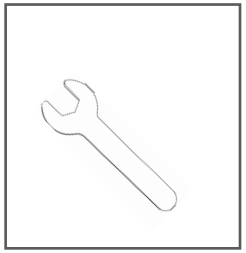

- ☐ SpannerC10
- ☐ Klucz płaski 10

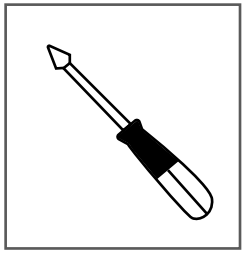

- ☐ Cross Screwdriver
- ☐ Śrubokręt krzyżowy

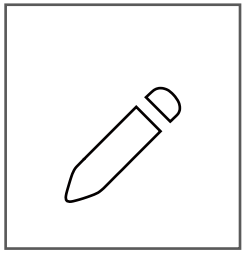

- ☐ Marking Pen
- ☐ Marker

BEFORE ASSEMBLY PRZED MONTAŻEM

1. Selecting a site.
The product must be positioned and fixed on a flat level surface.
Choose a sunny position away from overhanging trees.
1. Wybór miejsca instalacji.
Szklarnię należy ustawić i zamocować na płaskiej, równej i stabilnej powierzchni.
Miejsce powinno być dobrze naświetlone, z dala od gałęzi drzew i jednocześnie dobrze chronione przed nadmiernym wiatrem.

2. We strongly recommend this product to be secured directly to a solid foundation.
2. Zdecydowanie zalecamy, aby szklarnia była montowana bezpośrednio do solidnego fundamentu.

3. The multi-part assembly is better achieved by two people. Allow at least half day for the assembly process.
3. Montaż powinien być wykonywany przez dwie osoby. Na pracę należy przeznaczyć co najmniej pół dnia.

4. Take all components & parts out of the packages. Sort the parts and check against the content parts list.
4. Prosimy wyjąć wszystkie komponenty i części z opakowań, posortować je i sprawdzić z listą części.

5. Parts should be laid out close at hand. Keep all small parts(screws etc.) in a bowl so they do not get lost.
5. Części powinny być ułożone w zasięgu ręki. Wszystkie drobne części (takie jak śruby, itp.), aby się nie zgubiły, rekomendujemy trzymać w odpowiednim naczyniu.

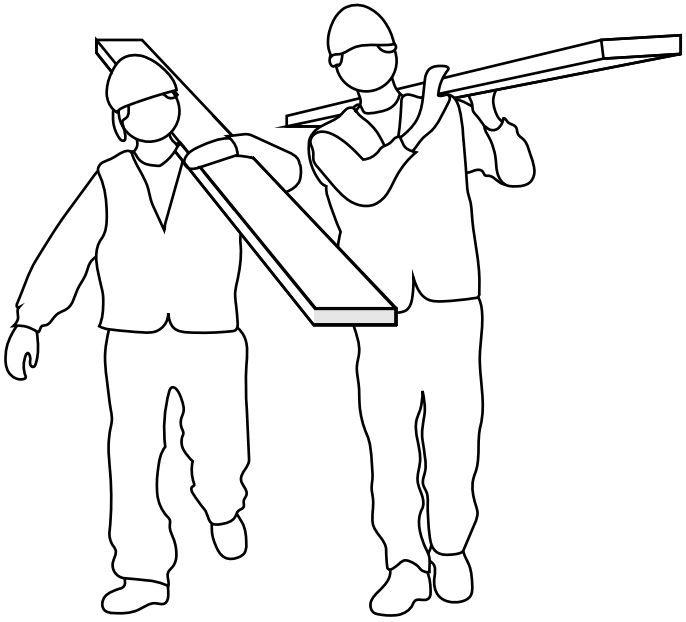

6. Please note multi-holes profiles are used in this. As a result some holes in the profiles are not used during assembly.
6. Prosimy zauważyć, że profile stosowane do budowy szklarni są wielostronne. W związku z tym niektóre otwory w profilach mogą pozostać niewykorzystywane podczas montażu.

7. Please review entire instructions before starting. Carry out the assembly steps in exact order.
7. Przed rozpoczęciem pracy należy dokładnie zapoznać się z instrukcją. Prosimy postępować krok po kroku wg przedstawionej kolejności.

8. Please consult your local authorities if any permits are required prior to constructing the product.
8. Jeśli przed rozpoczęciem budowy szklarni wymagane są jakiekolwiek pozwolenia, prosimy skonsultować się z lokalną administracją.

Contents Zawartość

code Kod	Qty Ilość
3A1	1
3A2	10
3A3	10
3A4-1	1
3A4-2	1
3A5	1

code Kod	Qty Ilość
3B1	4
3B2-1	1
3B2-2	1
3B2-3	1
3B2-4	1
3C1	1

Contents Zawartość

code Kod	Qty Ilość
3C2 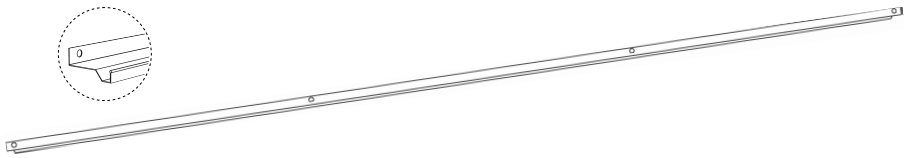	1
3D1 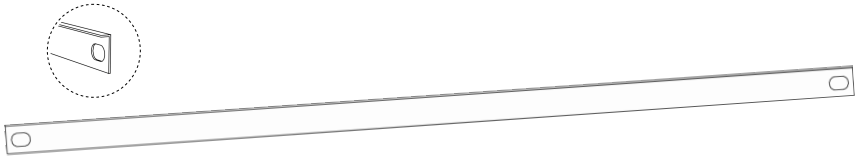	2
3D2 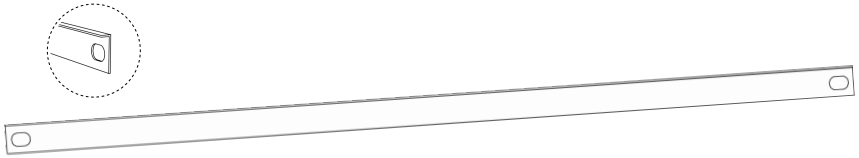	2
3D3 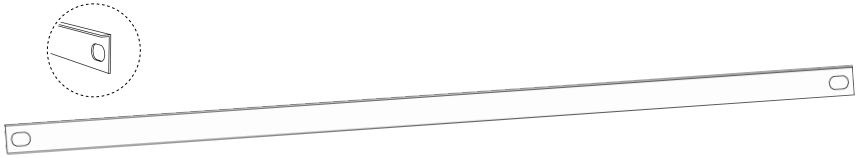	2
3D4 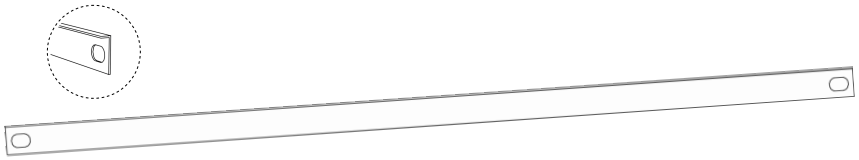	2
3D5 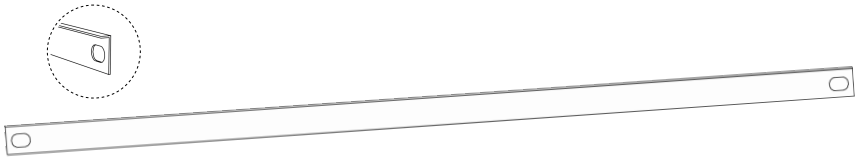	6

code Kod	Qty Ilość
3D6 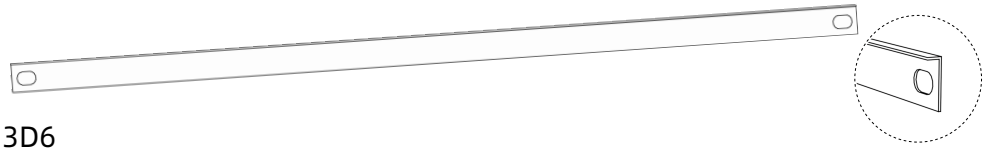	2
3E1	4
3E2	2
3F1	2
3G1 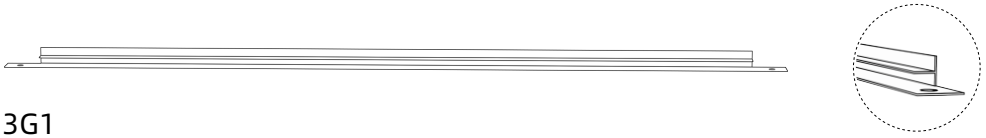	2
2H1	2

Contents Zawartość

code Kod	Qty Ilość
2H2	2
2I1	1
2I2	1
3J1	1
3K1-1	1
3K1-2	1

code Kod	Qty Ilość
3L1	1
3M1	2
3N1	4
3O1	2
3P1-1	2
3P1-2	2

Contents Zawartość

code Kod	Qty Ilość
3Q1	2
3R1	4
3S1	2
3T1	2
2E2	2
2E1	2

code Kod	Qty Ilość
2S2	1
2S1	1
2N1	1
2N2	1
2BJ7 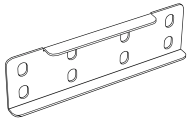	4
2BJ8 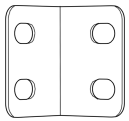	4
2BJ9	3
2BJ10	1

Contents Zawartość

code Kod	Qty Ilość
2BJ11	4
2BJ12	2
2BJ14	2
2BJ15	2
CTBJ14	4

code Kod	Qty Ilość
C4	2
C1	8

code Kod	Qty Ilość
KH	248

code Kod	Qty Ilość
VT1	2
C2	2
D1	35
D4	3
D2	10
A1	255
D3	10
A2	257
2BJ16	2
2BJ17	4

code Kod	Qty Ilość
2PC1	4
2PC2	2
2PC3	2
2PC4	2
2PC5	12
2PC6	10
2PC7	2
2PC8	4
2PC10	2
2PC12	2
2PC14	2
2PC16	2

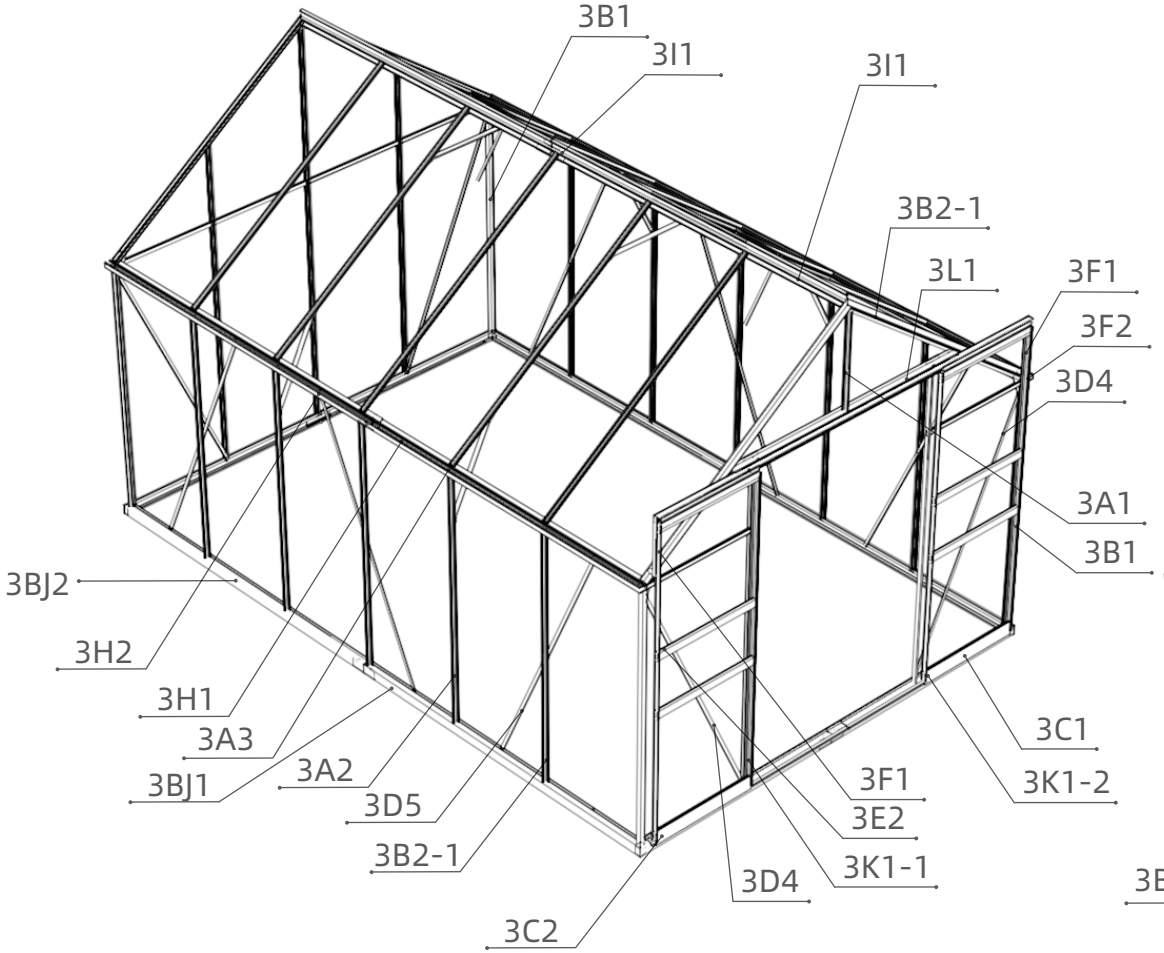
3B1
3I1
3I1
3B2-1
3L1
3F1
3F2
3D4
3A1
3B1
3BJ2
3H2
3H1
3A3
3BJ1
3A2
3D5
3B2-1
3C2
3D4
3K1-1
3E2
3F1
3K1-2
3C1

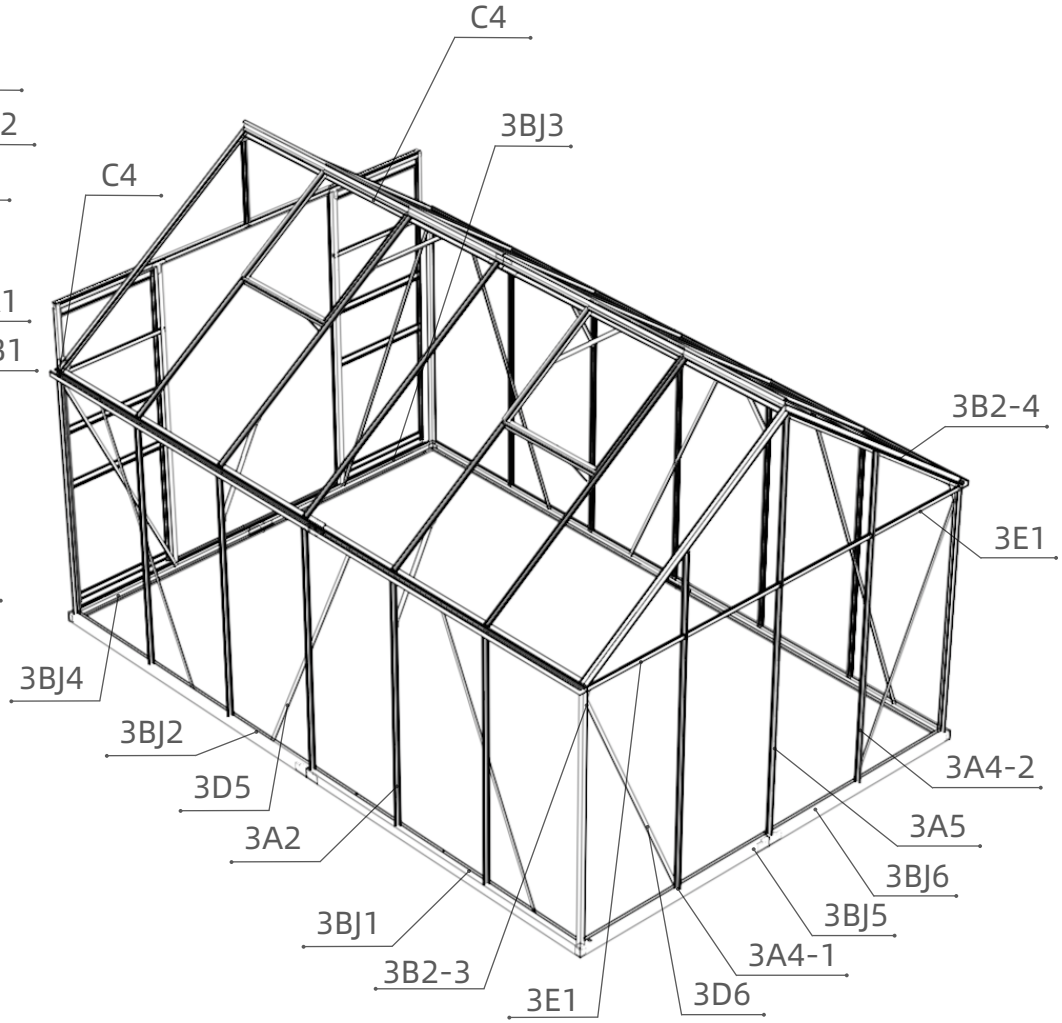
C4
3BJ3
C4
3B2-4
3E1
3BJ4
3BJ2
3D5
3A2
3BJ1
3B2-3
3E1
3D6
3A4-1
3BJ5
3BJ6
3A5
3A4-2

1

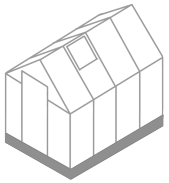

2E2	x2	2S1	x1	A1	x32
2E1	x2	2N1	x1		
2S2	x1	2BJ7	x4	A2	x32
2N2	x1				

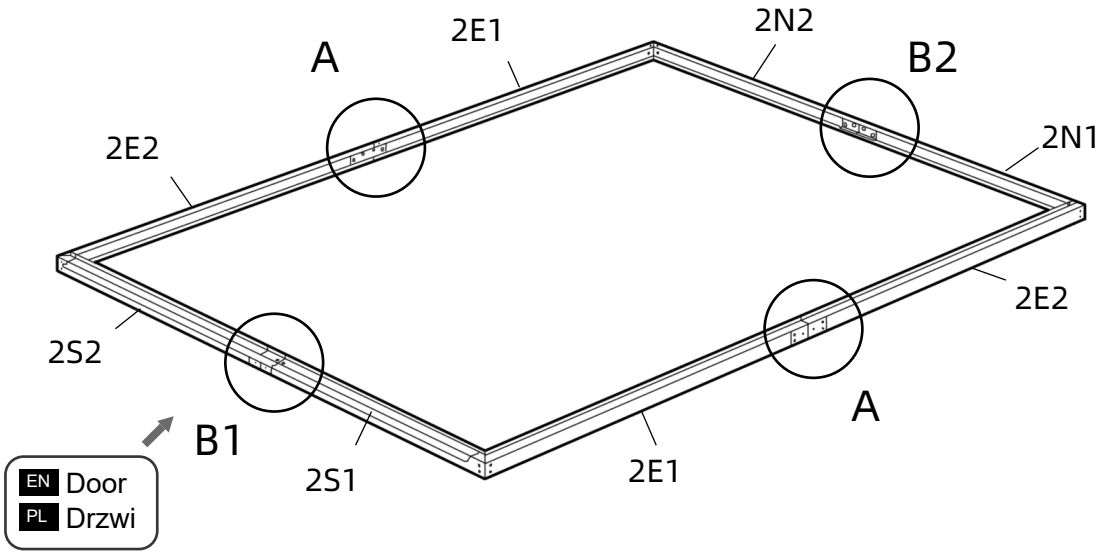

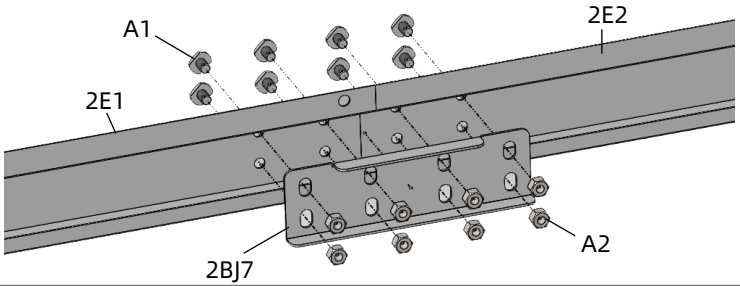

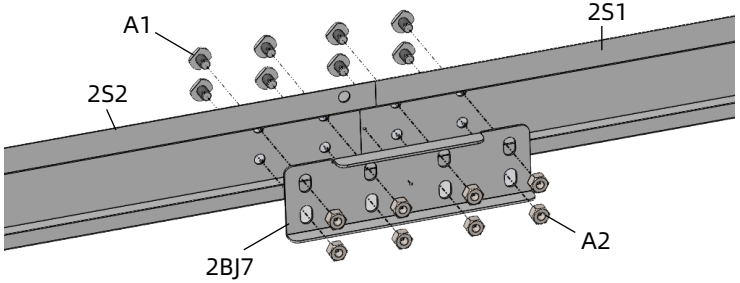

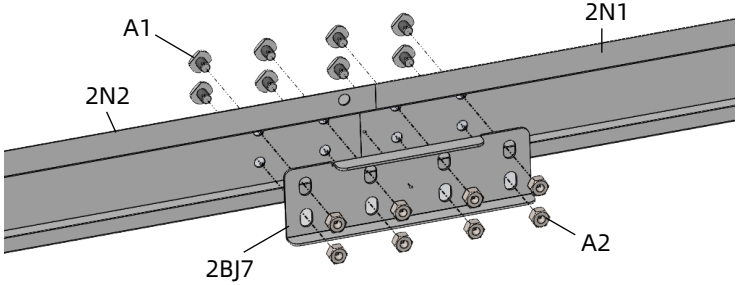

2

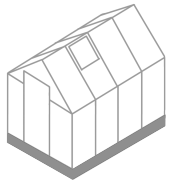

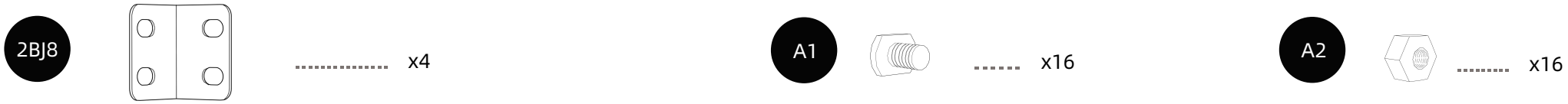
2BJ8
x4
A1
x16
A2
x16

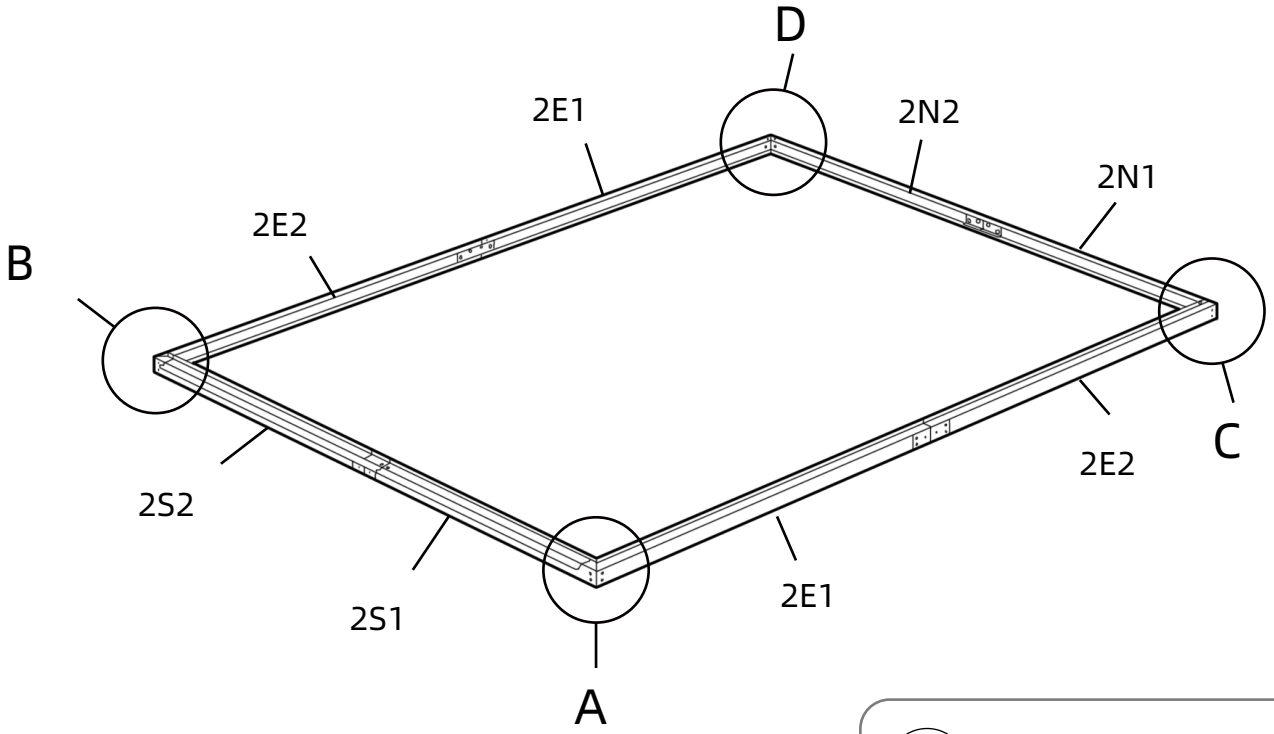
D
2E1
2N2
2N1
2E2
B
C
2E2
2S2
2S1
2E1
A

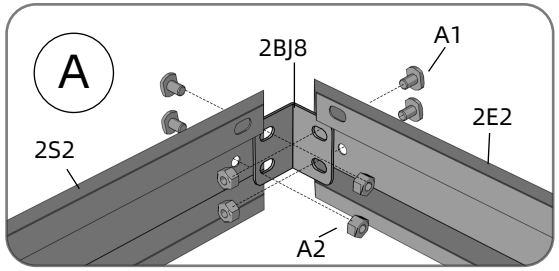
A
2BJ8
A1
2E2
2S2
A2

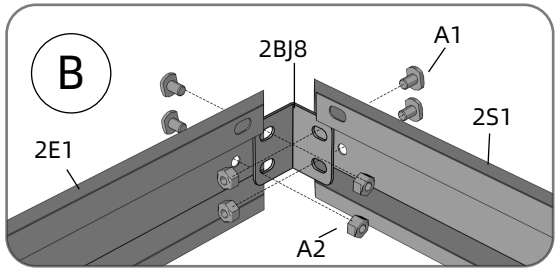
B
2BJ8
A1
2S1
2E1
A2

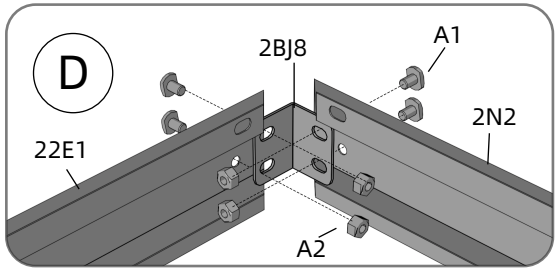
D
2BJ8
A1
2N2
22E1
A2

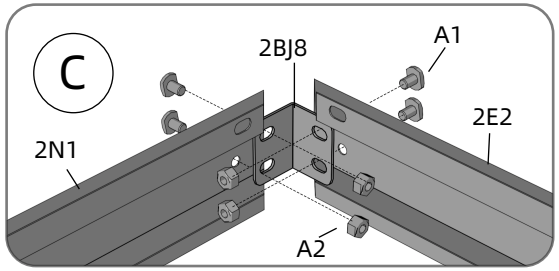
C
2BJ8
A1
2E2
2N1
A2

3

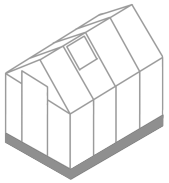

3C1
x1
3C2
x1
A1
x4
A2
x4

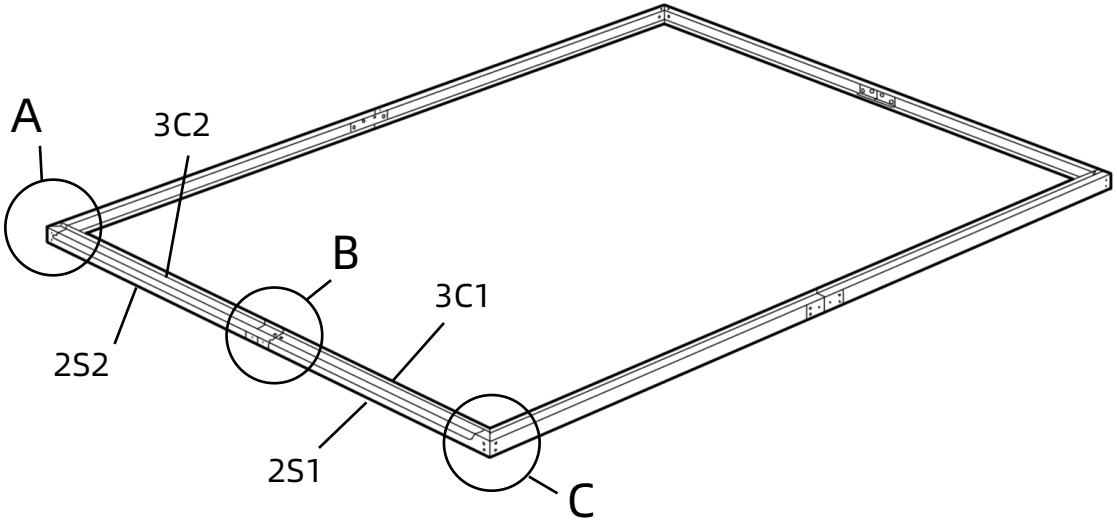
A
3C2
B
3C1
2S2
2S1
C

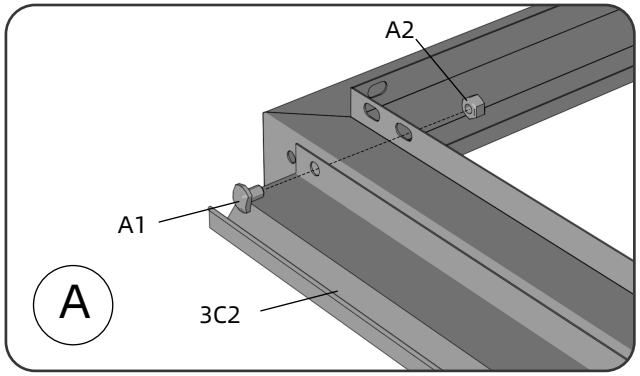
A2
A1
3C2
A

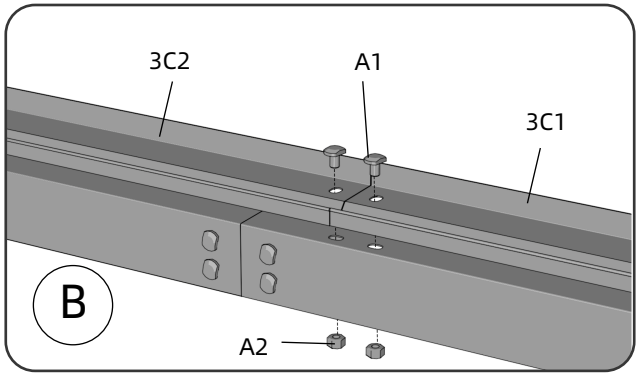
3C2
A1
3C1
B
A2

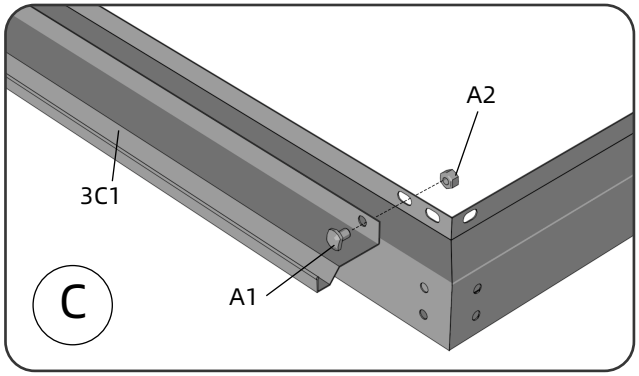
A2
3C1
C
A1

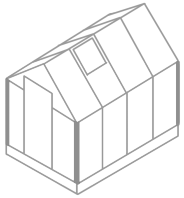

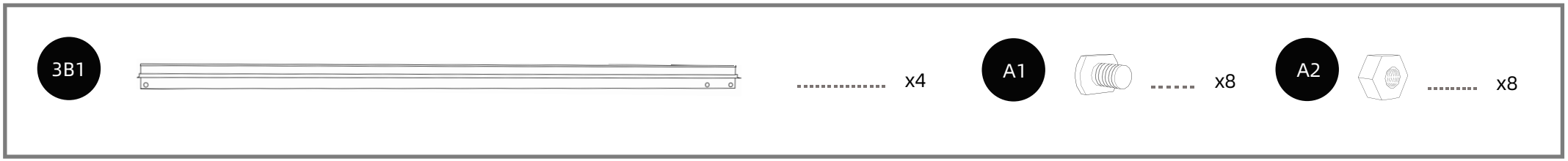
3B1
x4
A1
x8
A2
x8

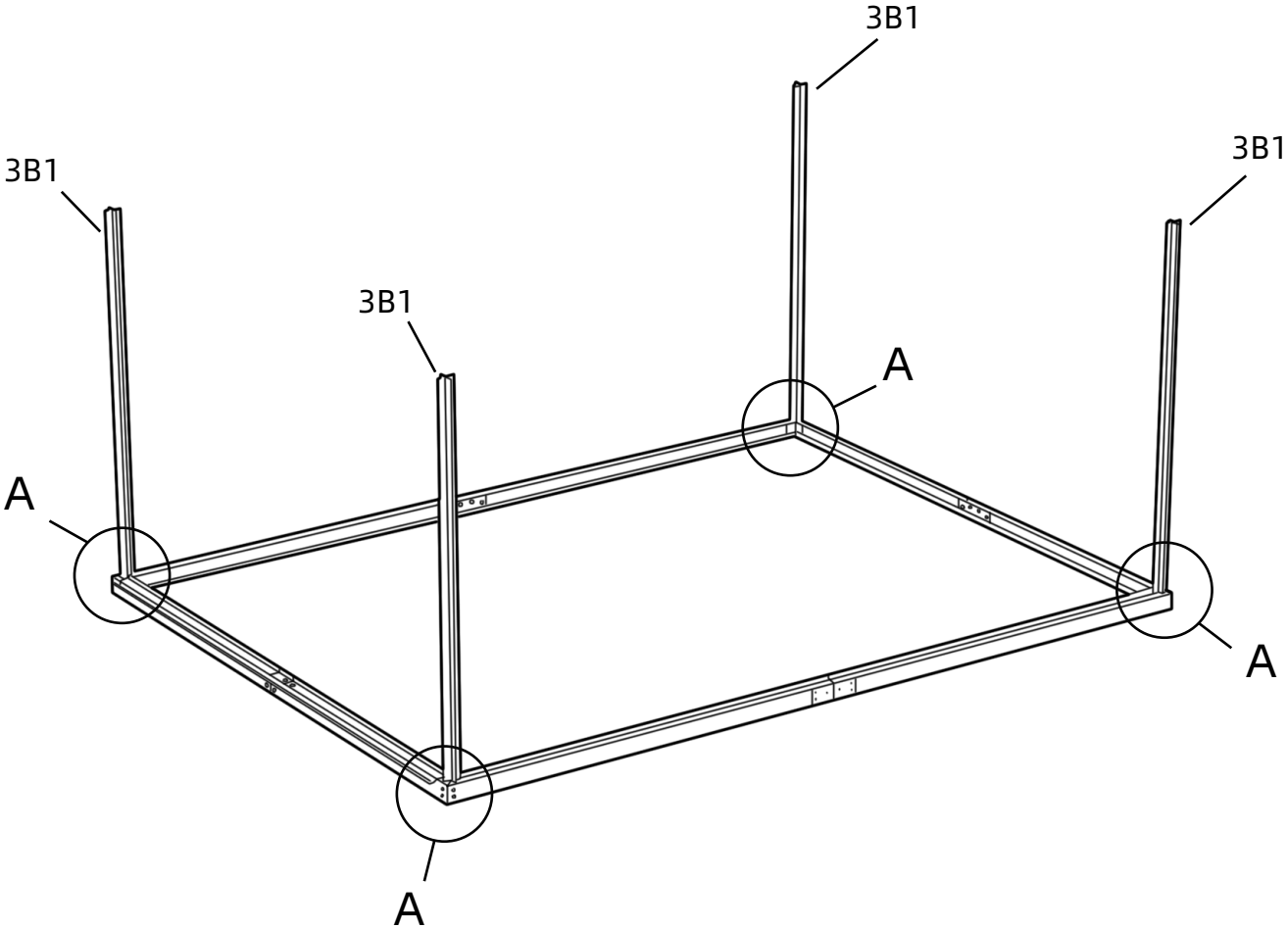
3B1
3B1
3B1
3B1
A
A
A
A

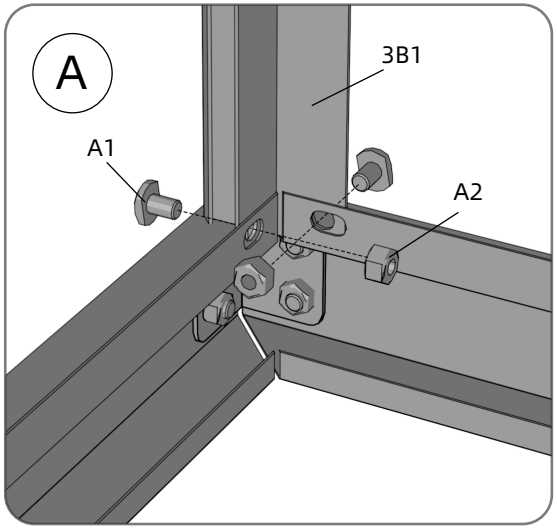
A
3B1
A1
A2

5

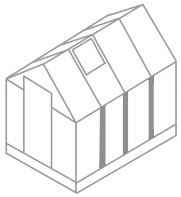

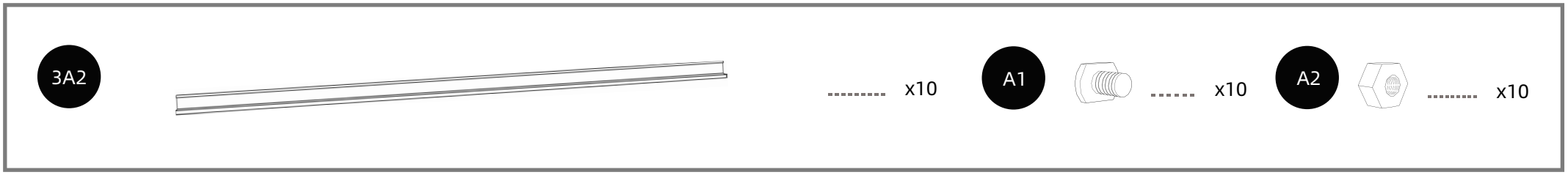
3A2
x10
A1
x10
A2
x10

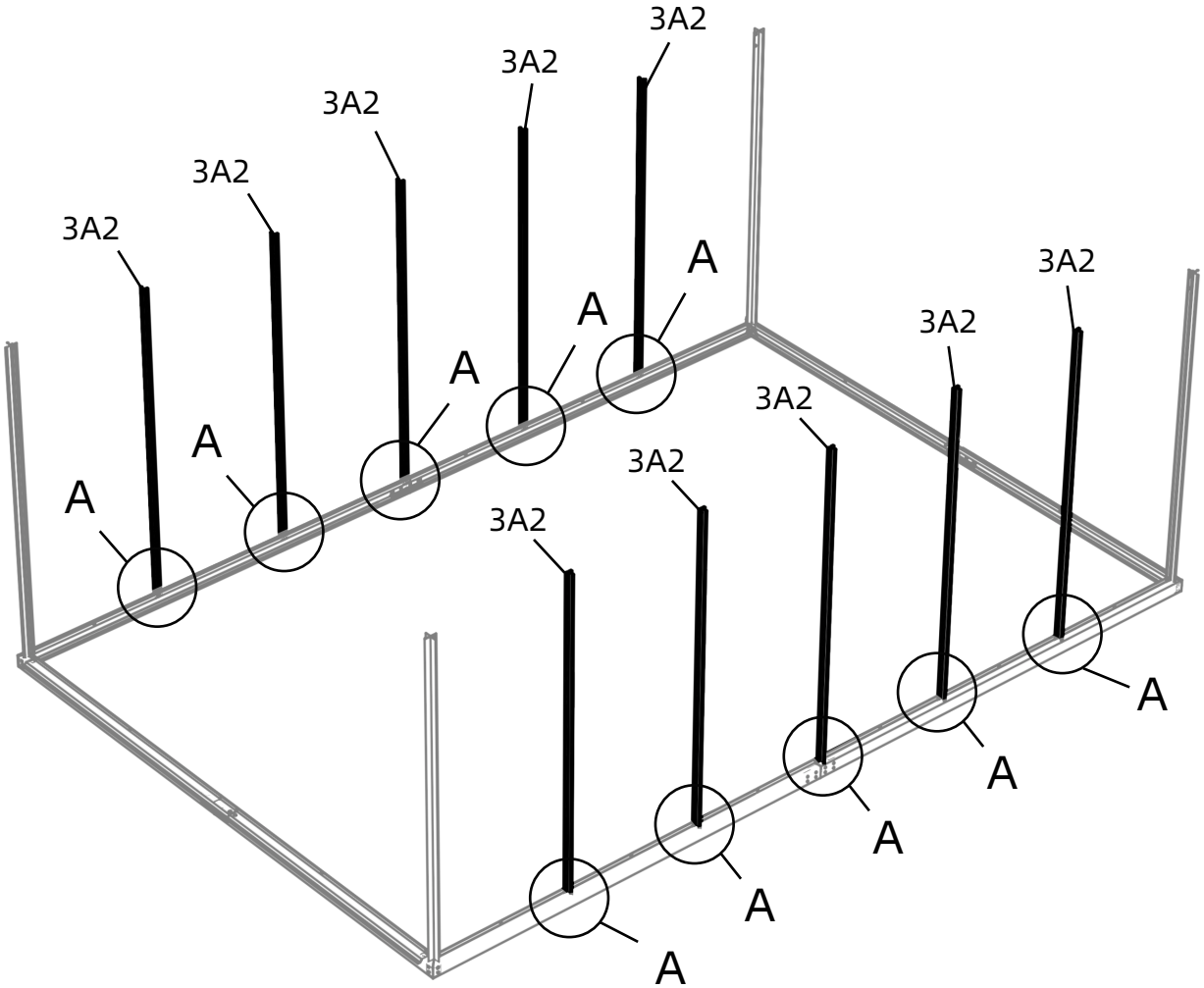
3A2
3A2
3A2
3A2
3A2
3A2
3A2
3A2
3A2
3A2
A
A
A
A
A
A
A
A
A
A

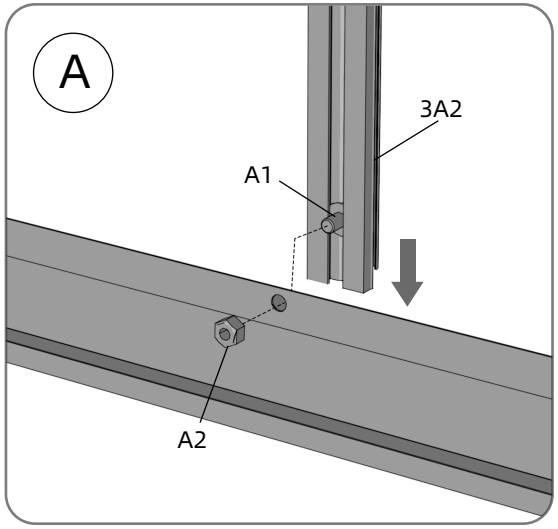
A
3A2
A1
A2

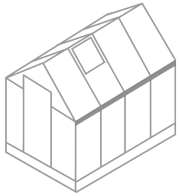

2H1	x2	2BJ9	x2	A1	x16
2H2	x2	2BJ14	x2	A2	x16

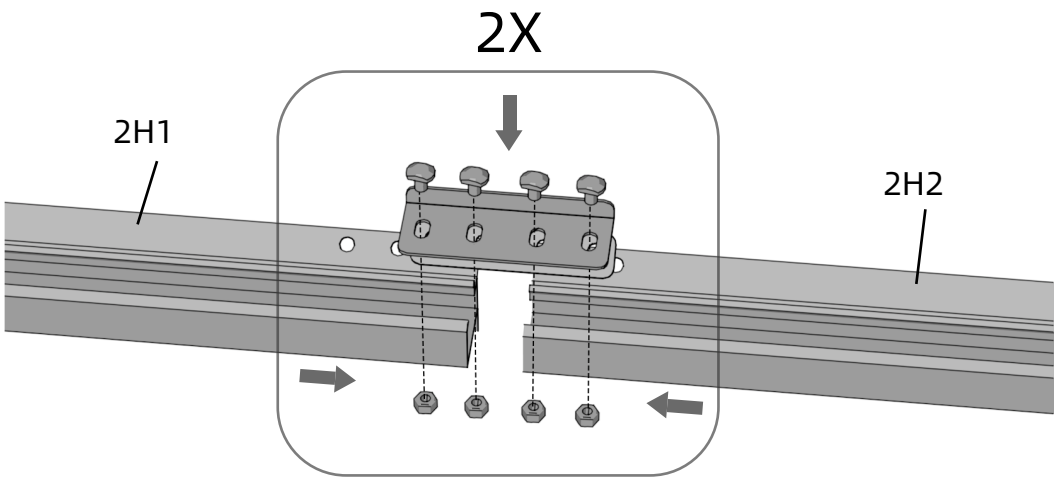

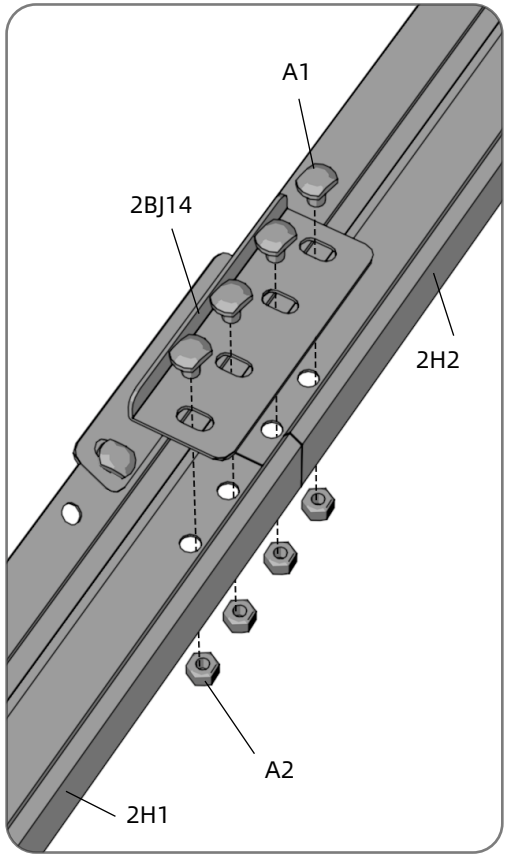

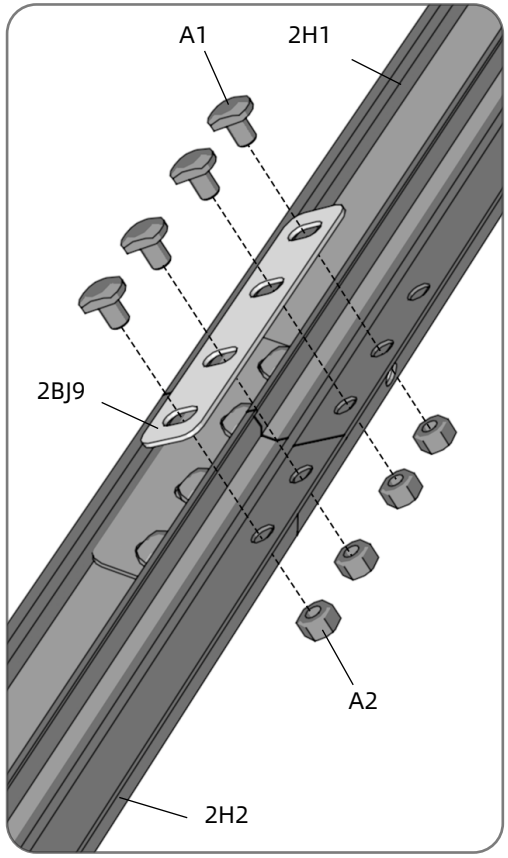

7

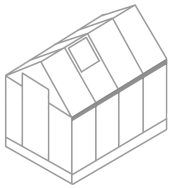

A1		x20	A2		x14

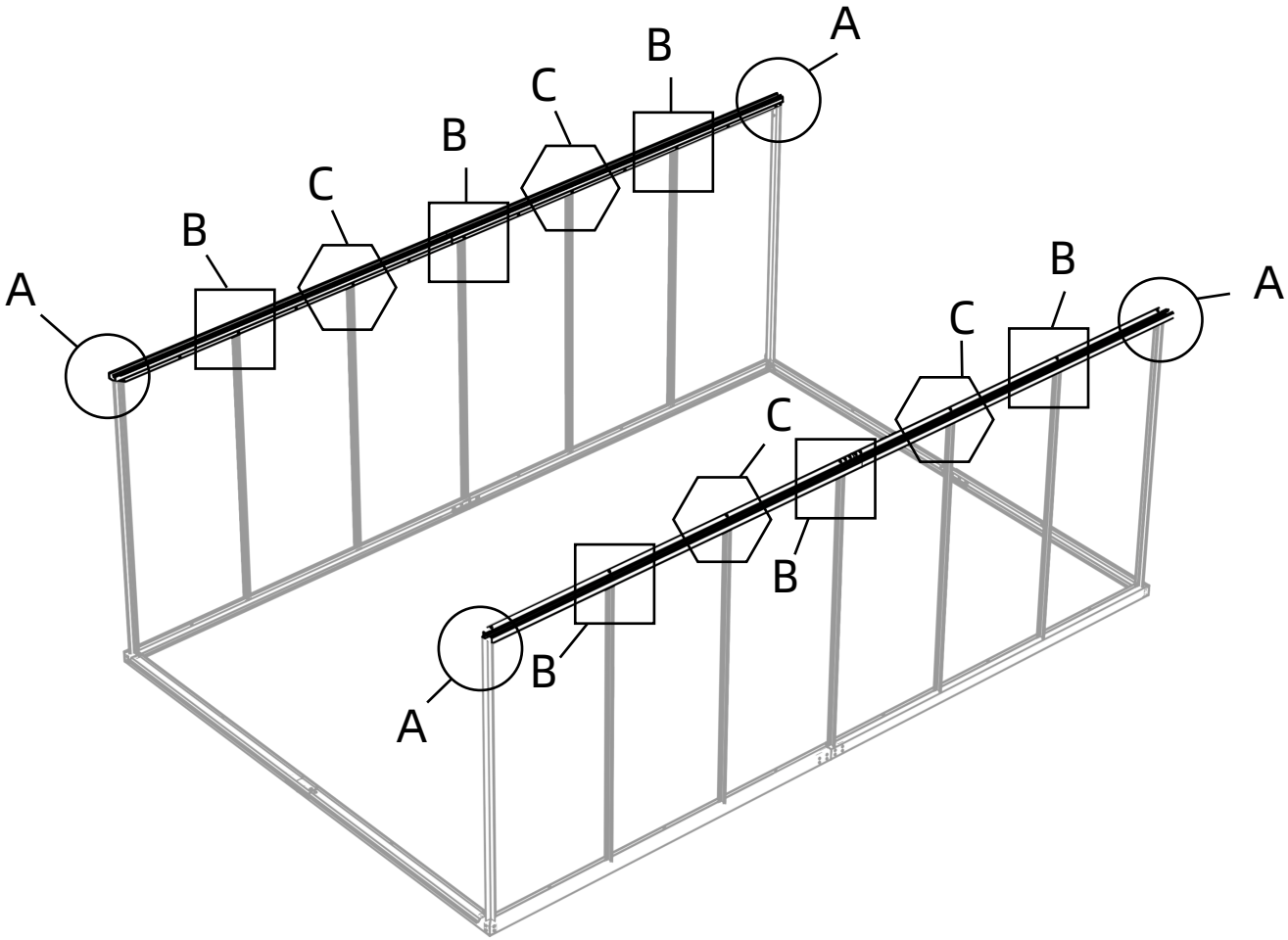

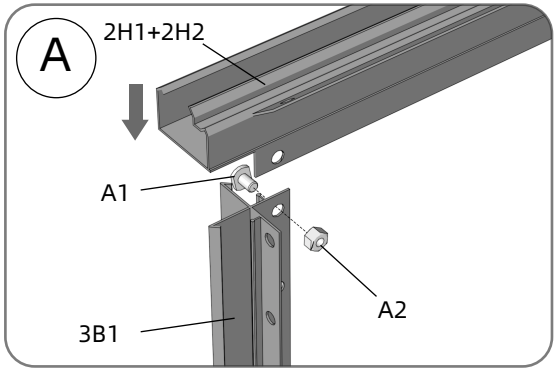

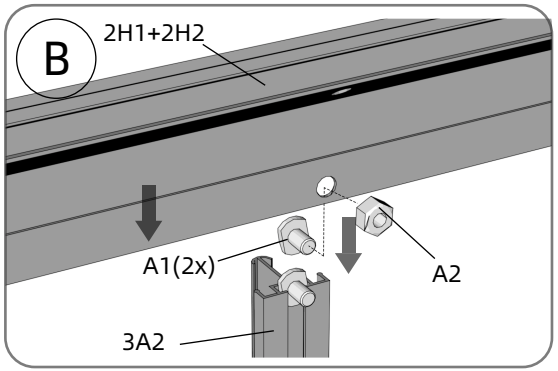

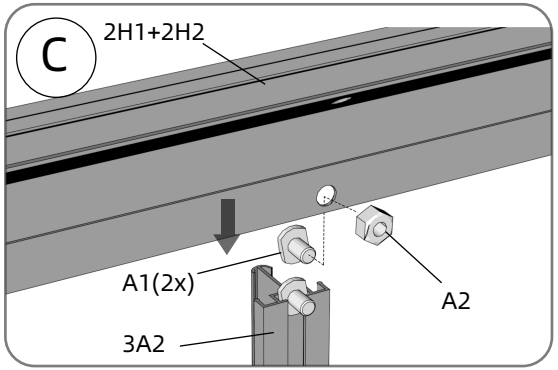

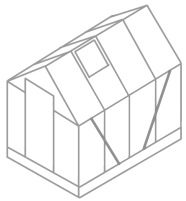

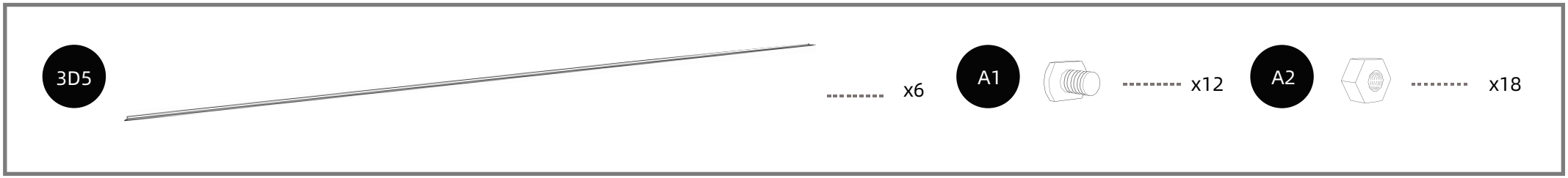
3D5
x6
A1
x12
A2
x18

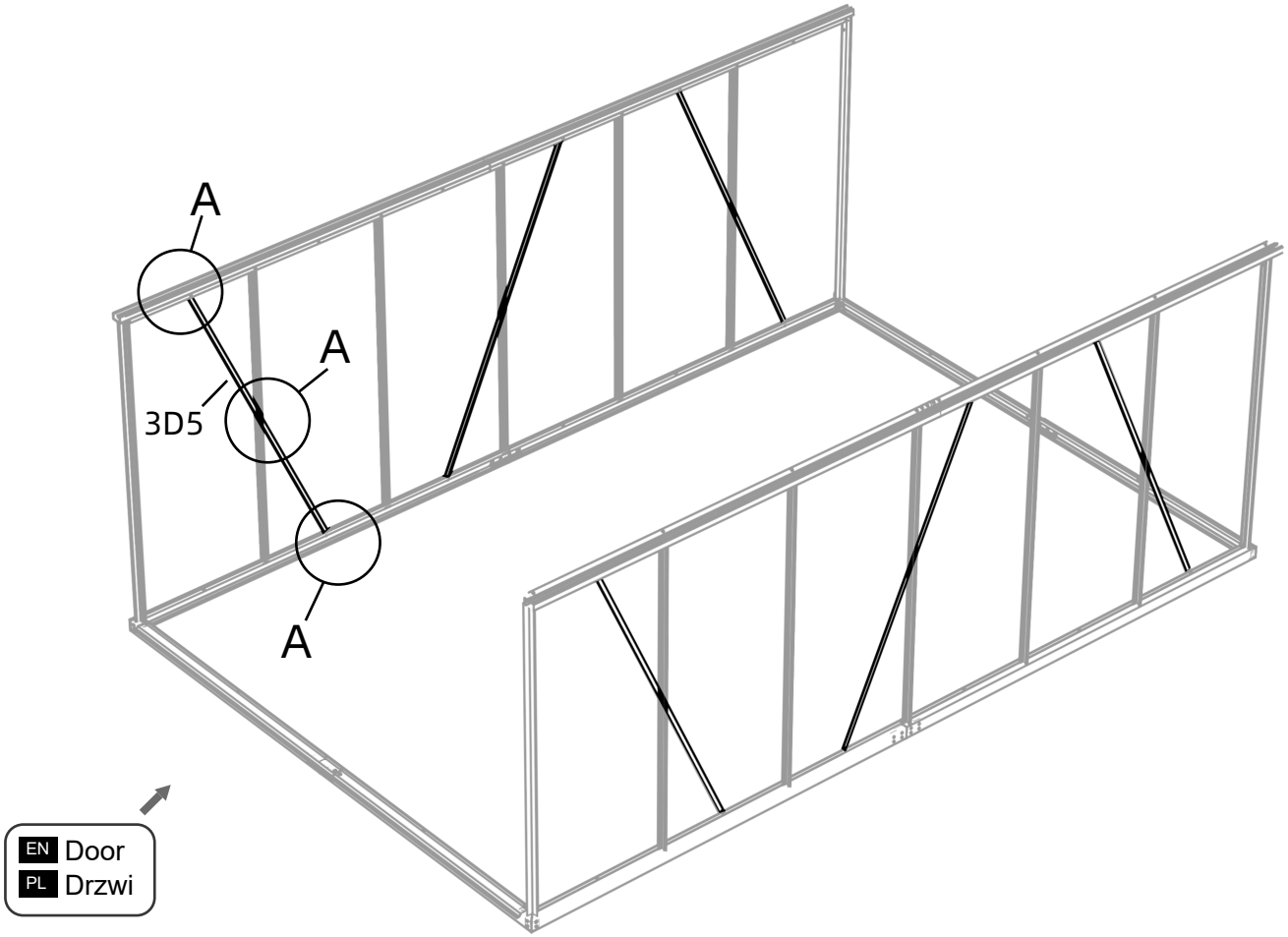
A
A
3D5
A
EN Door
PL Drzwi

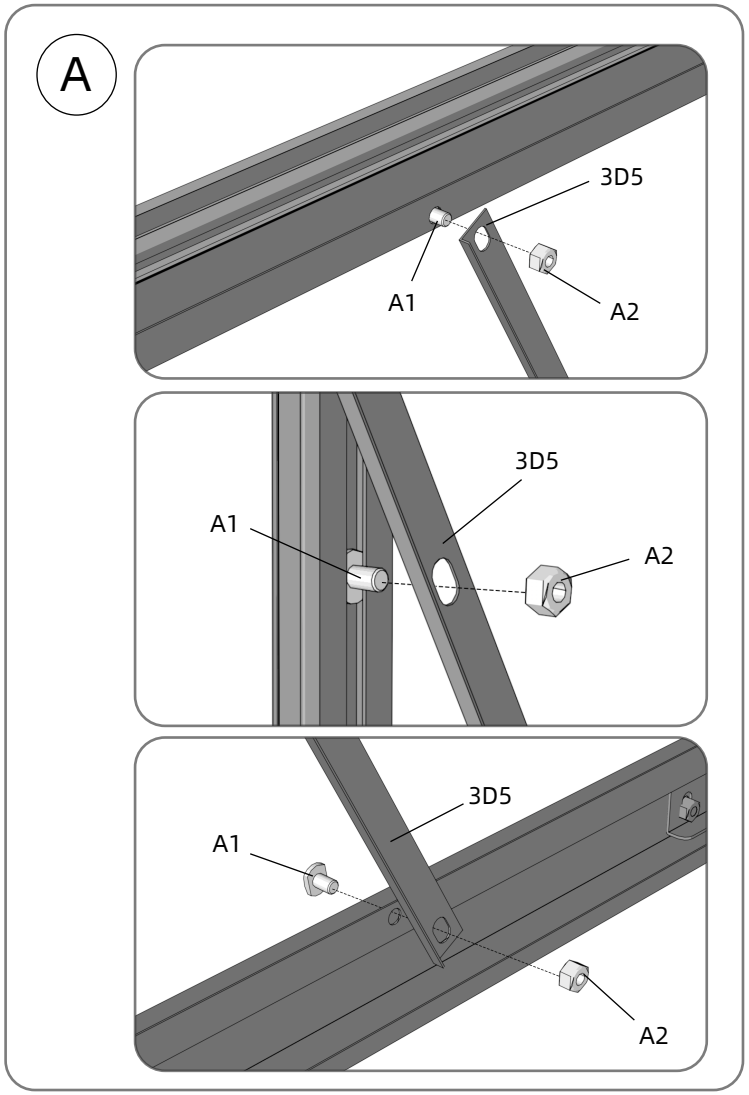
A
3D5
A1
A2
3D5
A1
A2
3D5
A1
A2

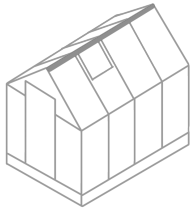

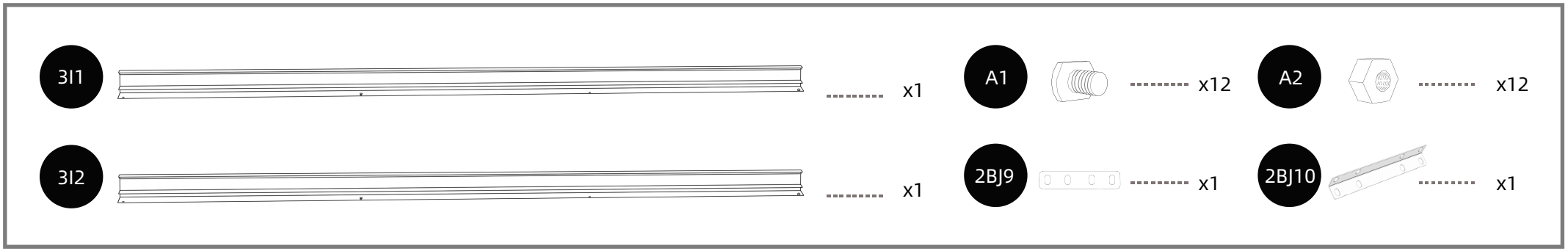
3I1
x1
A1
x12
A2
x12
3I2
x1
2BJ9
x1
2BJ10
x1

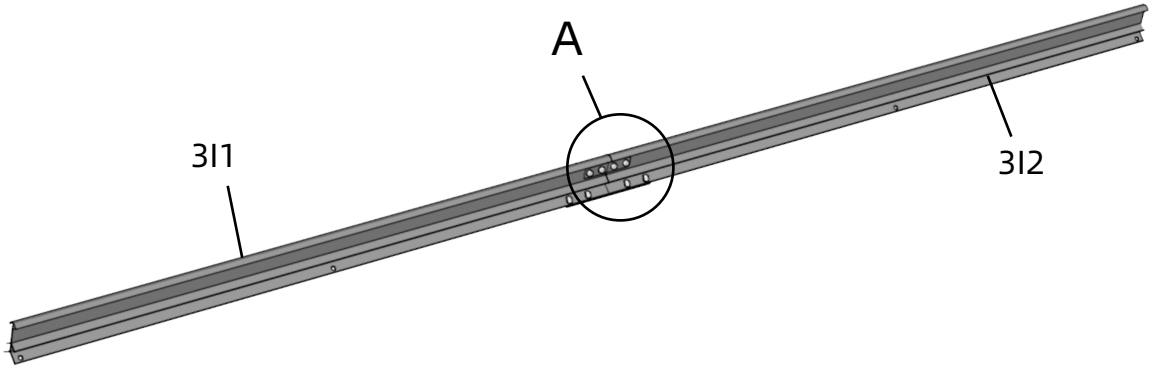
A
3I1
3I2

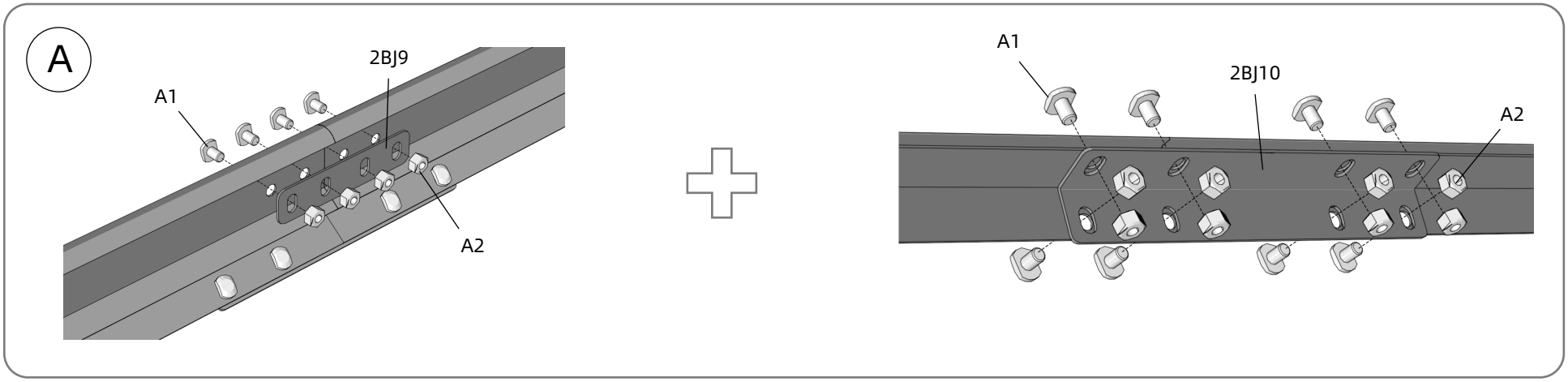
A
A1
2BJ9
A2
A1
2BJ10
A2

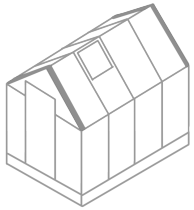

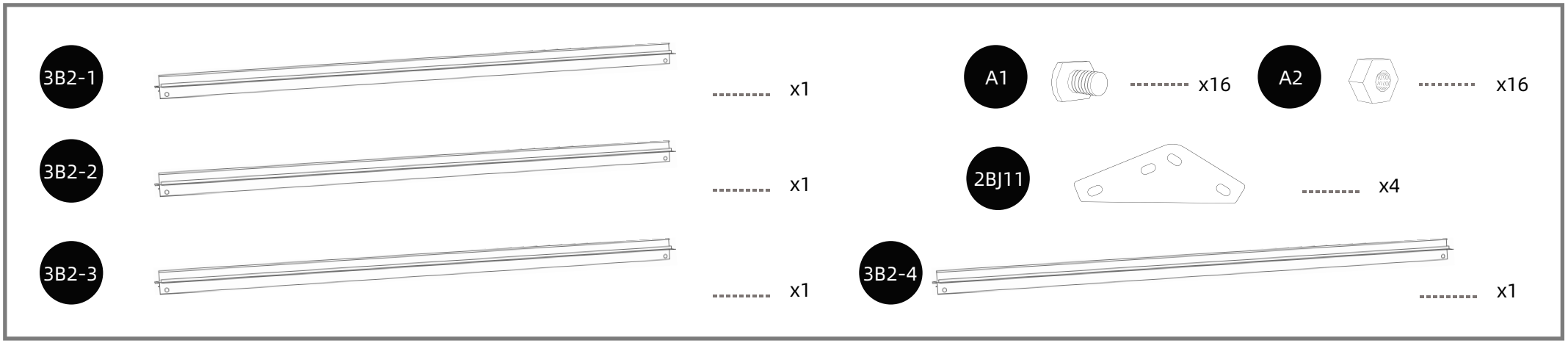
3B2-1
x1
3B2-2
x1
3B2-3
x1
A1
x16
A2
x16
2BJ11
x4
3B2-4
x1

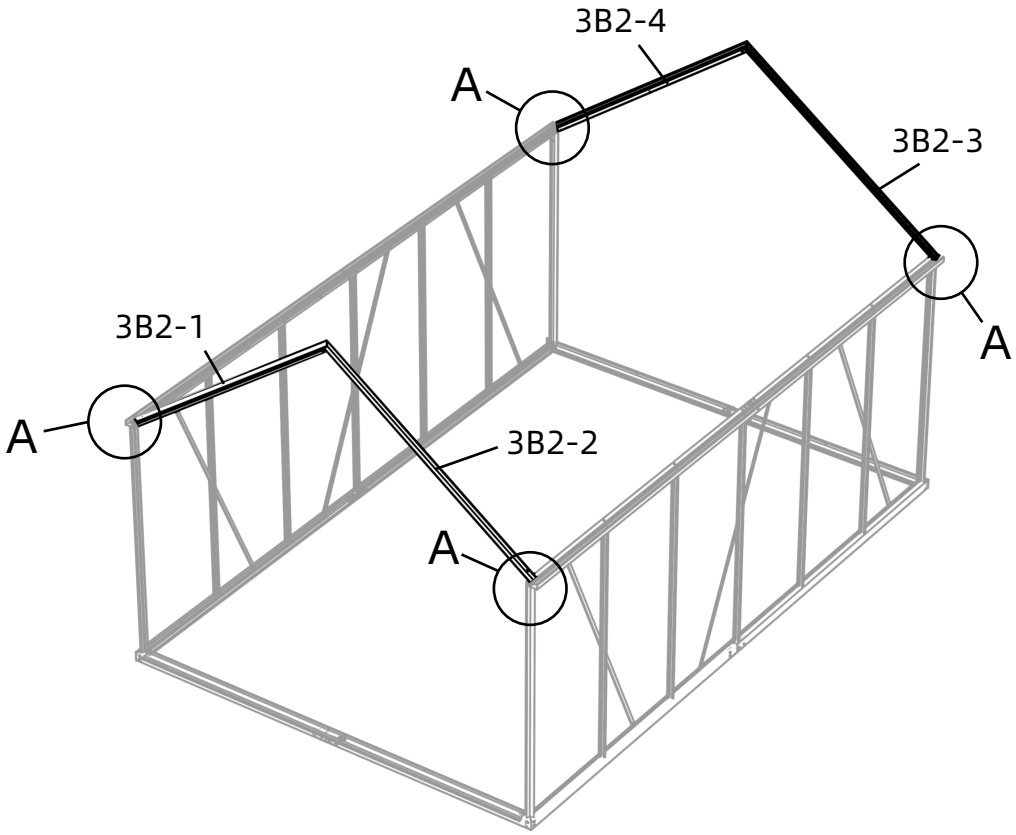
3B2-4
A
3B2-3
A
3B2-1
A
3B2-2
A

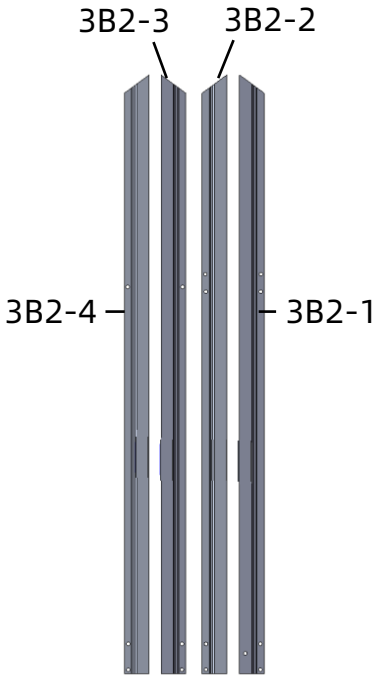
3B2-3
3B2-2
3B2-4
3B2-1

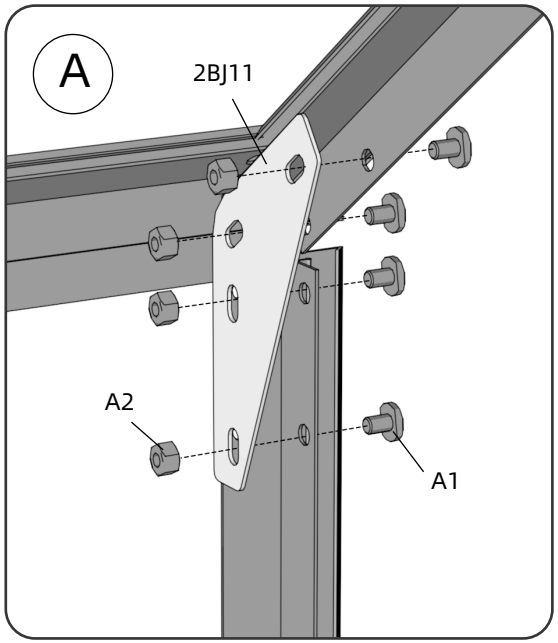
A
2BJ11
A2
A1

11

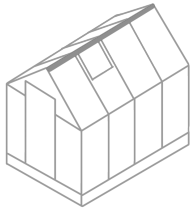

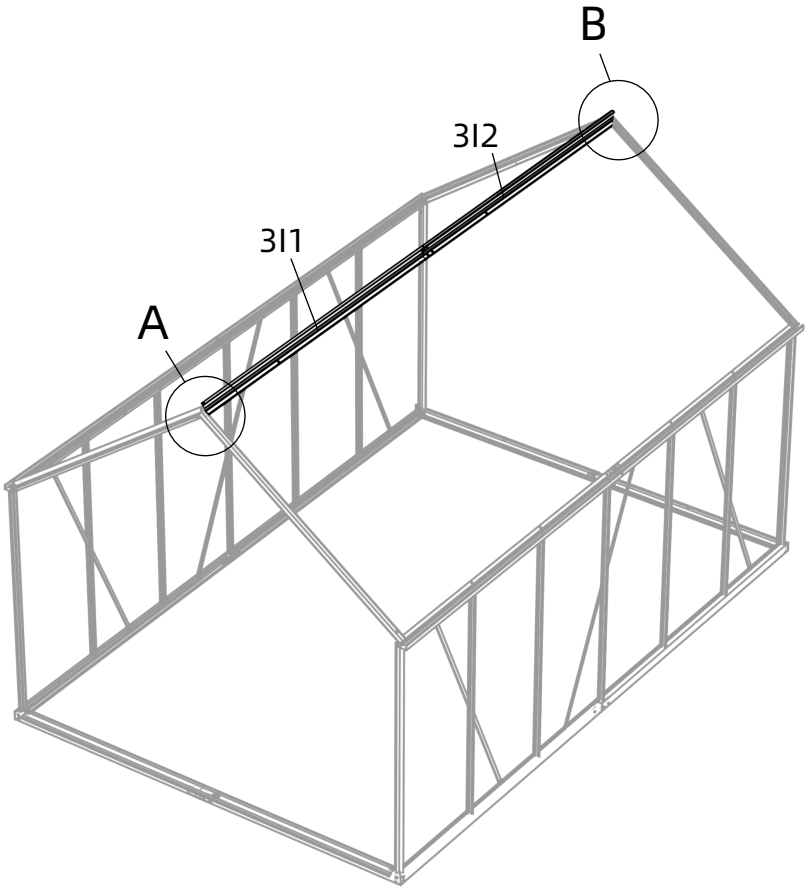

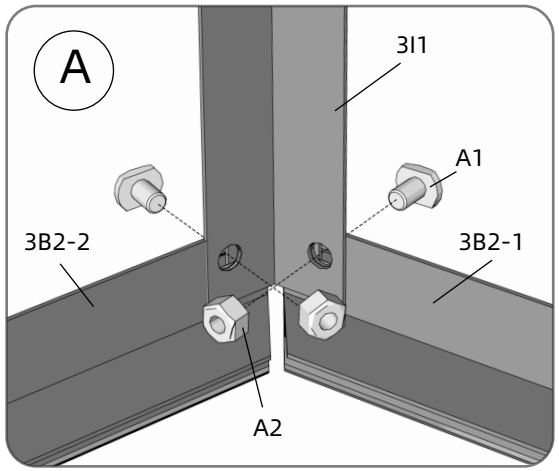

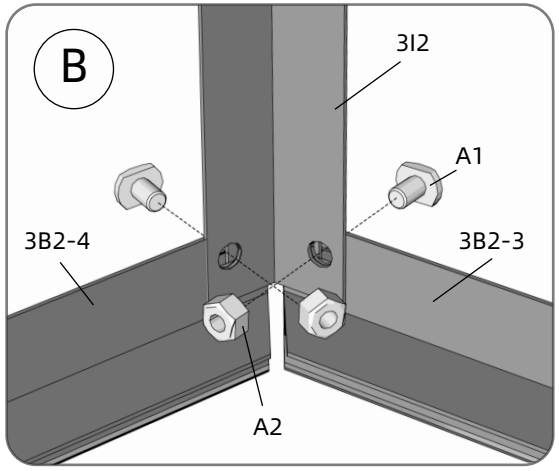

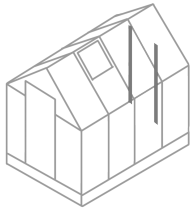

3A4-1		x1	A1		x6	A2		x4
3A4-2		x1					

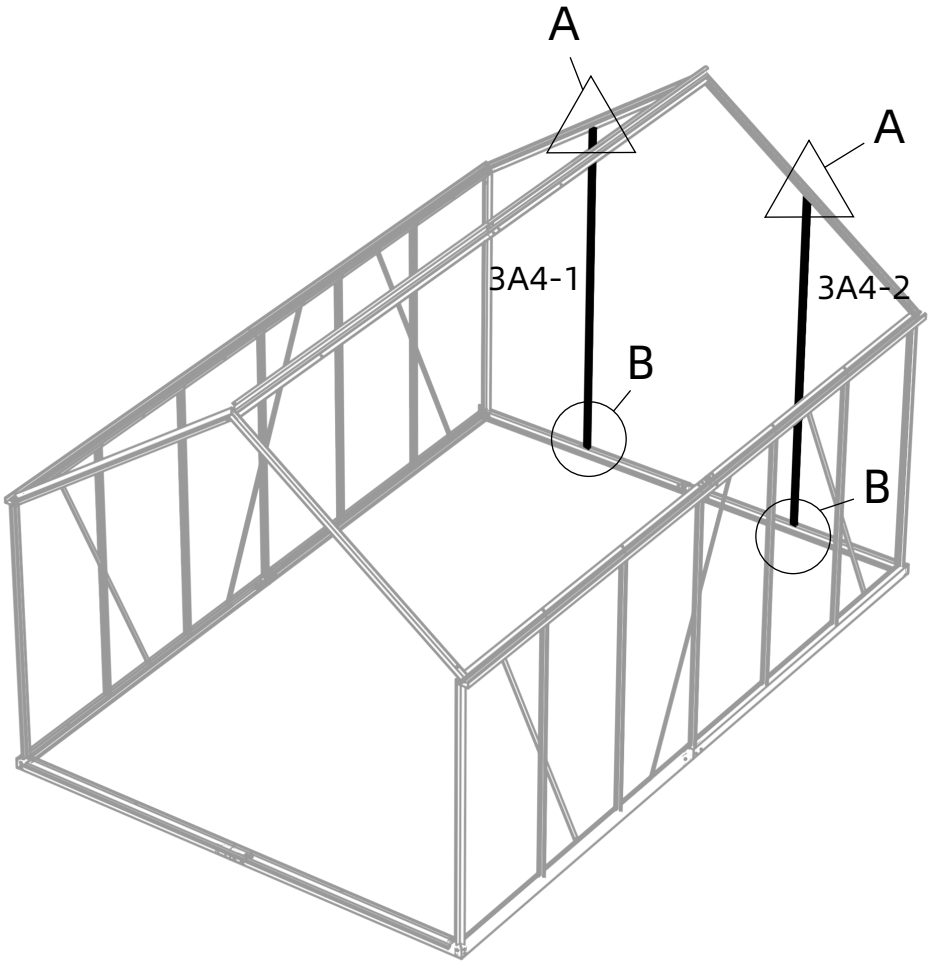

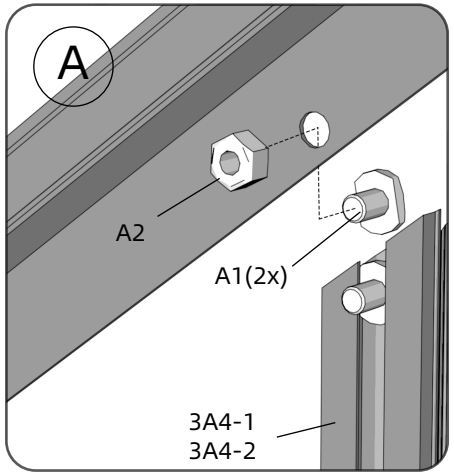

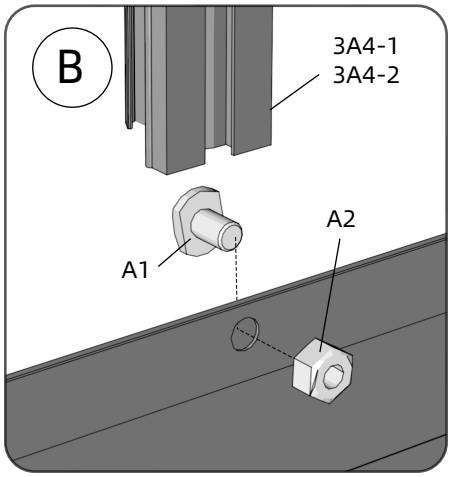

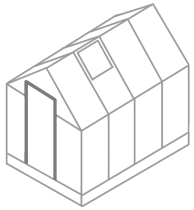

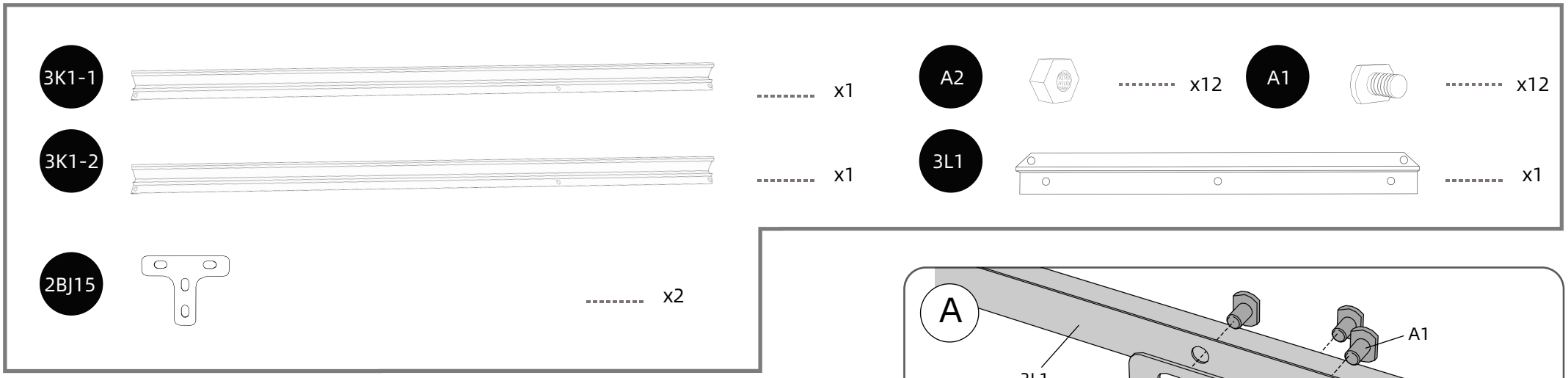
3K1-1
x1
A2
x12
A1
x12
3K1-2
x1
3L1
x1
2BJ15
x2

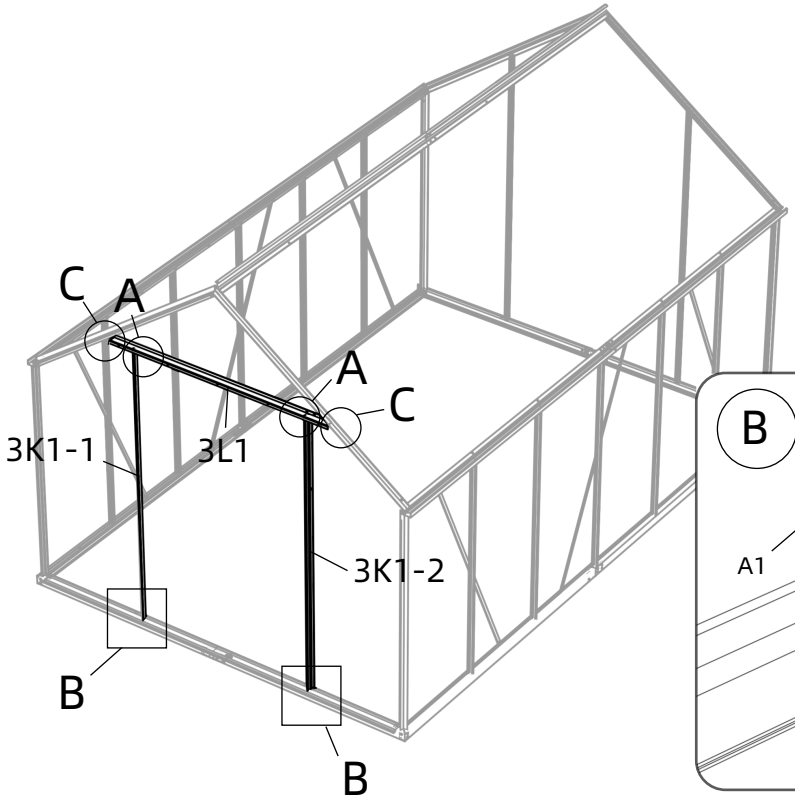
C
A
A
C
3K1-1
3L1
3K1-2
B
B

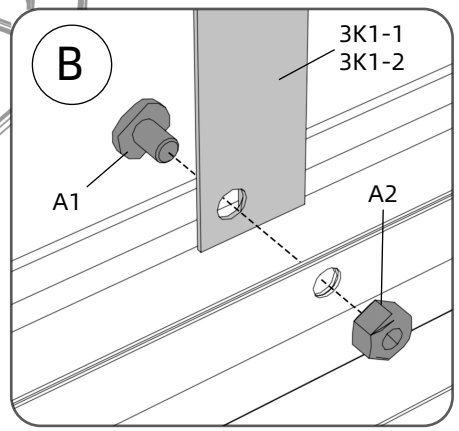
B
3K1-1
3K1-2
A1
A2

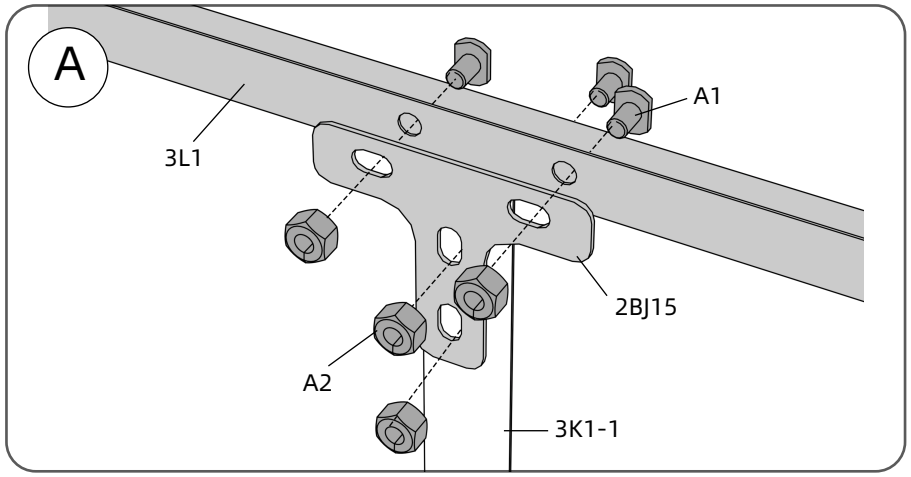
A
A1
3L1
2BJ15
A2
3K1-1

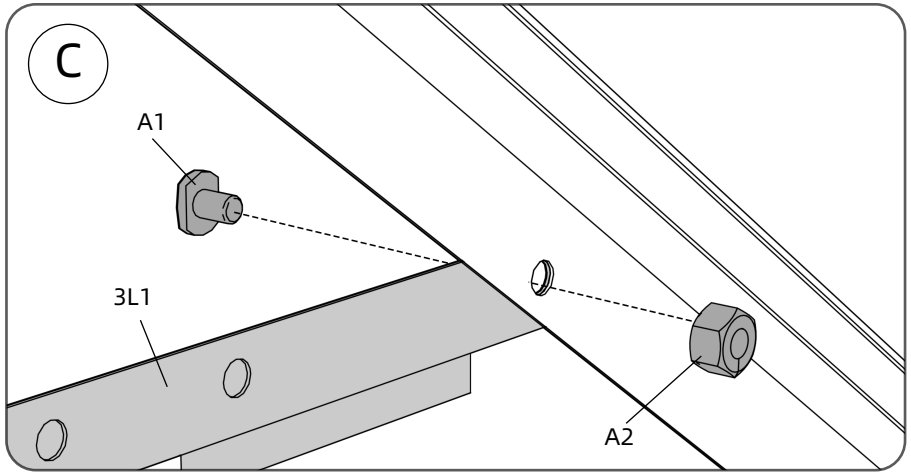
C
A1
3L1
A2

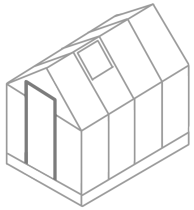

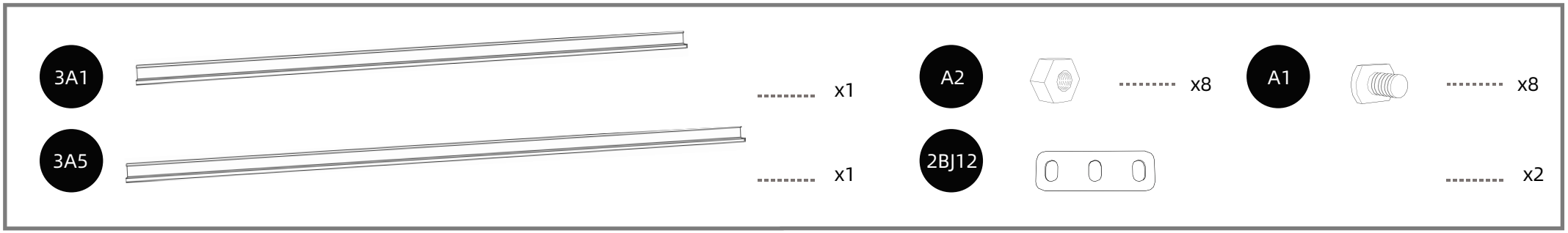
3A1
x1
A2
x8
A1
x8
3A5
x1
2BJ12
x2

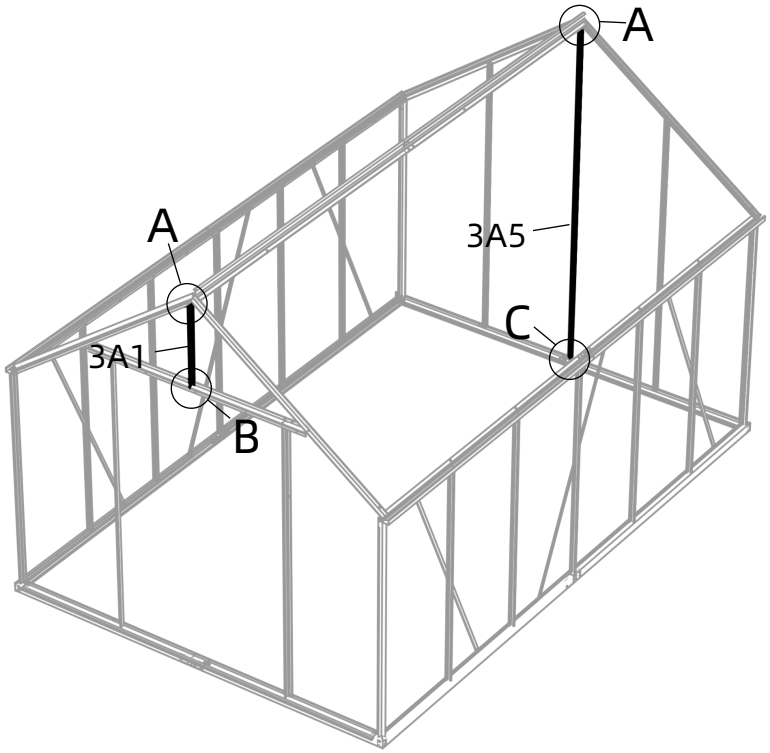
A
A
3A5
C
3A1
B

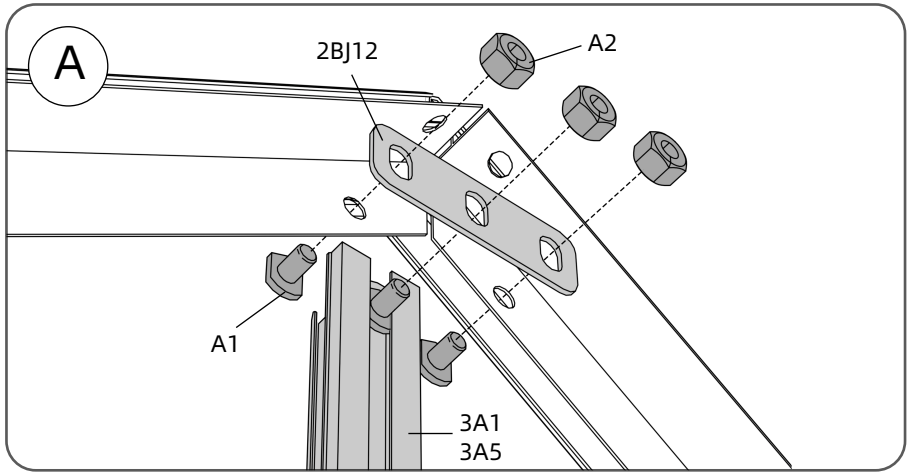
A
2BJ12
A2
A1
3A1
3A5

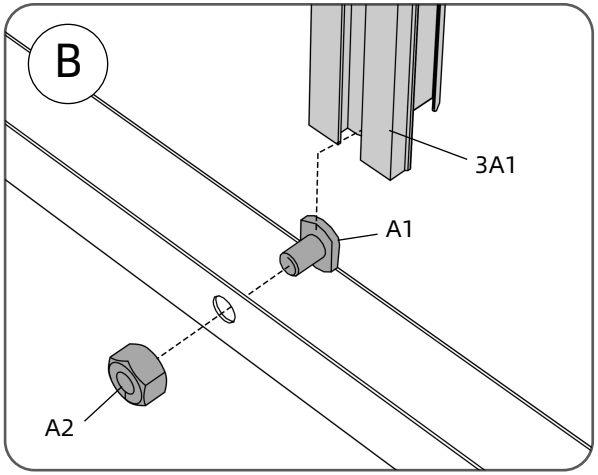
B
3A1
A1
A2

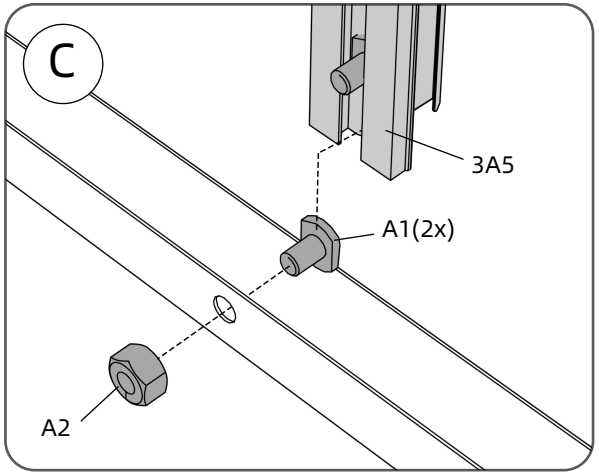
C
3A5
A1(2x)
A2

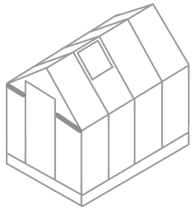

3D1		x2
3D2		x2
A2		x2
A2		x5

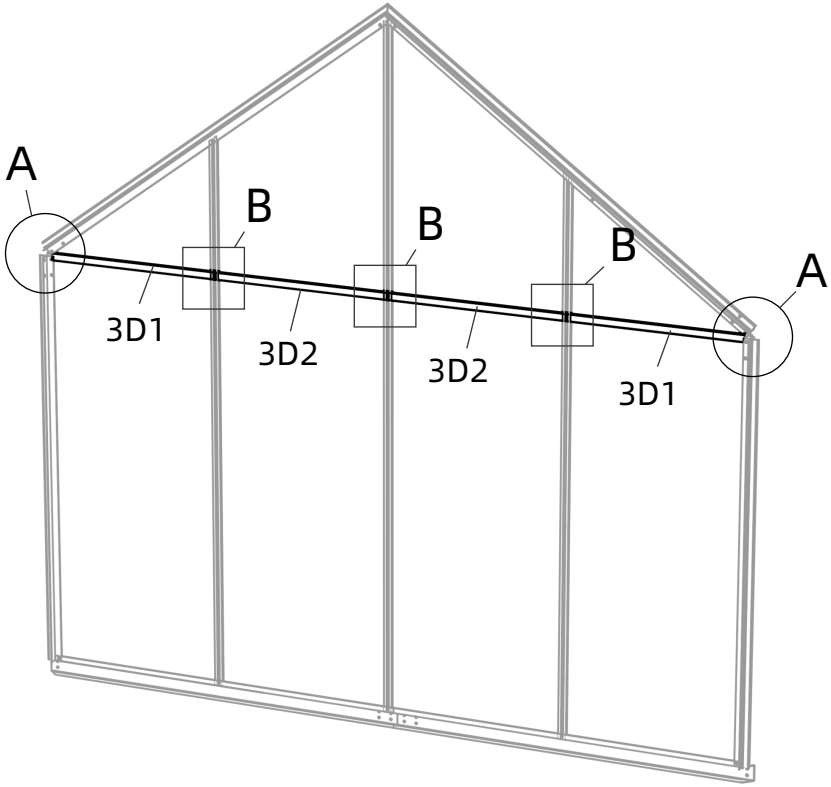

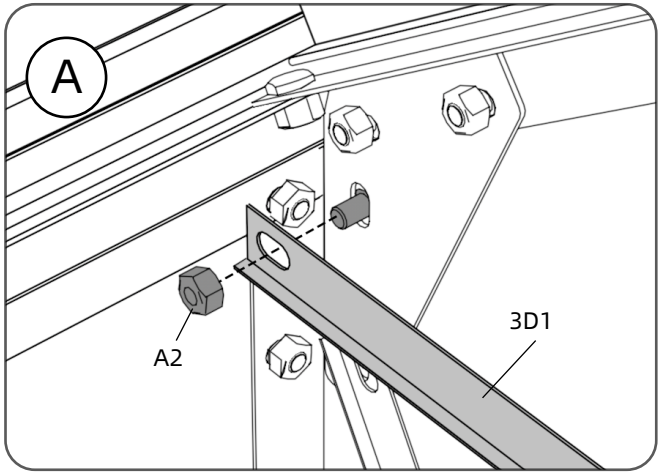

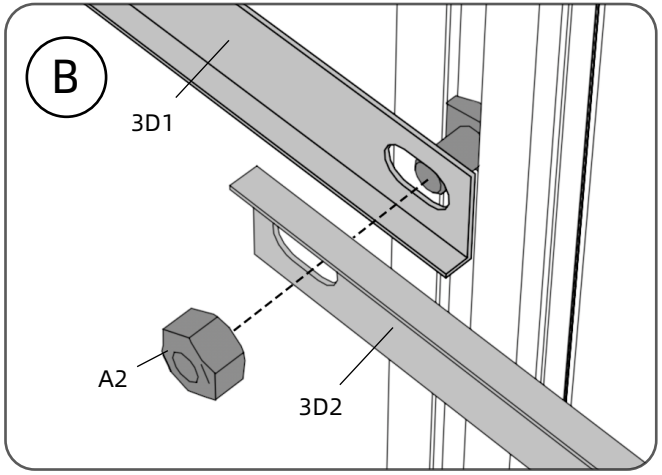

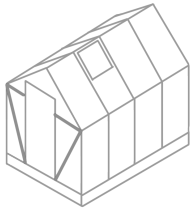

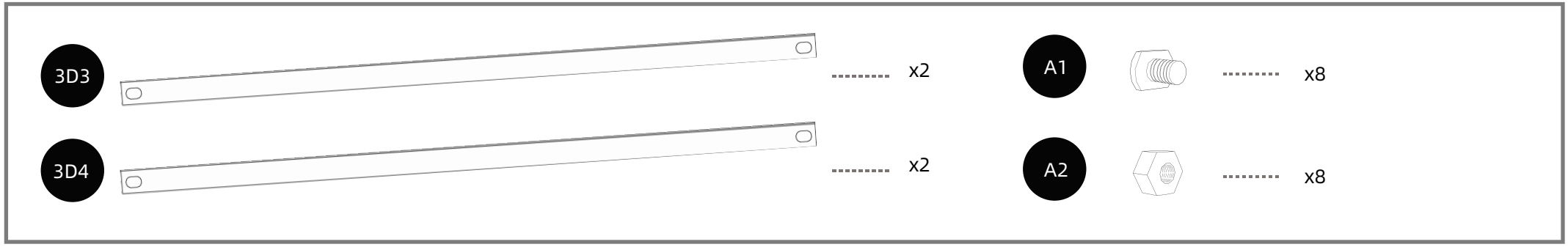
3D3
x2
3D4
x2
A1
x8
A2
x8

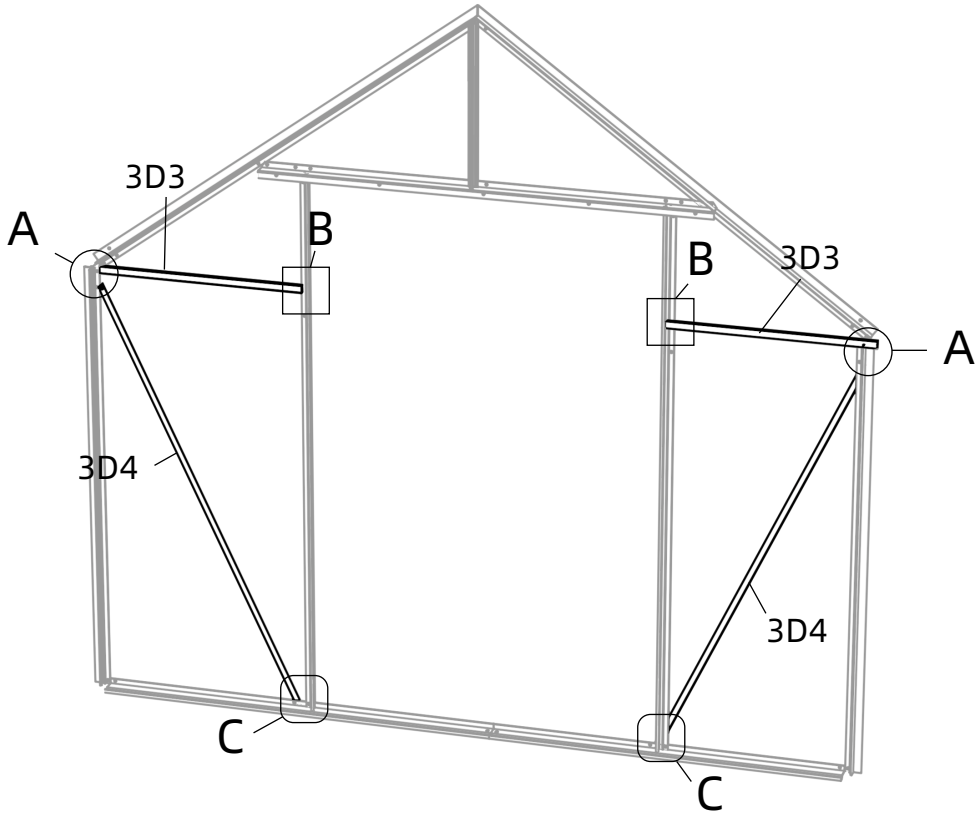
3D3
A
B
B
3D3
A
3D4
3D4
C
C

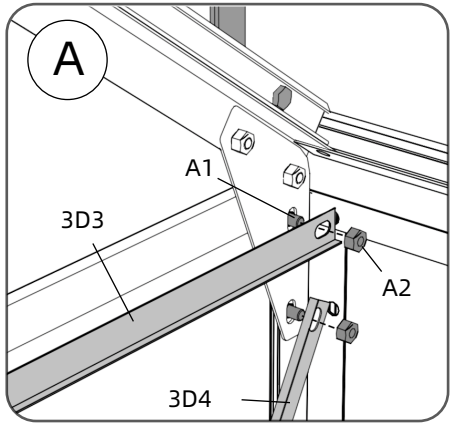
A
A1
3D3
A2
3D4

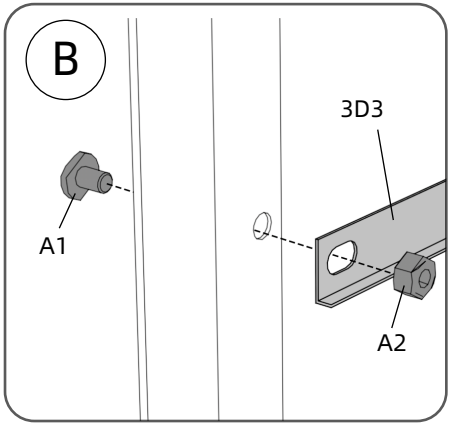
B
3D3
A1
A2

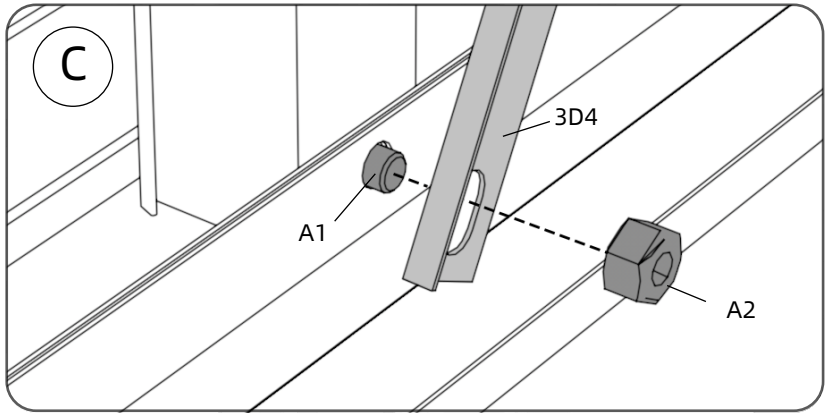
C
3D4
A1
A2

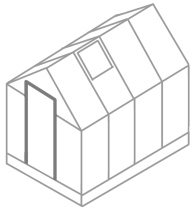

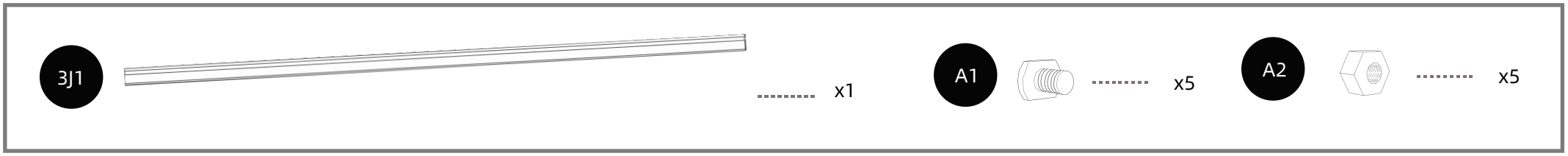
3J1
x1
A1
x5
A2
x5

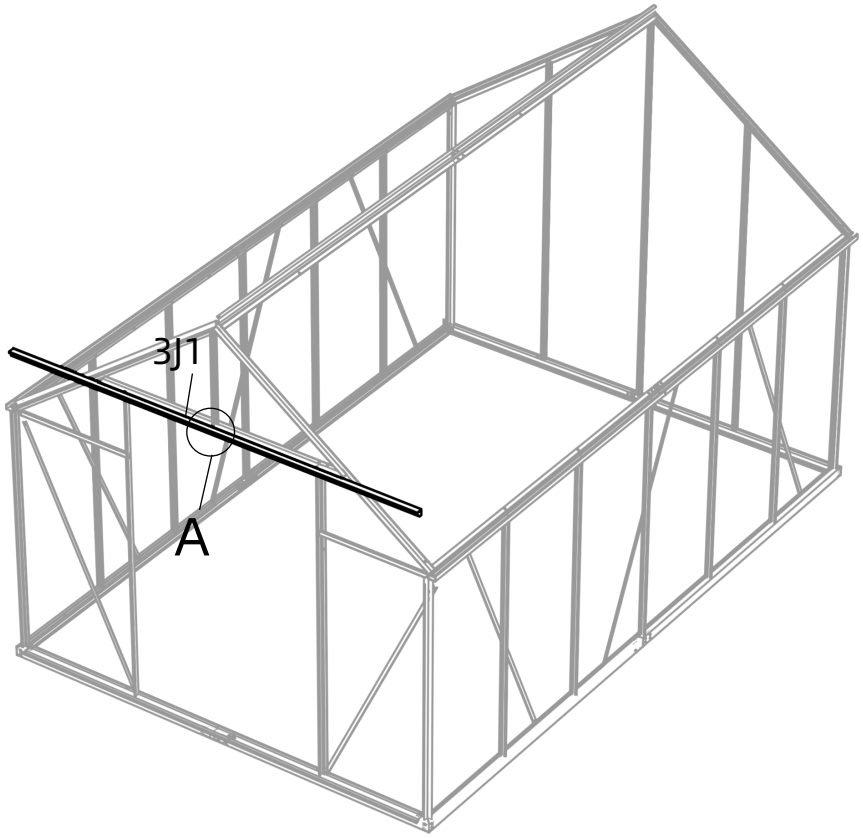
3J1
A

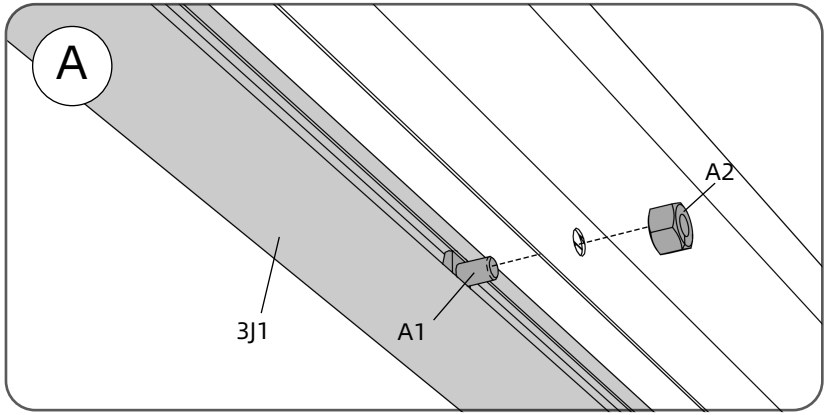
A
A2
3J1
A1

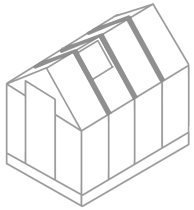

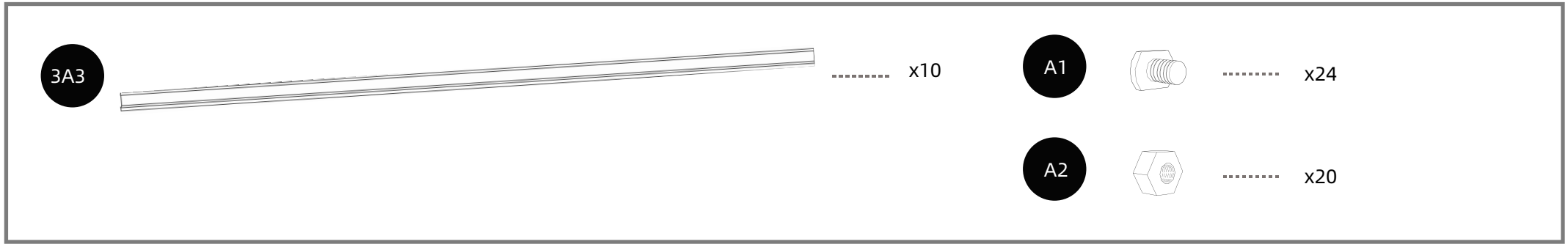
3A3
x10
A1
x24
A2
x20

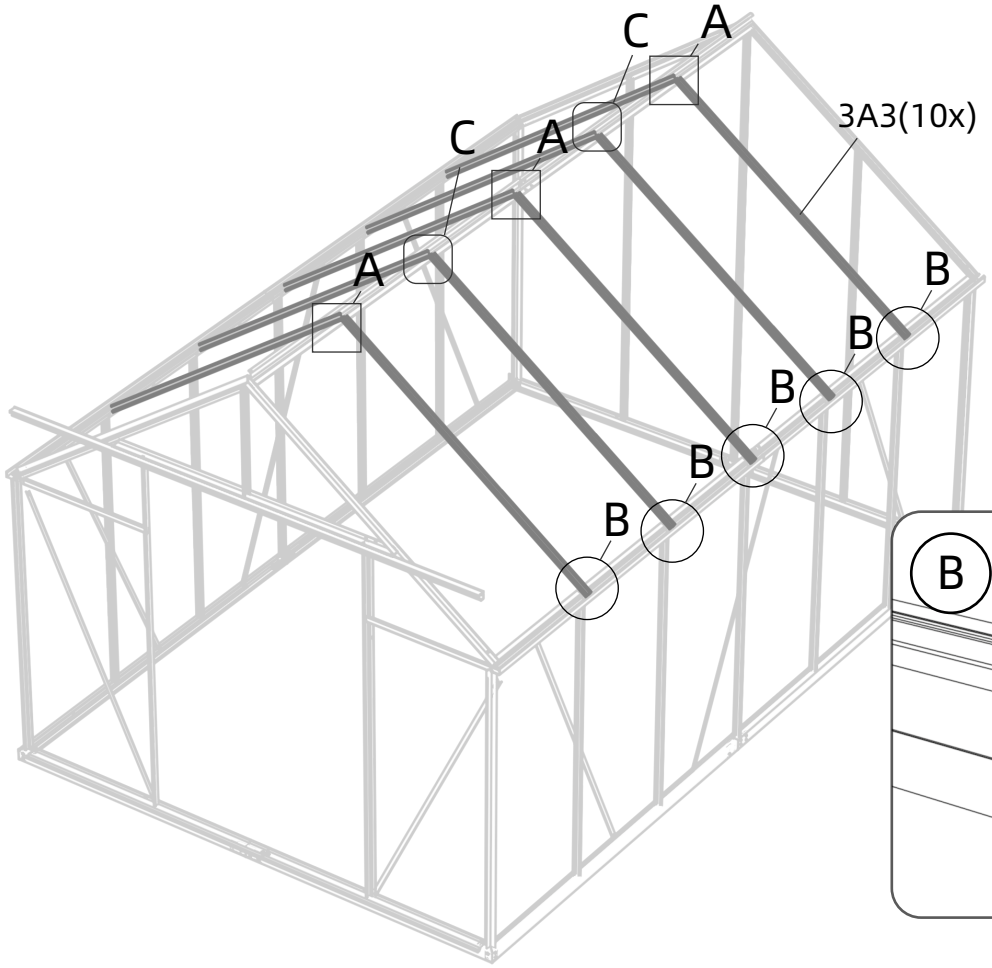
C
A
C
A
A
3A3(10x)
B
B
B
B
B

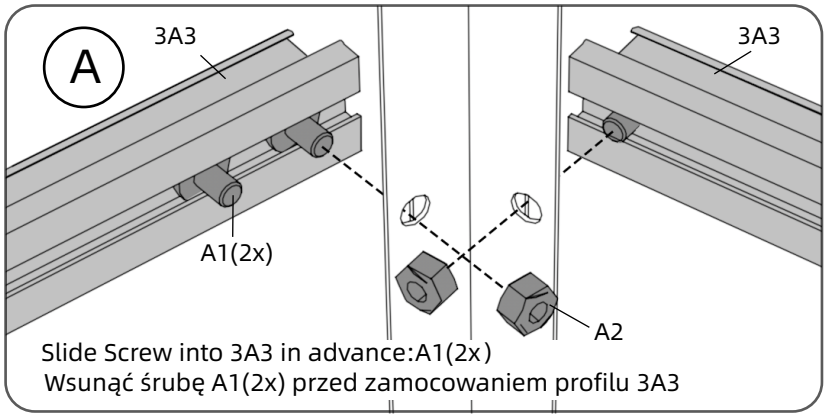
A
3A3
3A3
A1(2x)
A2
Slide Screw into 3A3 in advance:A1(2x)
Wsunąć śrubę A1(2x) przed zamocowaniem profilu 3A3

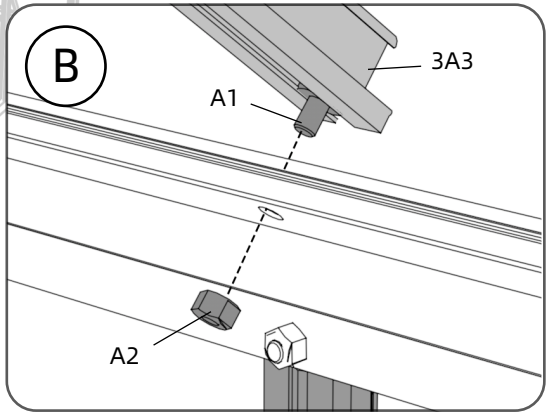
B
3A3
A1
A2

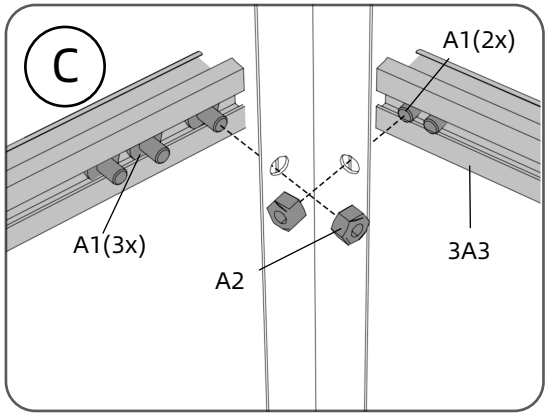
C
A1(2x)
A1(3x)
A2
3A3

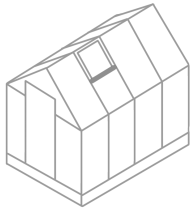

3G1		x2	D3	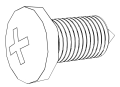	x4
C3	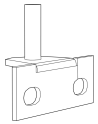	x2	A2		x4

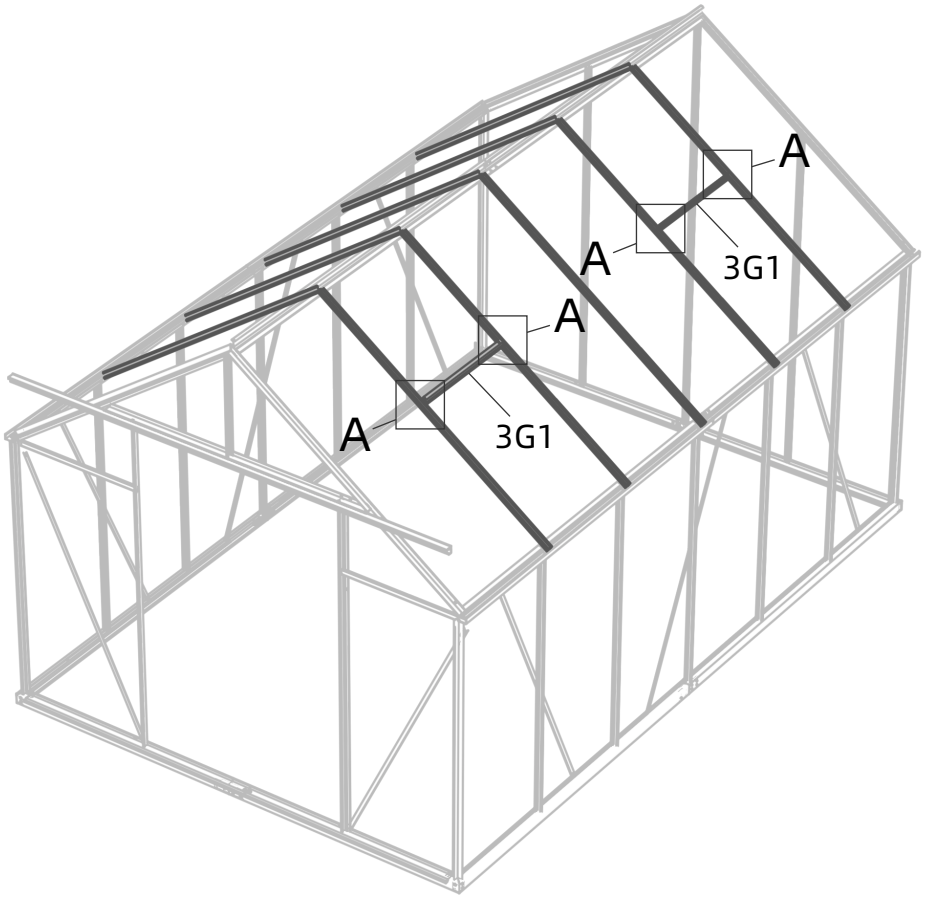

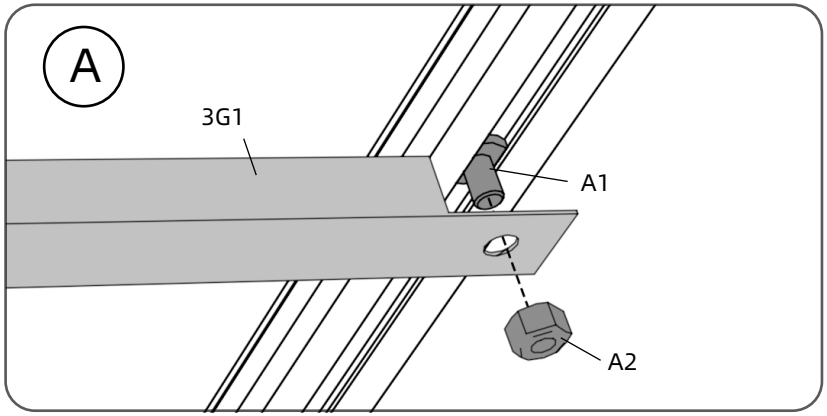

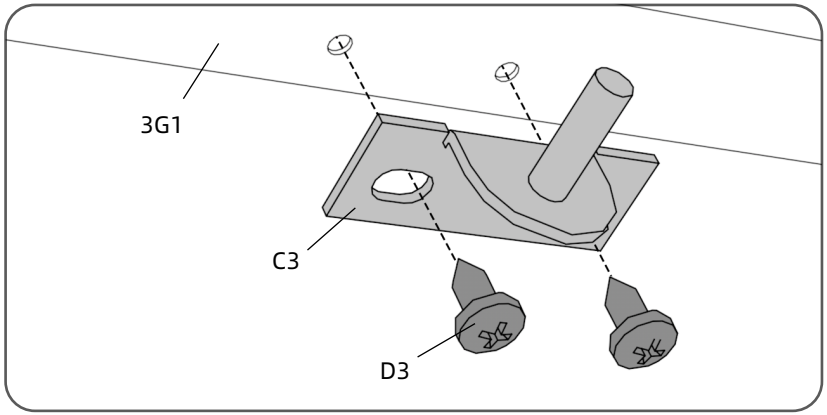

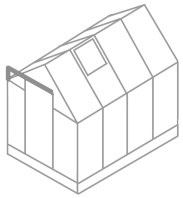

3F1		x2	A1		x2
C4	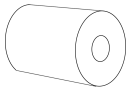	x2	D4	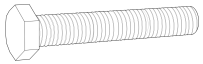	x2
			A2		x4

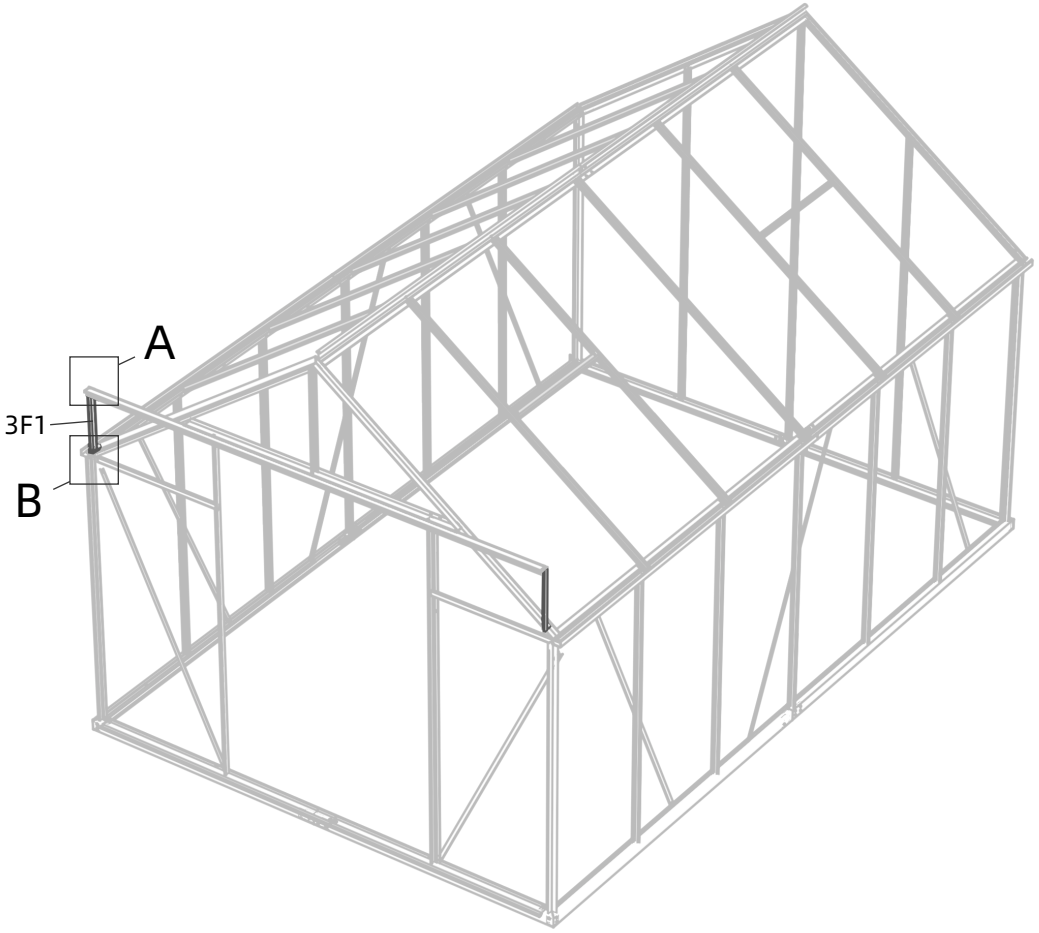

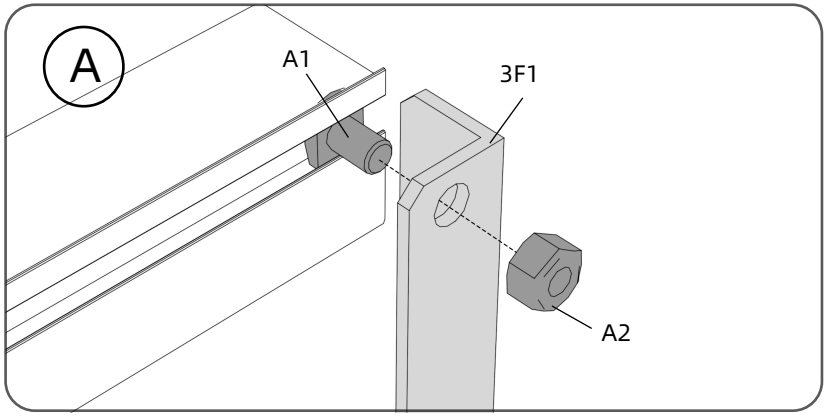

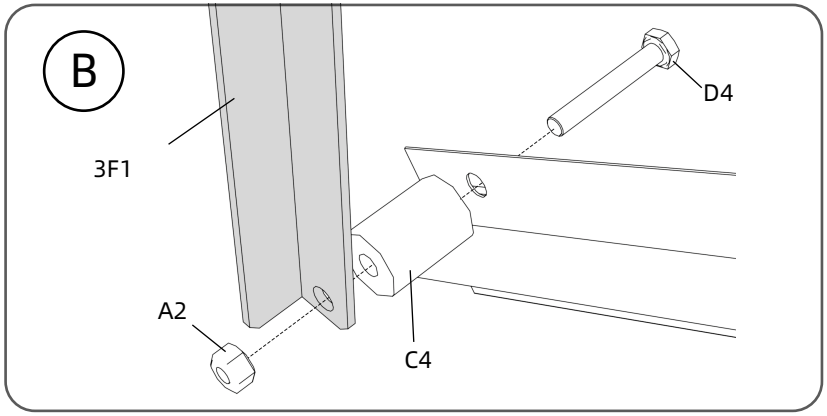

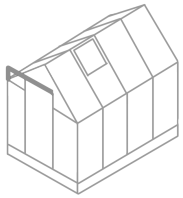

2BJ16		x2	A1		x12
2BJ17		x4	A2		x12

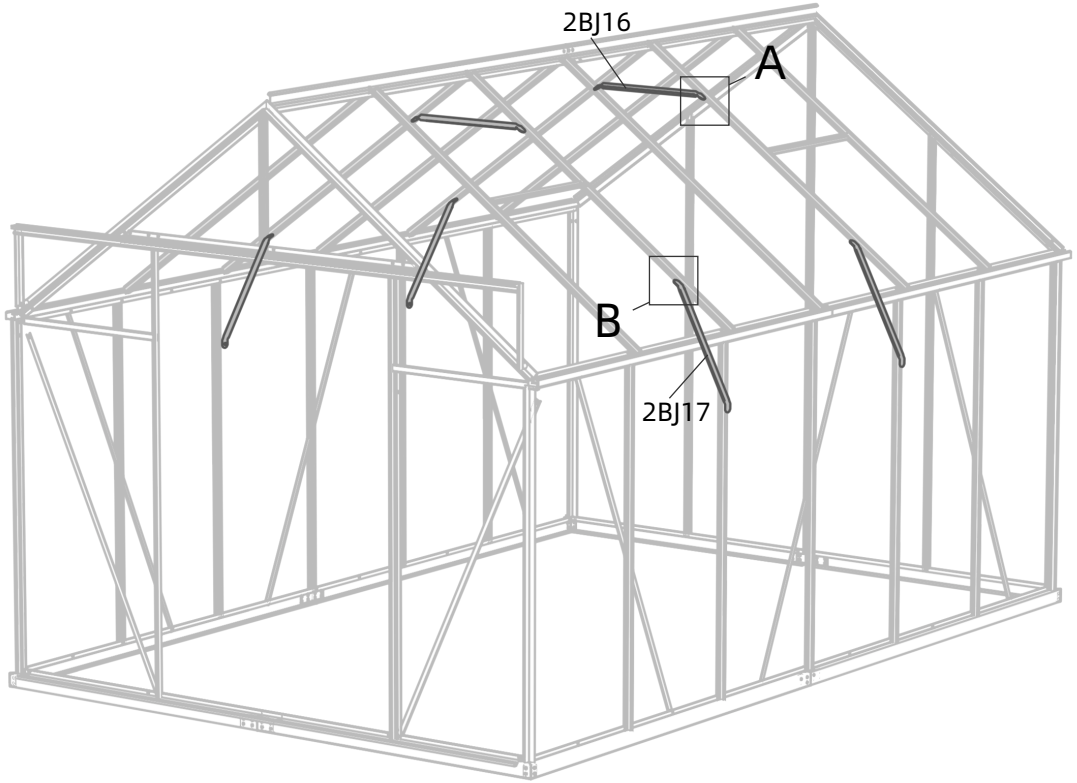

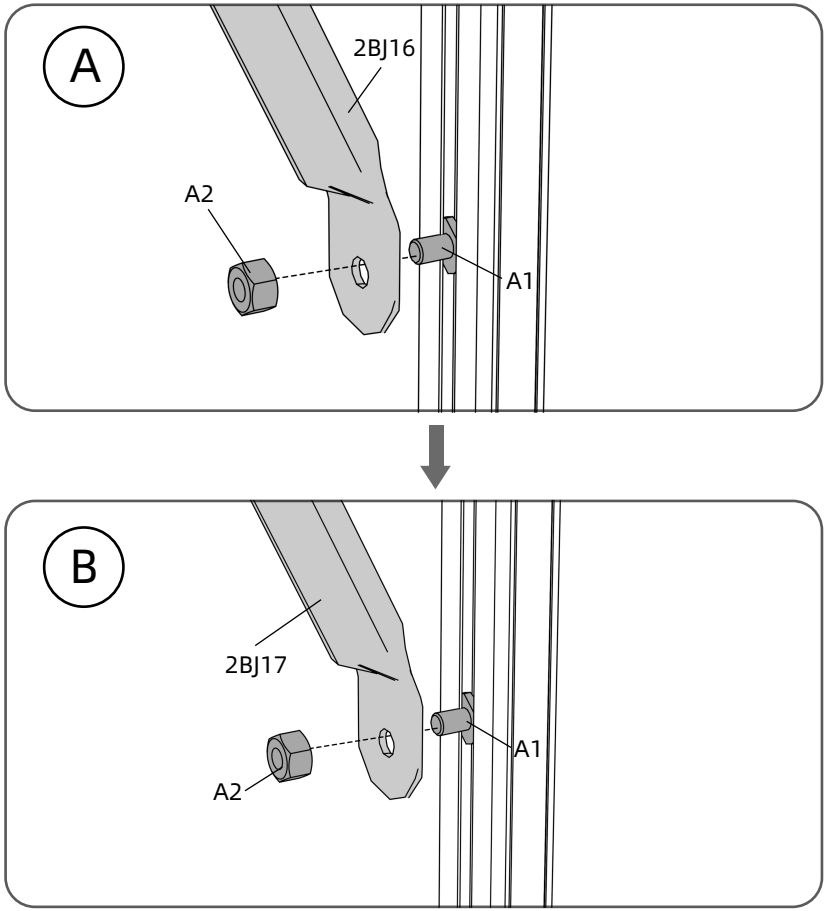

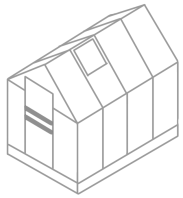

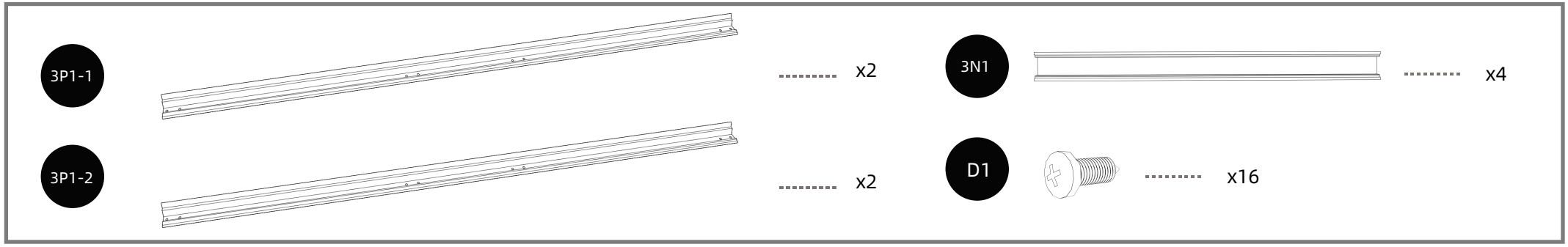

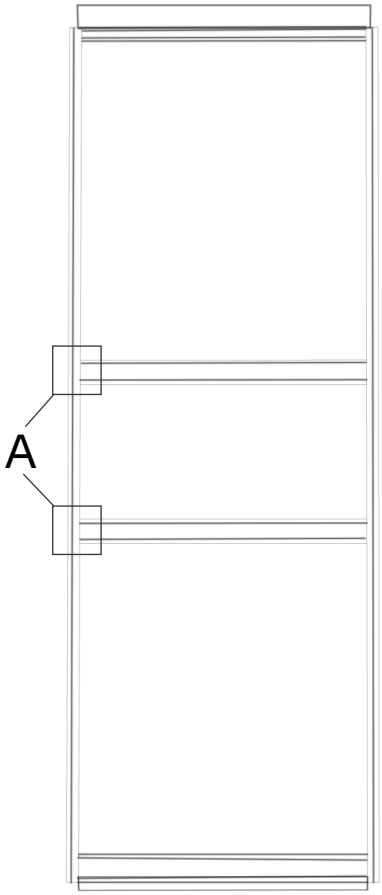

X2

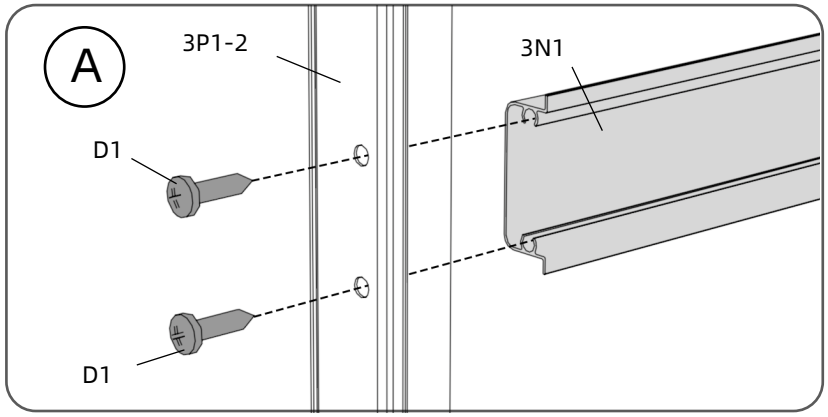

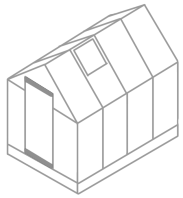

3O1		x2	KH	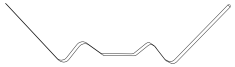	x24	2PC1		x4
3Q1	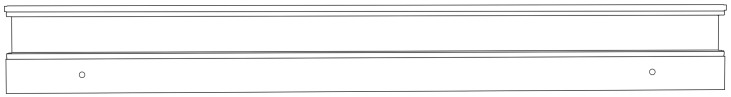	x2	D1	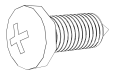	x16	2PC2		x2

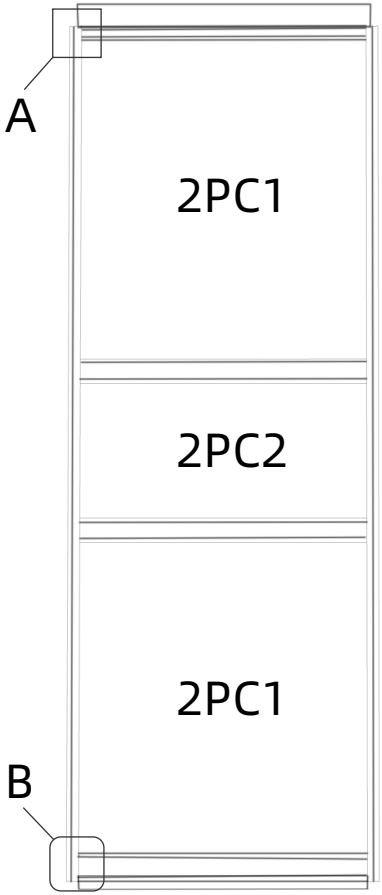

X2

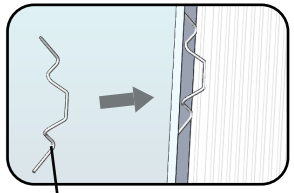

Brace spring
Sprężyna usztywniająca

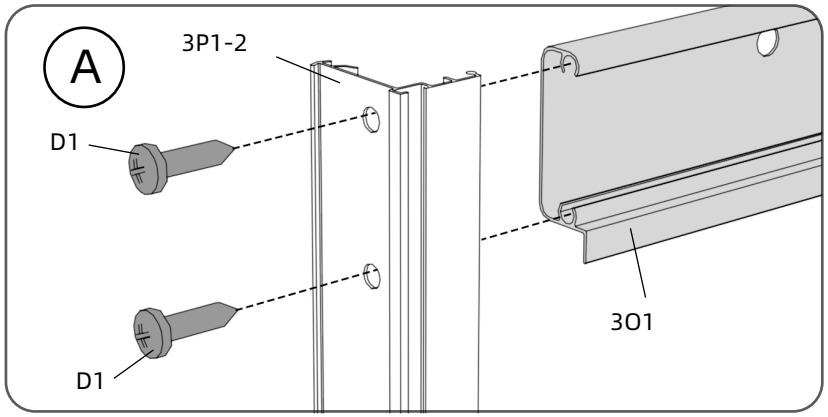

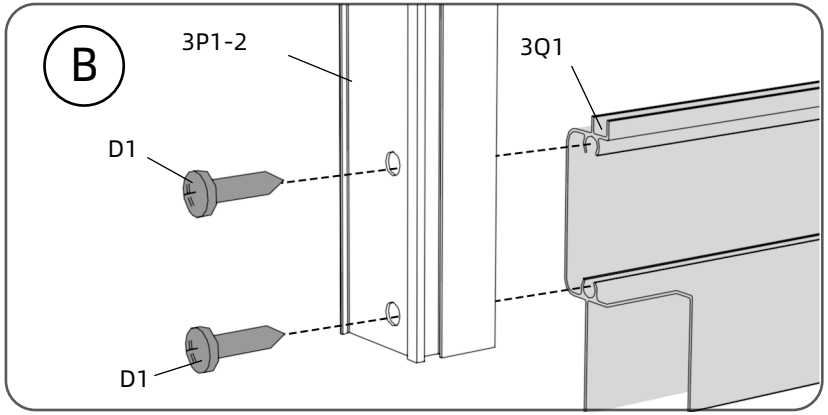

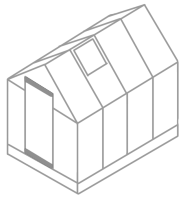

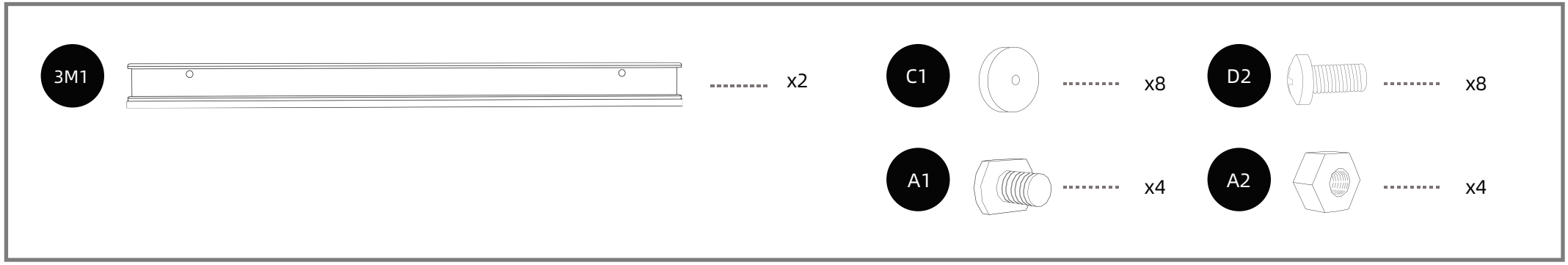
3M1
x2
C1
x8
D2
x8
A1
x4
A2
x4

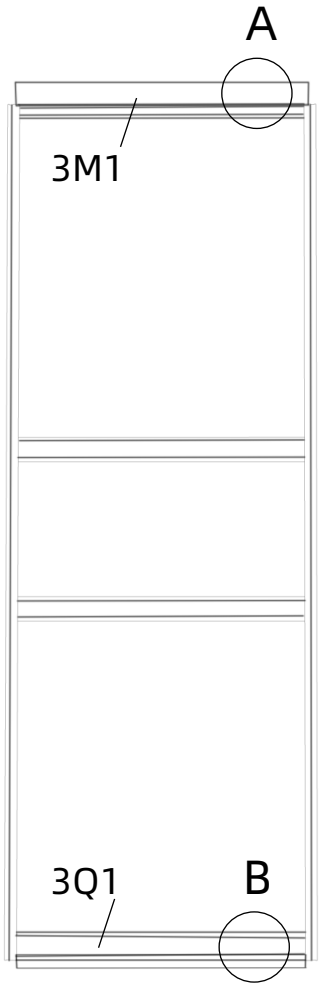
A
3M1
3Q1
B

X2

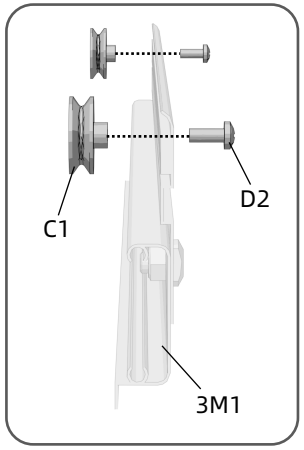
C1
D2
3M1

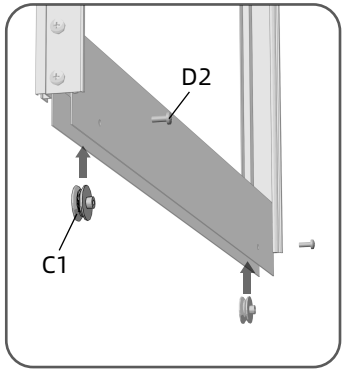
D2
C1

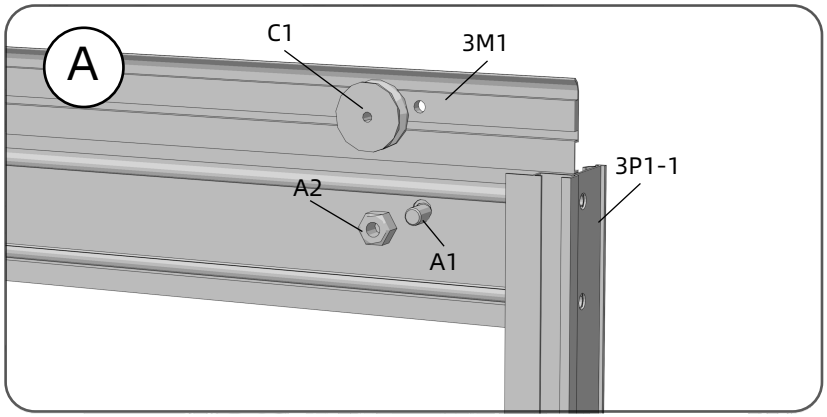
A
C1
3M1
3P1-1
A2
A1

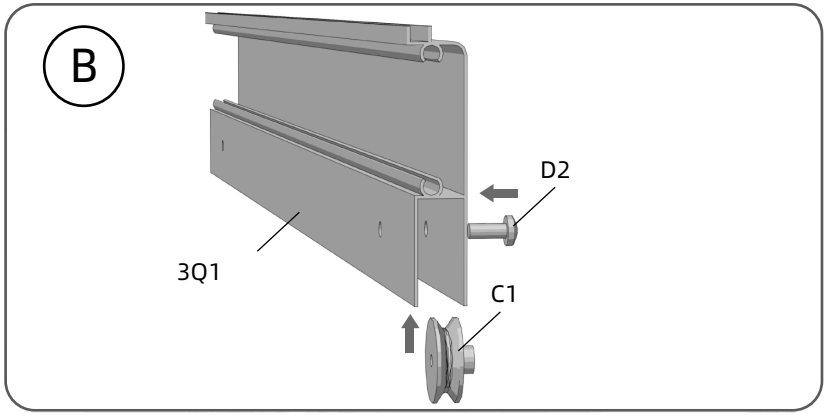
B
D2
3Q1
C1

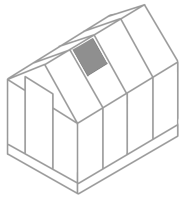

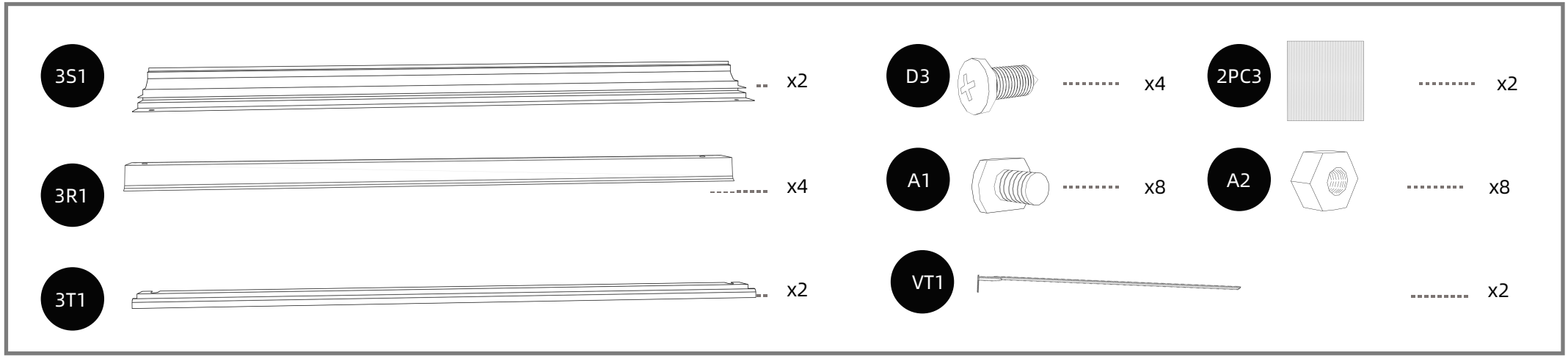
3S1
x2
3R1
x4
3T1
x2
D3
x4
2PC3
x2
A1
x8
A2
x8
VT1
x2

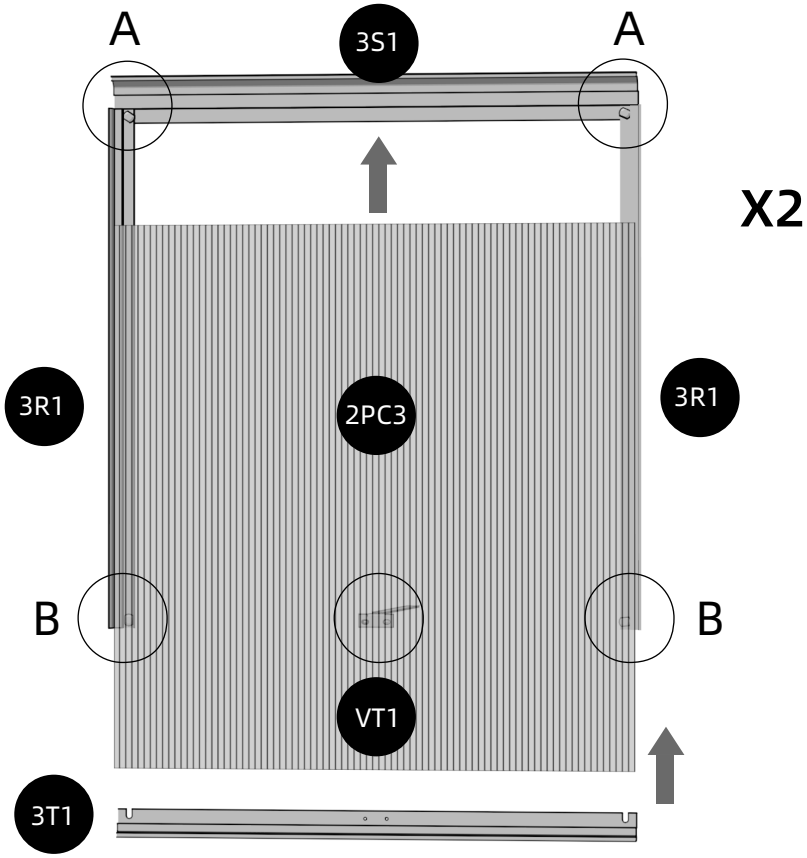
A
3S1
A
X2
3R1
2PC3
3R1
B
B
VT1
3T1

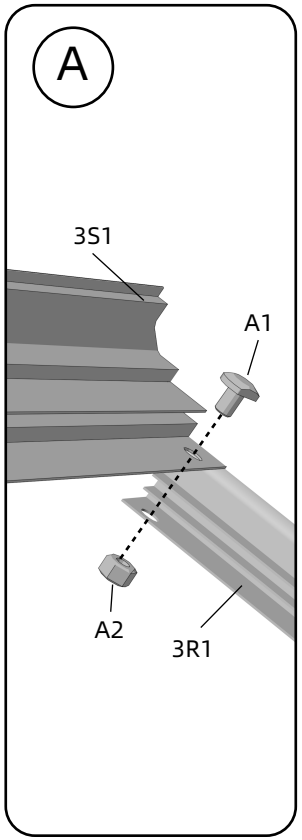
A
3S1
A1
A2
3R1

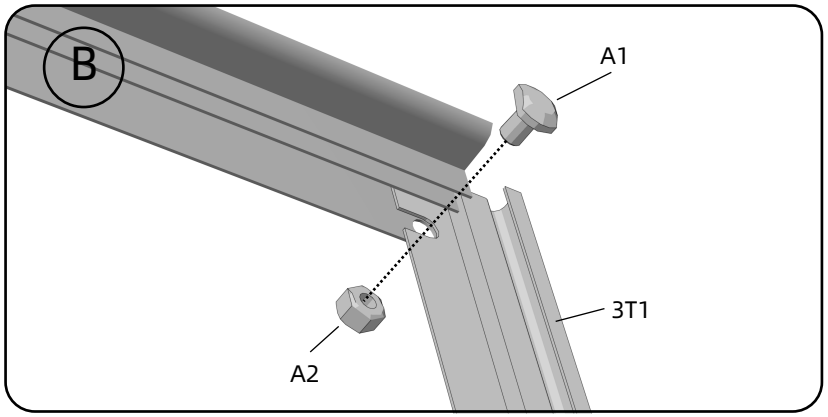
B
A1
3T1
A2

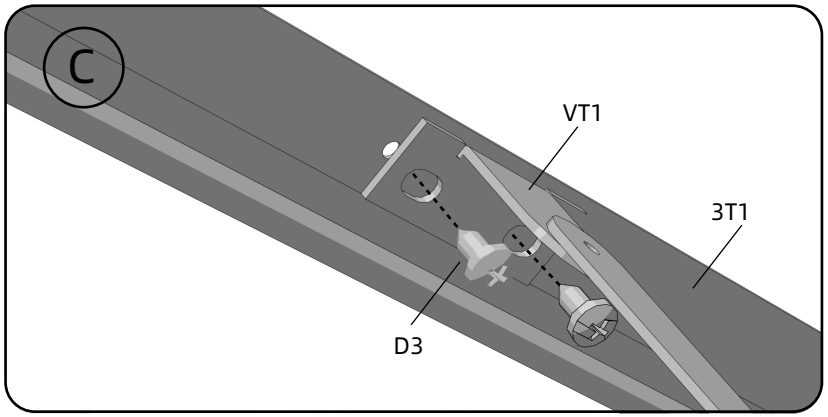
C
VT1
3T1
D3

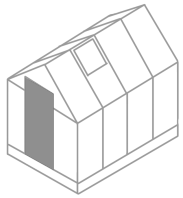

D2 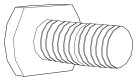 x1

A2 x1

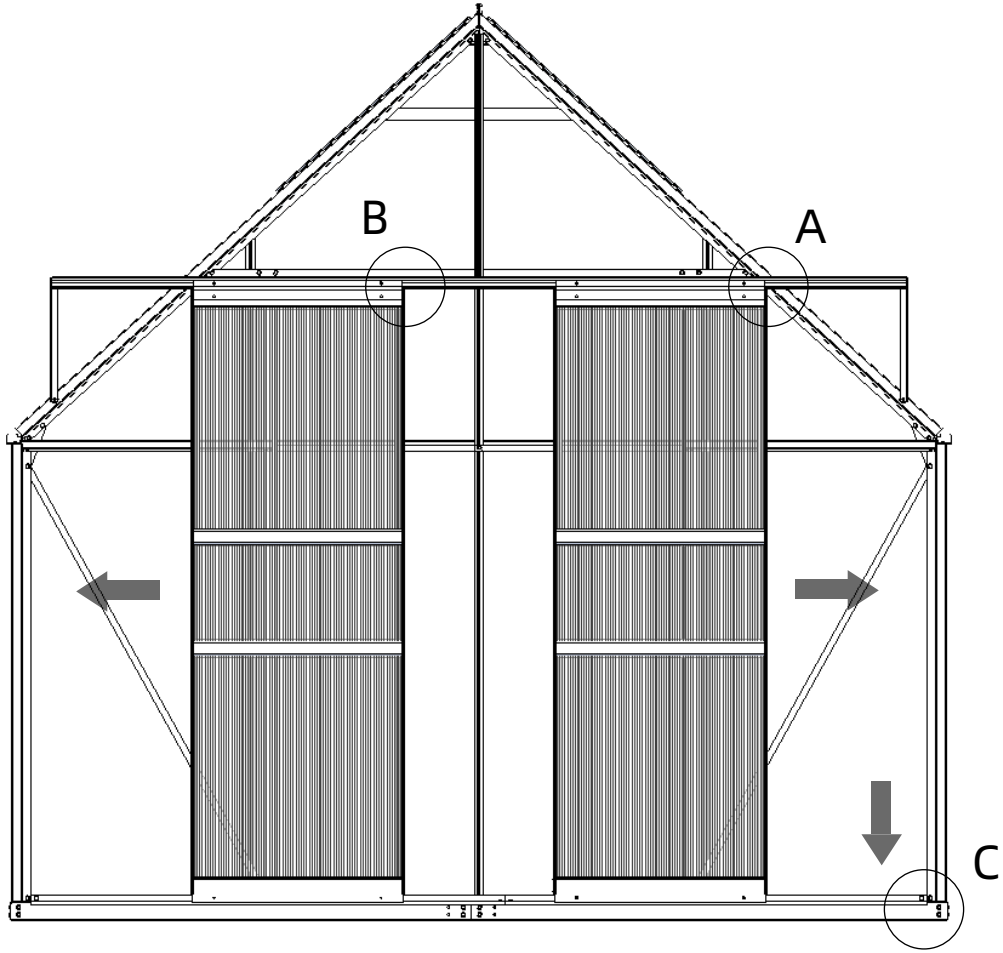

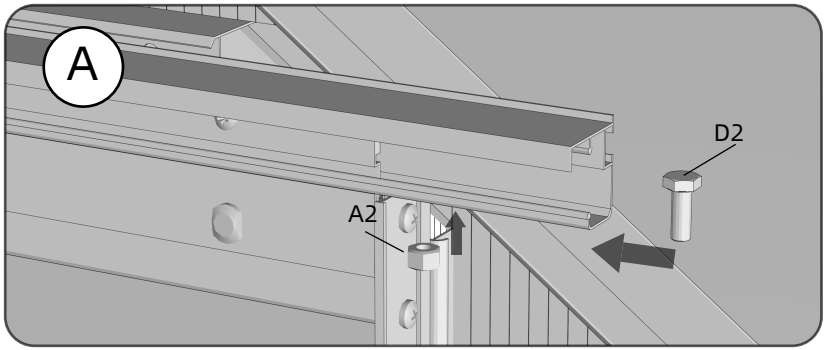

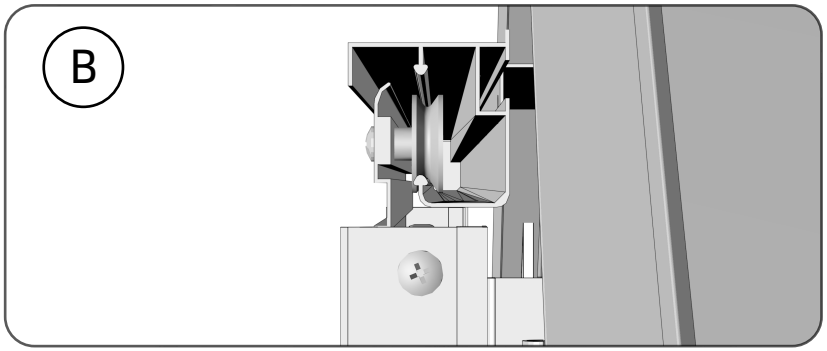

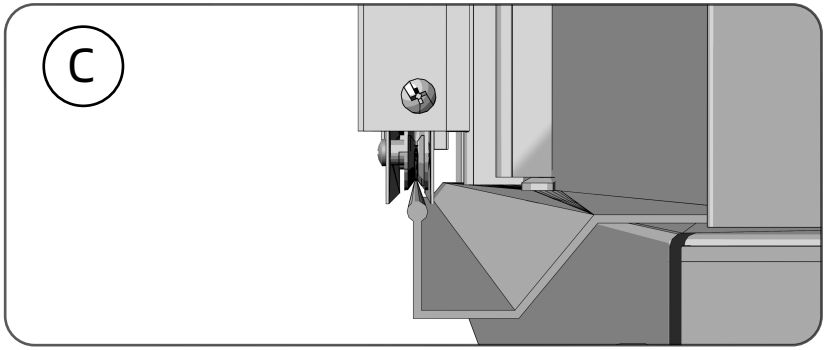

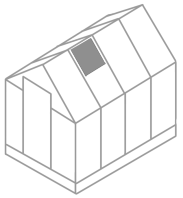

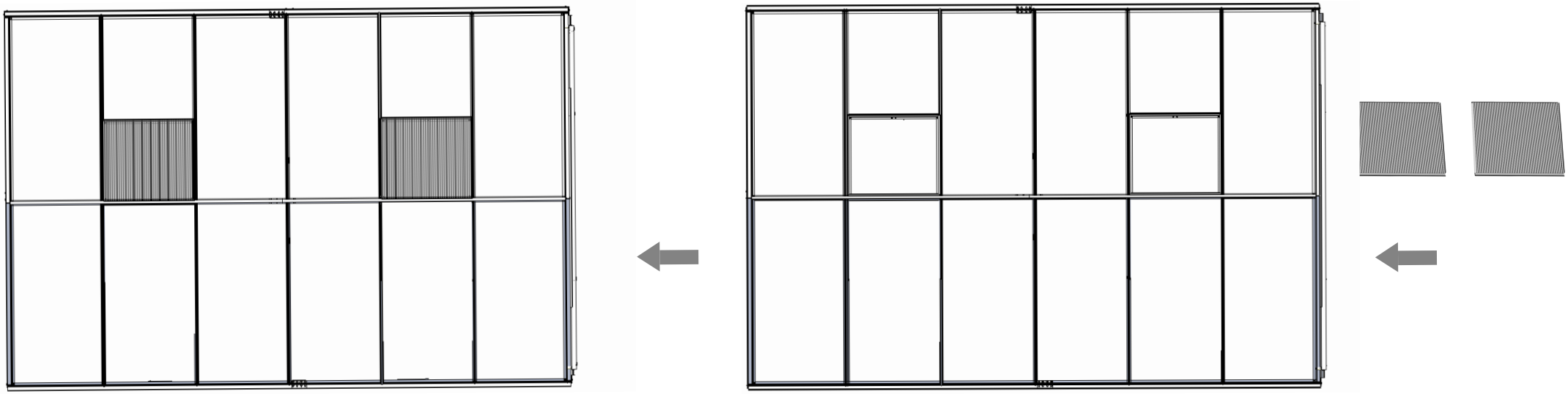

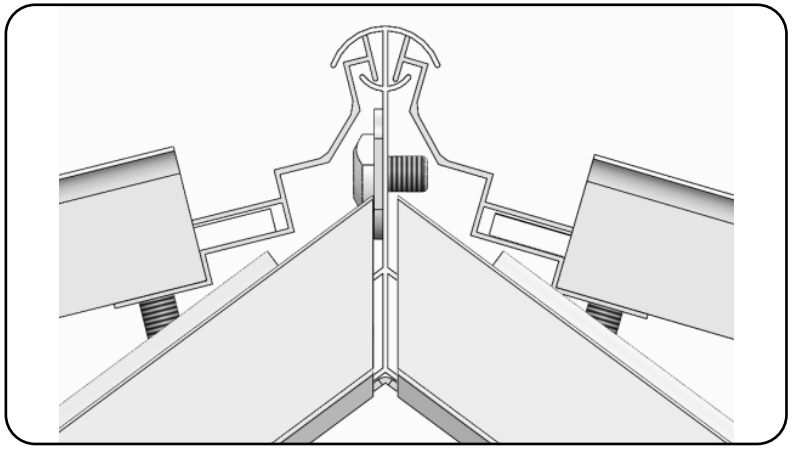

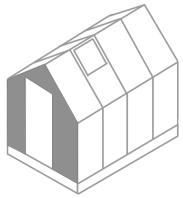

2PC8	x4	2PC12	x2	2PC16	x2	3E1	x4
2PC10	x2	2PC14	x2			KH	x112
2PC1	x4	2PC2	x2			3E2	x2

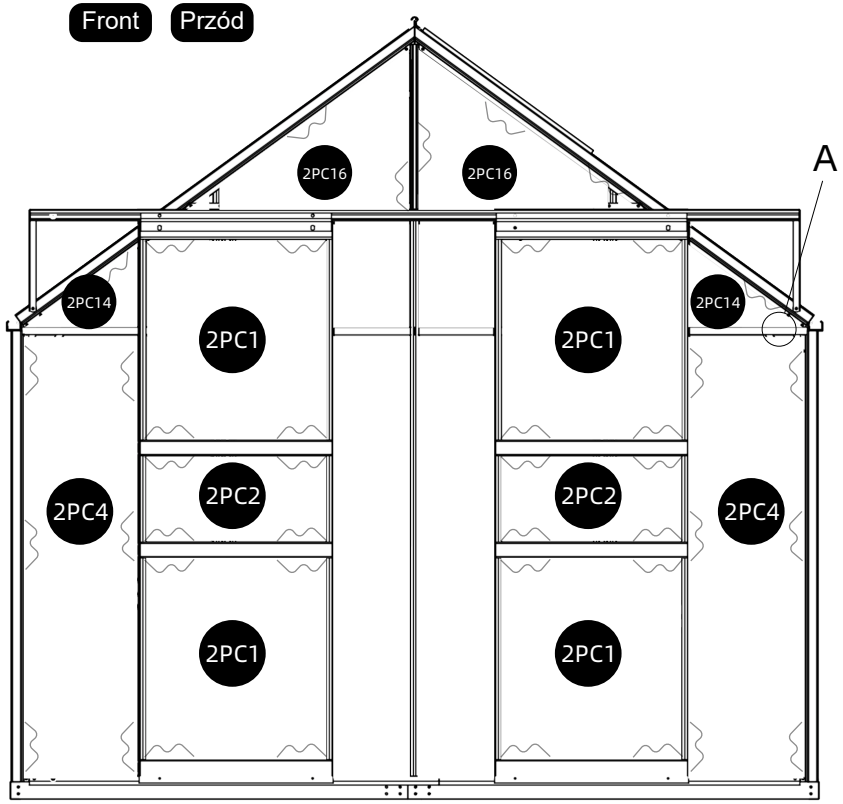

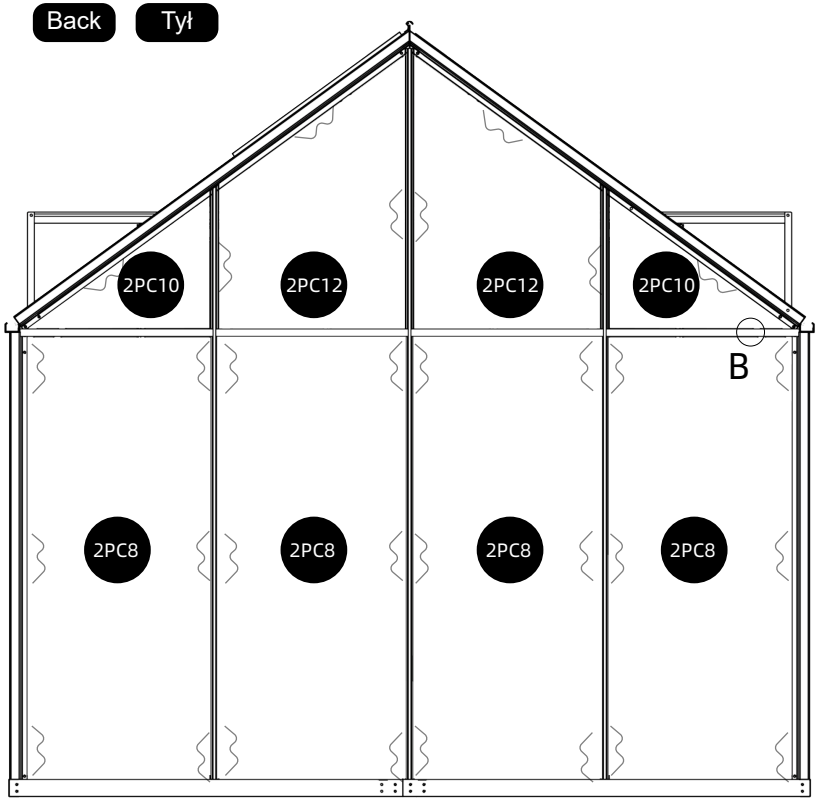

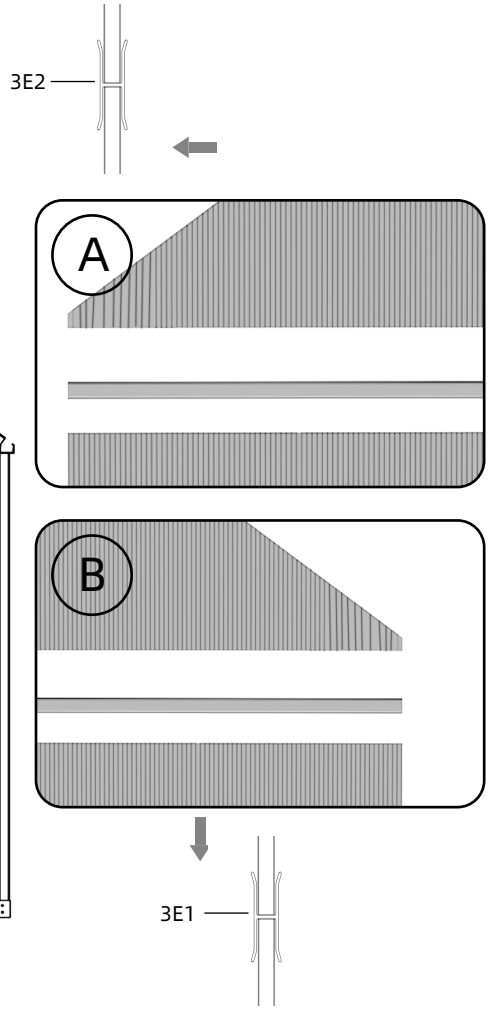

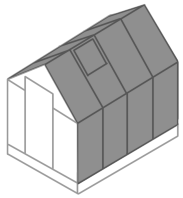

2PC5		x12	2PC7		x2
2PC6		x10	KH		x128

Right Prawa

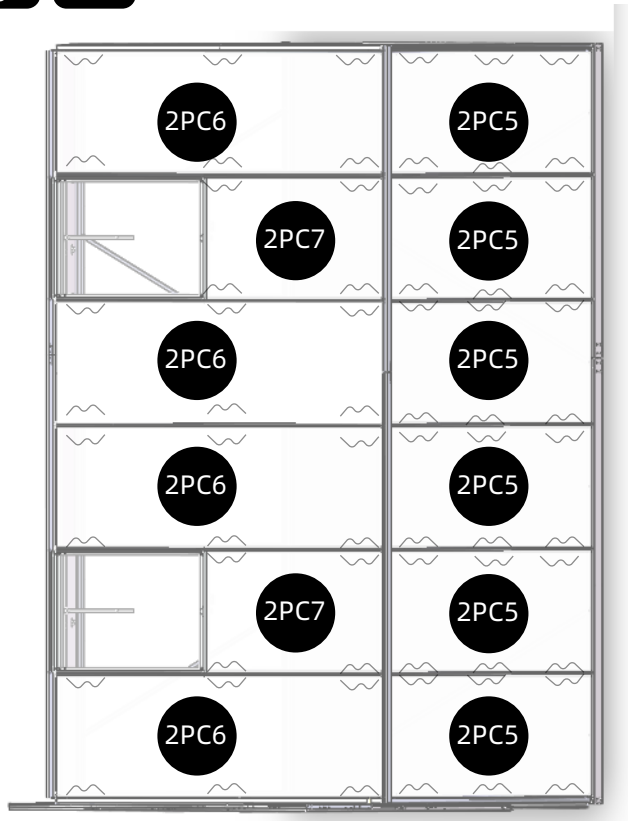

Left Lewa

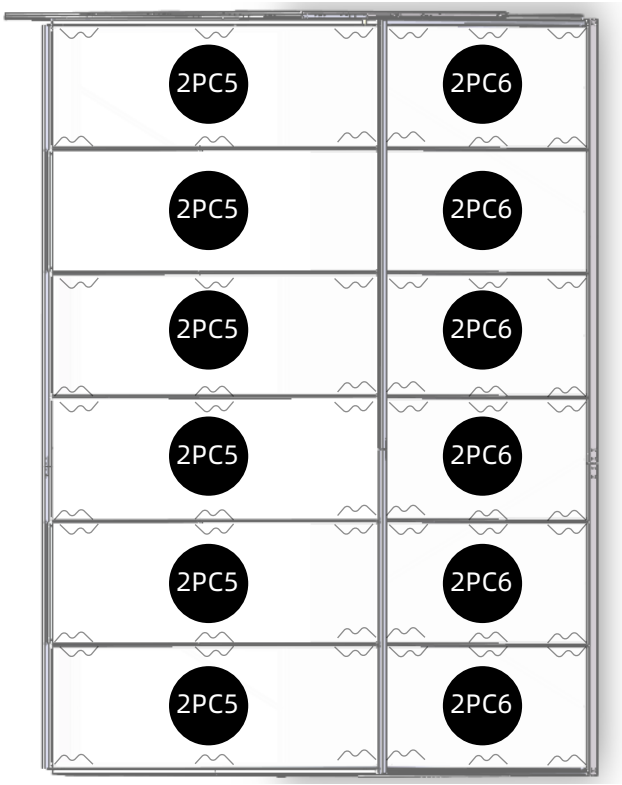

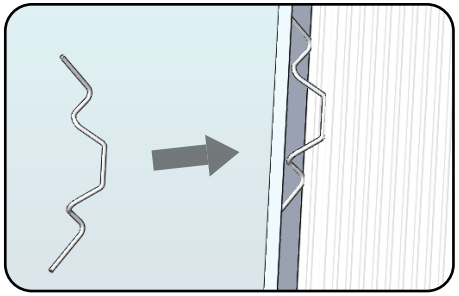

Note: First PC board is assembled into aluminum part. Then place spring on the outter surface against PC board as installation direction shown in below diagram

Uwaga: W pierwszej kolejności należy zamontować panel poliwęglanowy do profilu aluminiowego. Następnie należy umieścić sprężynę na zewnętrznej powierzchni panelu, zgodnie z kierunkiem montażu pokazanym na powyższym rysunku.

Notes:
1. Remove approximately 5cm of film from all sheet edges before installing. Remove all film immediately after the construction completed.
2. The UV-protected side of the sheet is covered with opal white film and must be face towards the sun.

Ważne:
1. Przed instalacją paneli zaleca się usunąć ze wszystkich krawędzi ok. 5cm folii. Usunąć folię całkowicie po zakończeniu montażu szklarni.
2. Strona zabezpieczona przed promieniowaniem UV jest pokryta białą folią i musi być skierowana na zewnątrz szklarni.

POLYCARBONATE PANEL
PANEL Z POLIWĘGLANU

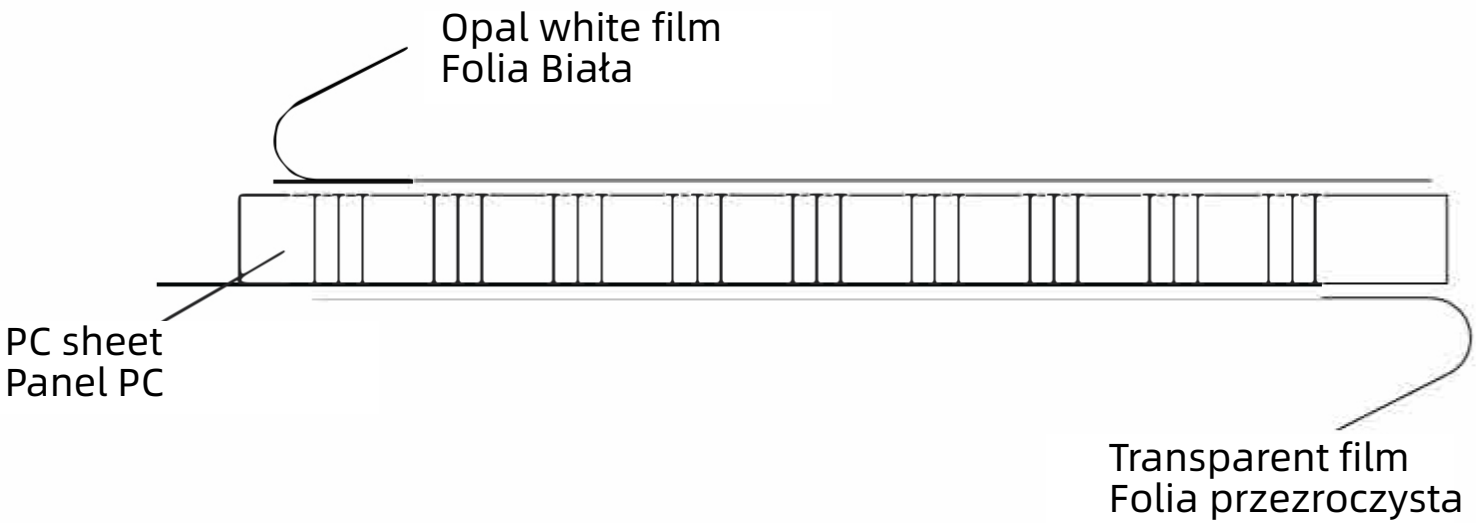

Two side of PC sheet are covered with thin film, one side`s film is transparent, another`s film is opal white. The UV-protect side of the sheet is covered with opal white and must face towards the outside.
Dwie strony panelu poliwęglanowego są pokryte cienką folią, z których jedna jest pokryta folią przezroczystą, natomiast druga folią białą. Strona chroniąca przed promieniowaniem UV jest pokryta folią białą i musi być skierowana na zewnątrz.

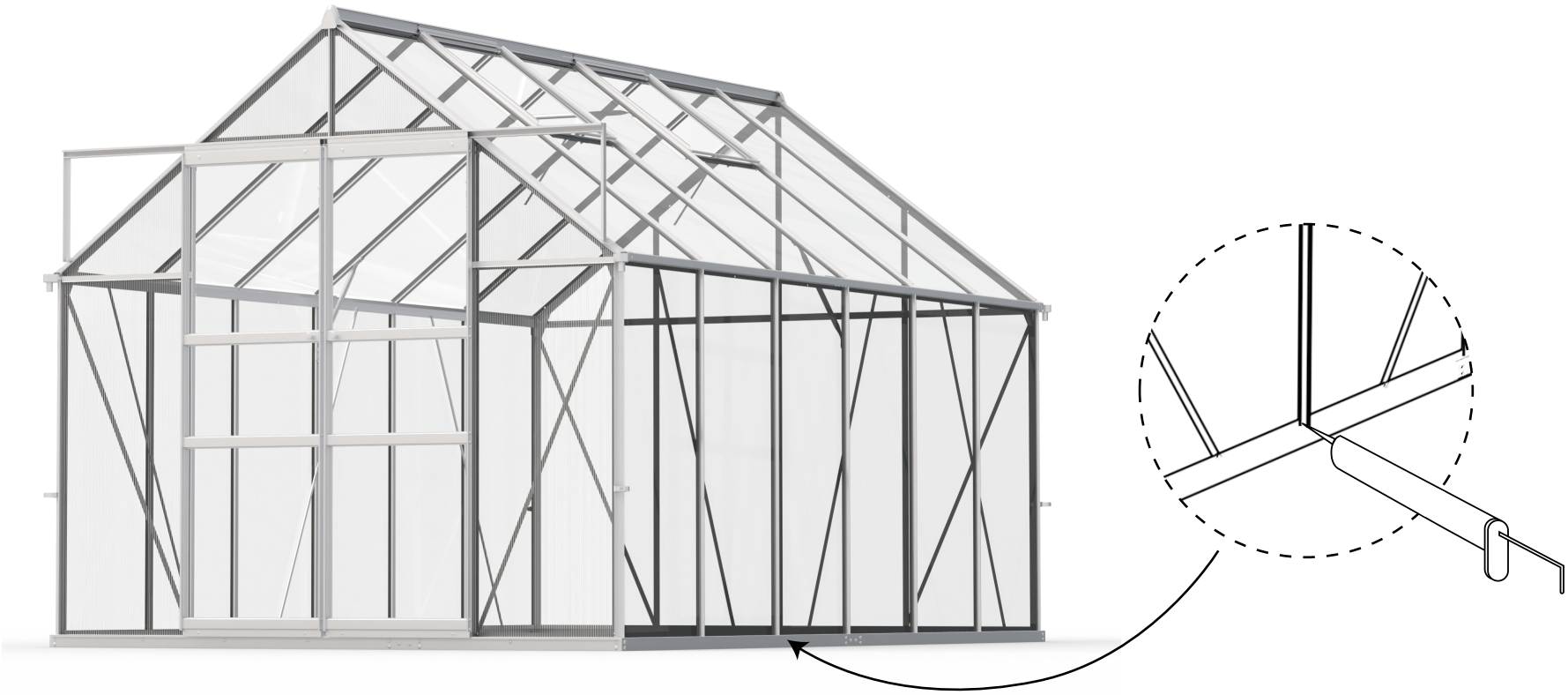

Advice Wskazówka

It is not necessary but we would advise:
For additional strength, you can also use some glue or tapes between the polycarbonate panel and the aluminium frame to enhance the stability.
Note: Silicone sealant and glue gun are not included in our tool kit. You can buy it locally. Only use silicone sealant suitable for aluminium.

Nie jest to konieczne, ale zalecamy:
Celem uzyskania dodatkowej ochrony przed wiatrem, opadami i owadami szklarnie można uszczelnić poprzez nałożenie kleju lub taśmy w miejscach łączeń paneli z profilami.
Uwaga: Uszczelniacz silikonowy i pistolet do kleju nie są zawarte w zestawie narzędzi, można je kupić w ogólnodostępnej sprzedaży. Prosimy stosować wyłącznie uszczelniacz silikonowy odpowiedni do aluminium.