HARDMAISTER

# Domek narzędziowy
# Garden shed

## Instrukcja montażu FALCON 11 x 6
## Assembly instructions FALCON 11 x 6

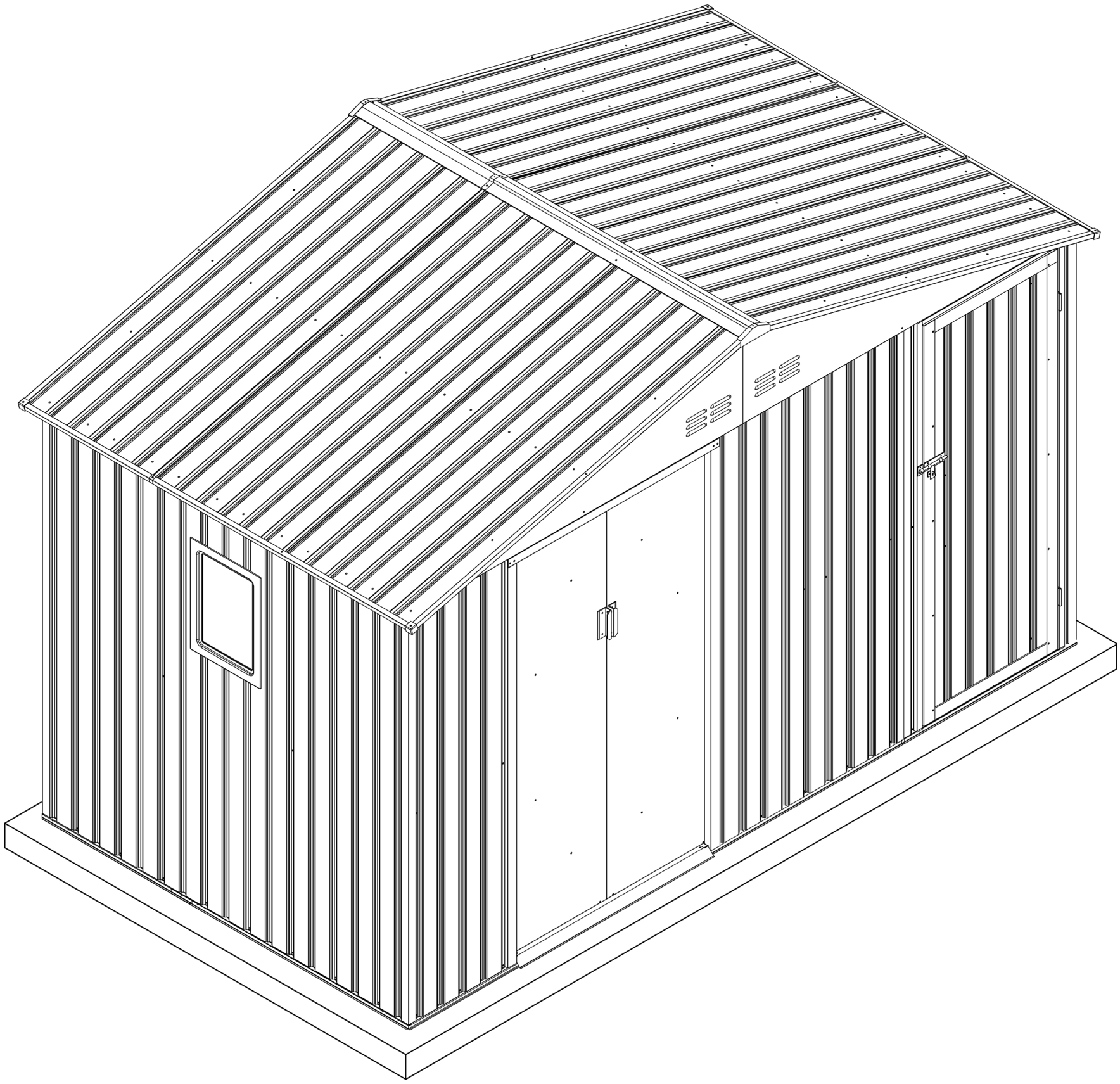

**Do montażu potrzebne są dwie osoby, instalacja zajmuje ok. 3-4 godziny.**
**2 people are needed for assembly, installation takes approx. 3-4 hours.**

# Przygotowanie do montażu

**Instrukcja obsługi**
Przed rozpoczęciem montażu należy sprawdzić lokalne przepisy budowlane dotyczące fundamentu, lokalizacji i innych wymagań.

**Instrukcja montażu:**
Przed rozpoczęciem prac przejrzyj wszystkie instrukcje i stosowne informacje. Upewnij się, że postępujesz krok po kroku, aby uzyskać pomyślne rezultaty.

**Podstawa podłogi:**
Przed rozpoczęciem montażu należy wybrać odpowiednie miejsce na domek narzędziowy, najlepszą lokalizacją jest czworokątny, równy, wypoziomowany teren z dobrym odpływem wody. Podstawy nie ma w zestawie, może wymagać zakupu osobno lub zbudowania własnego fundamentu i systemu kotwienia. Podstawa fundamentu powinna być o 10cm większa niż wymiary podstawy domku (zalecana jest płyta betonowa o grubości minimum 10cm).
Pod fundamentem należy umieścić wytrzymałą warstwę z tworzywa sztucznego (grubość: co najmniej 150 μm), aby ograniczyć przenikanie wilgoci z gleby, zmniejszając tym samym gromadzenie się nawilgocenia wewnątrz. Domek narzędziowy musi być solidnie zakotwiczony, aby zapobiec uszkodzeniom powodowanym przez wiatr.

**Lista części:**
Zanim zaczniesz, upewnij się, że posiadasz wszystkie niezbędne części do budowy domku (patrz strona z listą części). Nie próbuj montować jeśli brakuje części, ponieważ każdy domek pozostawiony częściowo zmontowany może zostać poważnie uszkodzony przez lekki wiatr.

Przed montażem należy oderwać warstwę ochronną, w razie potrzeby zachować etykietę z numerem części.

**Potrzebne narzędzia:**

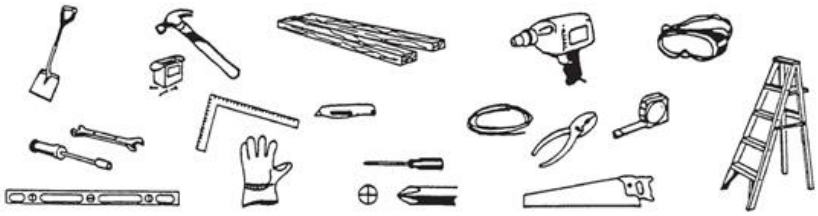

**Bezpieczeństwo przede wszystkim:**

1. Montaż domku narzędziowego powinien się odbywać w suchy i spokojny dzień, nie należy podejmować pracy podczas niekorzystnych warunków pogodowych. Przy montażu domku powinny brać udział co najmniej dwie osoby. Zaleca się zakończyć montaż w jeden dzień, aby uniknąć uszkodzenia produktu lub zagubienia niektórych małych części. Wszystkie drobne części (śruby itp.) przechowuj w naczyniu, aby się nie pogubiły.

2. Aby zapobiec obrażeniom, podczas montażu koniecznie jest noszenie rękawic ochronnych, okularów ochronnych i odzieży roboczej z długim rękawem. Należy zwrócić szczególną uwagę na ostre krawędzie niektórych elementów domku i zachować szczególną ostrożność podczas manewrowania nimi i montażu.
3. Zabrania się wstępu na teren budowy dzieci, osób niepełnoletnich, osób niepełnosprawnych, osób nietrzeźwych lub pod wpływem środków odurzających oraz zwierząt.
4. Nigdy nie wolno obciążać dachu budynku całkowitą masą ciała. Korzystając z drabiny schodkowej, należy upewnić się, że jest bezpieczna i ustawiona na płaskim podłożu.

**Pielęgnacja i konserwacja:**

1. Utrzymuj domek w czystości używając miękkiej ściereczki, w razie potrzeby z dodatkiem wody.
2. Utrzymuj prowadnice drzwi z dala od brudu i innych rzeczy, które uniemożliwiają ich łatwe przesuwanie.
3. Oczyść domek ze śniegu za pomocą niezbędnych narzędzi, aby upewnić się, że wejście jest bezpieczne.
4. Domek nie jest przeznaczony do mieszkania, ale do przechowywania rzeczy.
5. Dodaj trochę oleju do górnego i dolnego kanału przesuwnego drzwi, aby poruszały się płynnie.

# Assembly Preparation

**Owner's Manual**

Please check local building codes regarding footings, location and other requirements before beginning construction.

**Assembly instructions:**

Reviewing all instructions and the appropriate information before you begin, make sure following the step sequence carefully for successful results.

**Flooring base:**

A good location for the storage building is a square and level area with good drainage. The base is not included in the kit which may need purchase separately or may construct a foundation and anchoring system of your own. The foundation base should be 10 cm larger than the base rail of the shed (minimum 10cm thickness concrete slab is recommended).

A strong plastic sheet (thickness: at least 150μm) should be placed under the foundation to assist in reducing rising dampness from the soil, thus reducing condensation build up in the shed. Your storage building must be anchored to prevent wind damage.

**Parts and Parts List:**

Before you start, check to be sure that you have all the necessary parts for your building (refer to the Parts List Page). Do not attempt to assemble the building if parts are missing because any building left partially assembled may be seriously damaged by light winds.

Please tear off the safety protection layer before assembly, keep the part number label if needed.

**Tools you need:**

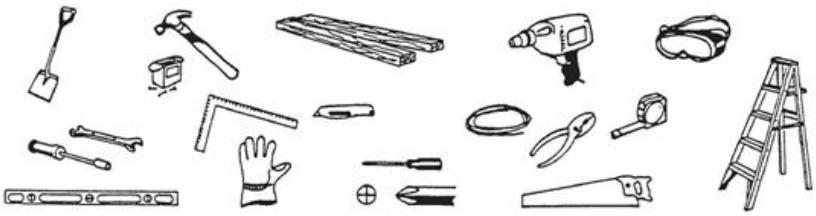

## Safety must be put in the No. 1 position:

1. Select a dry and calm day for your assembly. Team works (Two or more people) are required during the assembly. It is also recommended to finish the assembly in a day to avoid damage to the product or missing of some small parts. Keep all small parts (screws etc.) in a bowl so they do not get lost.
2. Wearing safety gloves, eye protection and long sleeves during the assembly to prevent injury.
   Pay attention to the sharp edge of some parts.
3. Children and pets are not allowed entering into the construction site.
4. Never concentrate your total weight on the roof of the building.
   When using a step ladder make sure that it is safe.

**Care & Maintenance:**

1. Keep the shed clean with soft cloth, use water if necessary.
2. Keep the door tracks clear of dirt and other stuff that prevent them from sliding easily.
3. Clean the snow timely with necessary tools to make sure it is safe to enter into.
4. The shed is not made for living but storing stuff.
5. Please add some oil on the top and bottom door sliding channel to make door slides smoothly.

# FALCON 11 x 6:

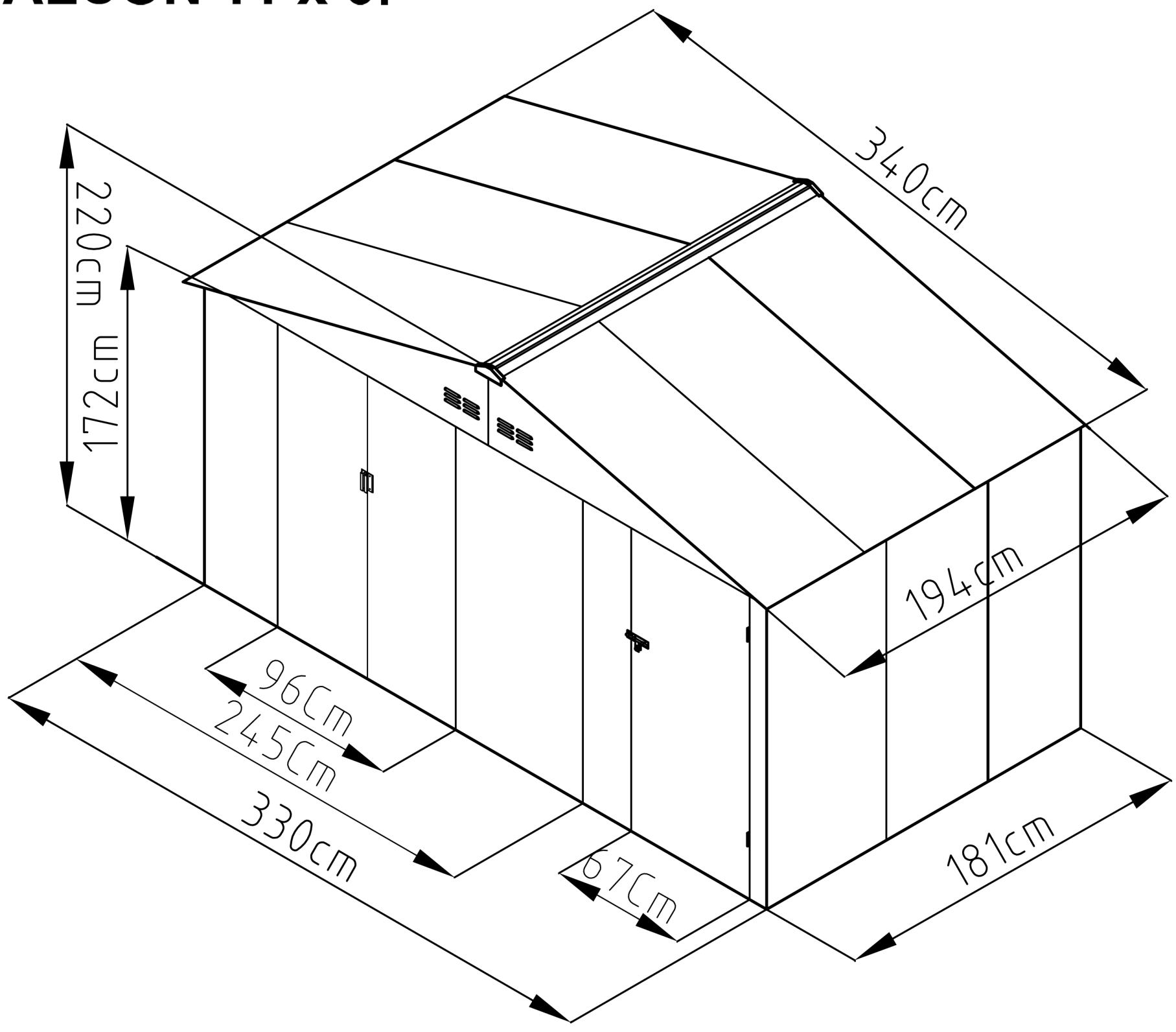


## Wymagana powierzchnia podstawy:
## Area of installation requirement:

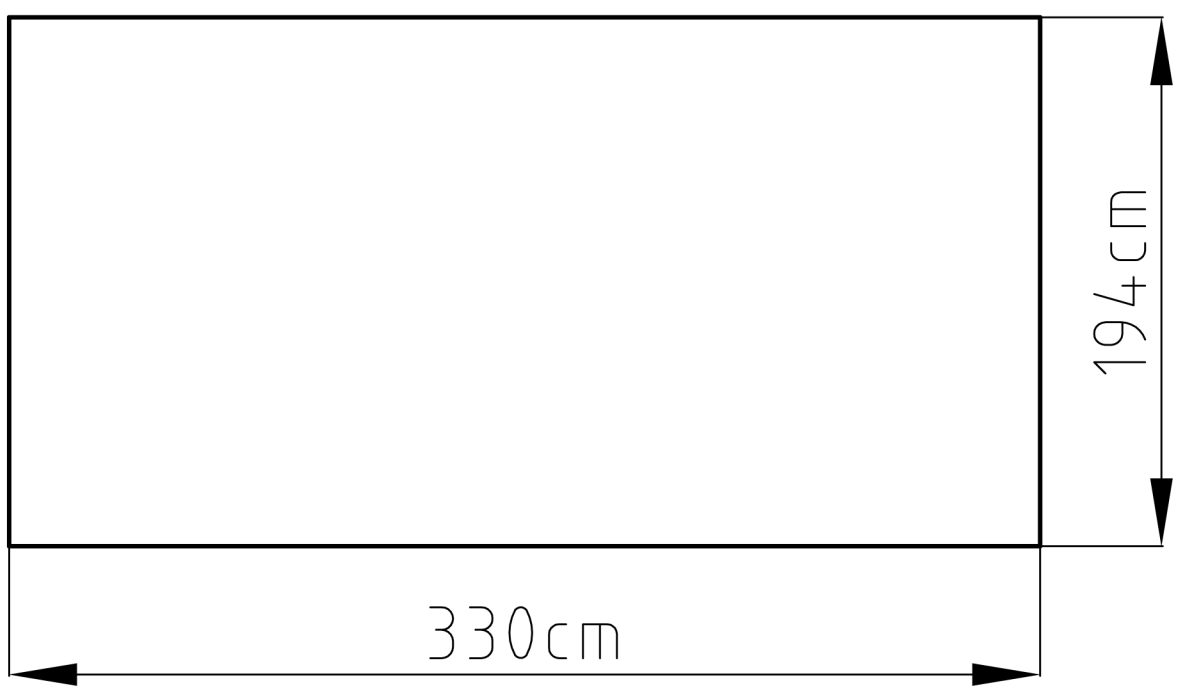

# FALCON 11 x 6:

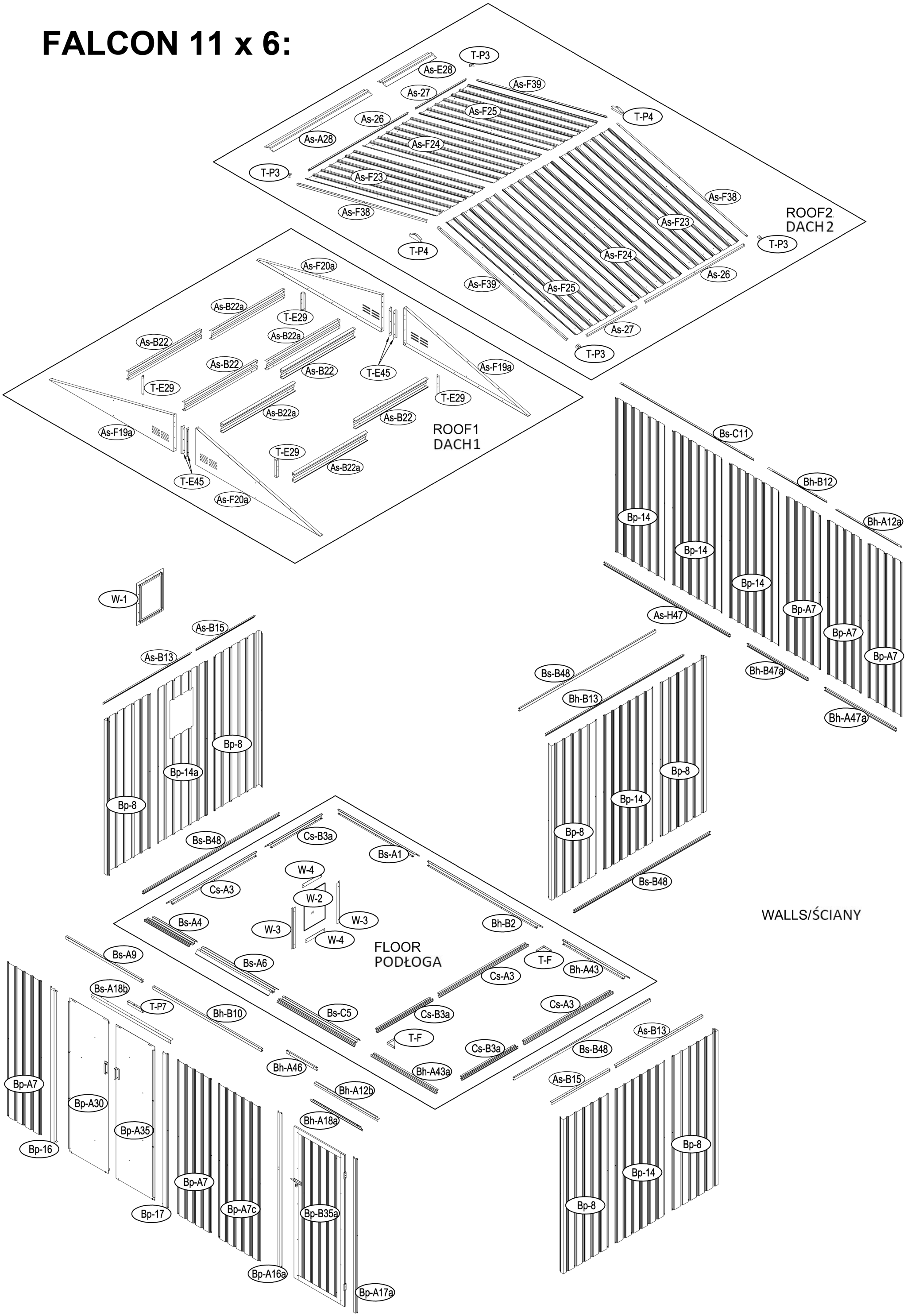
ROOF2
DACH2
T-P3
As-E28
As-27
As-F39
As-F25
T-P4
As-26
As-A28
As-F24
T-P3
As-F23
As-F38
As-F38
As-F23
T-P3
T-P4
As-F24
As-26
As-F39
As-F25
As-27
T-P3
ROOF1
DACH1
As-F20a
As-B22a
T-E29
As-B22
As-B22a
As-B22
As-B22
T-E45
As-F19a
T-E29
T-E29
As-B22a
As-B22
As-F19a
T-E29
As-B22a
T-E45
As-F20a
WALLS/ŚCIANY
Bs-C11
Bh-B12
Bp-14
Bh-A12a
Bp-14
Bp-14
Bp-A7
As-H47
Bp-A7
Bp-A7
Bh-B47a
Bh-A47a
W-1
As-B15
As-B13
Bp-8
Bp-14a
Bp-8
Bs-B48
Bh-B13
Bp-8
Bp-14
Bp-8
Bs-B48
FLOOR
PODŁOGA
Cs-B3a
Bs-A1
W-4
Cs-A3
W-2
W-3
W-3
W-4
Bs-A4
Bh-B2
Bs-A9
Bs-A6
T-F
Bh-A43
Cs-A3
Bs-A18b
T-P7
Bh-B10
Bs-C5
Cs-B3a
Cs-A3
T-F
Cs-B3a
As-B13
Bs-B48
Bh-A46
Bh-A43a
As-B15
Bp-A7
Bh-A12b
Bp-A30
Bh-A18a
Bp-A35
Bp-16
Bp-8
Bp-14
Bp-A7
Bp-17
Bp-A7c
Bp-B35a
Bp-8
Bp-A16a
Bp-A17a

| NO./NR. | IMAGE/ZDJĘCIE | L./DŁ.(mm) | QTY/SZT. |
|---|---|---|---|
| FLOOR/PODŁOGA | | | |
| Bs-A1 | | 1054 | x1 |
| Bh-B2 | | 1500 | x1 |
| Bh-A43 | | 866 | x1 |
| Bh-A43a | | 866 | x1 |
| Cs-A3 | | 1174 | x3 |
| Cs-B3a | | 741 | x3 |
| Bs-A4 | | 590 | x1 |
| Bs-C5 | | 1016 | x1 |
| Bs-A6 | | 958 | x1 |
| T-F | | | x2 |
| WALLS/ŚCIANY | | | |
| Bp-A7 | | 1748 | x5 |
| Bp-A7c | | 1748 | x1 |
| Bp-8 | | 1748 | x6 |
| Bp-14 | | 1748 | x5 |
| Bp-14a | | 1748 | x1 |
| Bs-A9 | | 995.5 | x1 |
| Bh-B10 | | 1421.5 | x1 |
| Bs-C11 | | 1729 | x1 |
| Bh-A12a | | 835.5 | x1 |
| Bh-A12b | | 835.5 | x1 |
| Bh-B12 | | 759 | x1 |
| As-B13 | | 1145 | x2 |
| As-B15 | | 762 | x2 |
| Bh-B13 | | 1803 | x1 |
| Bp-16 | | 1748 | x1 |
| Bp-17 | | 1748 | x1 |
| Bp-A16a | | 1748 | x1 |
| Bp-A17a | | 1748 | x1 |
| Bs-A18b | | 1044 | x1 |
| Bh-A18a | | 675.5 | x1 |
| Bh-A46 | | 397.5 | x1 |
| Bh-A47a | | 838.5 | x1 |
| Bh-B47a | | 791 | x1 |
| Bs-B48 | | 1785 | x4 |
| As-H47 | | 1643 | x1 |
| ROOF1/DACH 1 | | | |
| As-F19a | | 1628.3 | x2 |
| As-F20a | | 1628.3 | x2 |
| As-B22 | | 954.5 | x4 |
| As-B22a | | 954.5 | x4 |
| T-E29 | | 200 | x4 |
| T-E45 | | 310 | x4 |
| ROOF2/DACH 2 | | | |
| As-F23 | | 1748 | x2 |

| NO./NR. | IMAGE/ZDJĘCIE | L./DŁ.(mm) | QTY/SZT. |
|---|---|---|---|
| As-F24 | | 1748 | x2 |
| As-F25 | | 1748 | x2 |
| As-26 | | 1296 | x2 |
| As-27 | | 657 | x2 |
| As-F38 | | 1746 | x2 |
| As-F39 | | 1746 | x2 |
| As-A28 | | 1298 | x1 |
| As-E28 | | 659 | x1 |
| DOOR/DRZWI | | | |
| Bp-B35a | | 1714 | x1 |
| Bp-A31 | | 1714 | x1 |
| Bp-A31b | | 1714 | x1 |
| Bs-B36a | | 659 | x2 |
| Bp-B32a | | 1017.5 | x2 |
| Bp-A30 | | 1743 | x1 |
| Bp-A35 | | 1743 | x1 |
| Bp-31 | | 1683 | x2 |
| Bp-A32 | | 962 | x4 |
| Bs-A33 | | 486 | x1 |
| Bs-A34 | | 486 | x1 |
| Bs-A36 | | 486 | x1 |
| Bs-A37 | | 486 | x1 |
| WINDOW/OKNO | | | |
| W-1 | | | x1 |
| W-2 | | | x1 |
| W-3 | | 460 | x2 |
| W-4 | | 246 | x2 |
| ANNEX/POZOSTAŁE | | | |
| T-P1 | | | x4 |
| T-P2 | | | x4 |
| T-P3 | | | x4 |
| T-P4 | | | x2 |
| T-P6 | | | x2 |
| T-P7 | | 200 | x1 |
| P-51a | | | x1 |
| Jh-A47 | | | x1 |
| Jh-A48 | | | x1 |
| Jh-A49 | | | x2 |
| Bh-B50 | | | x255 |
| Bh-B51 | | ST4x10 | x290 |
| Bh-B52 | | ST4x16 | x25 |
| Bh-B53 | | M4x10 | x150 |
| Bh-B53a | | M4x20 | x2 |
| Bh-B54 | | | x74 |
| | | | |
| | | | |

1

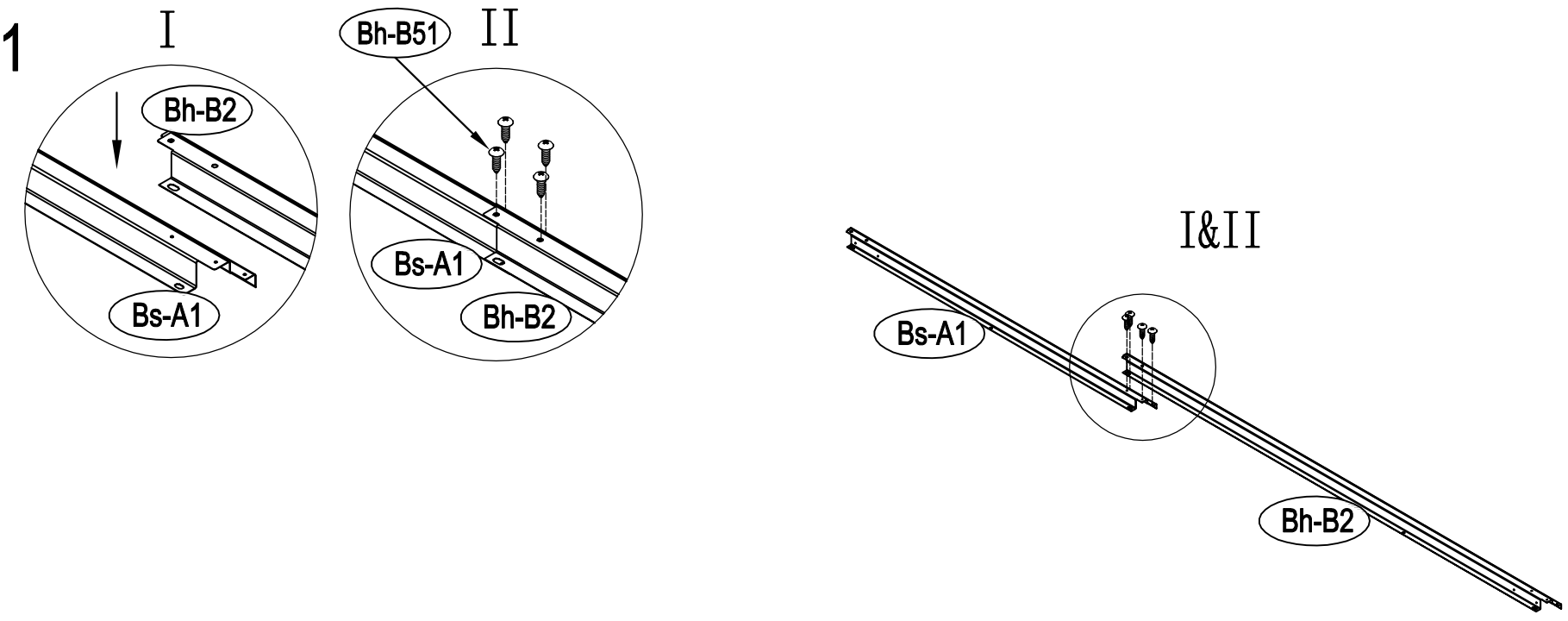
I
Bh-B2
Bs-A1
Bh-B51
II
Bs-A1
Bh-B2
I&II
Bs-A1
Bh-B2

2

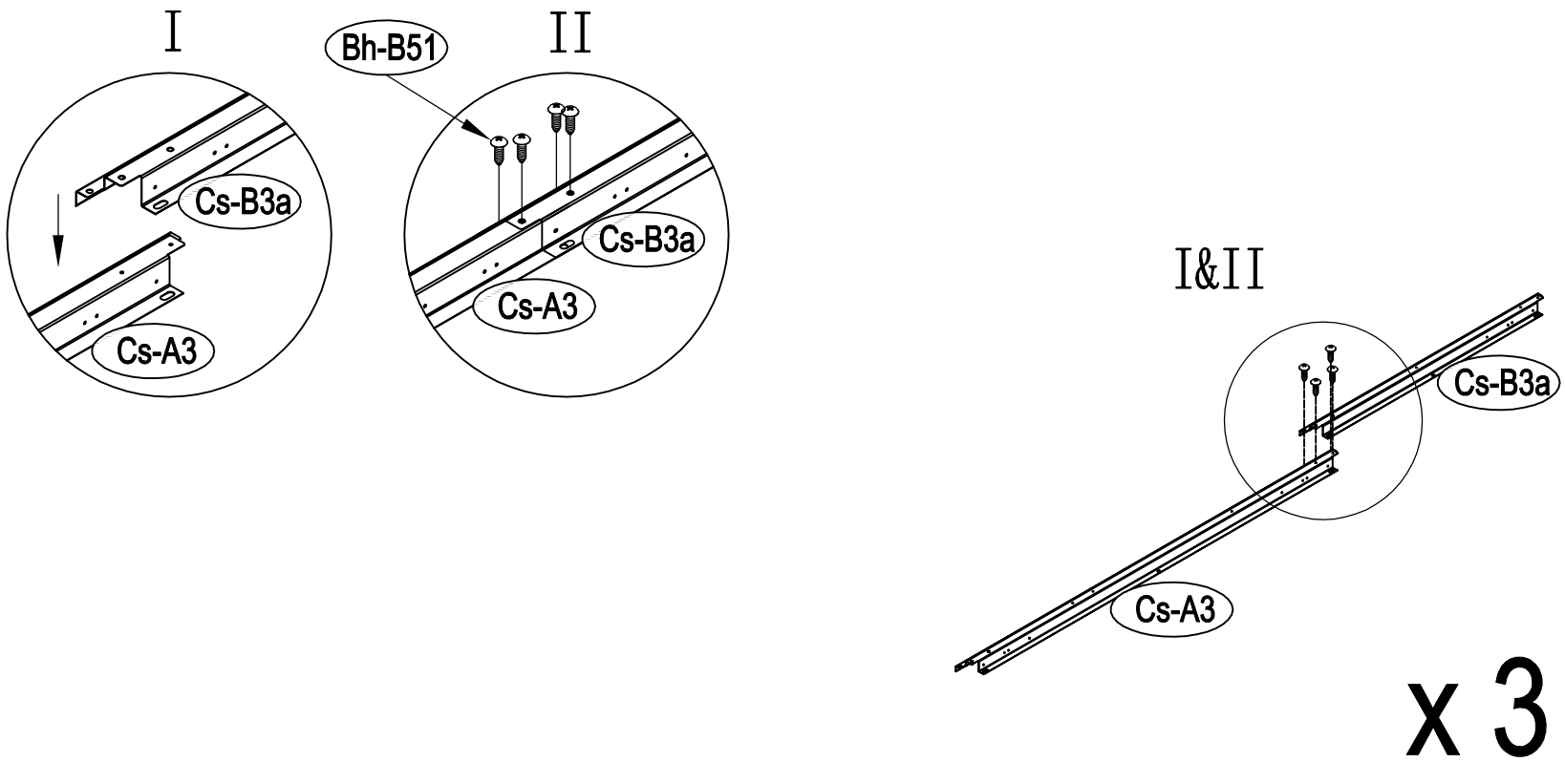
I
Cs-B3a
Cs-A3
Bh-B51
II
Cs-B3a
Cs-A3
I&II
Cs-B3a
Cs-A3
x 3

3

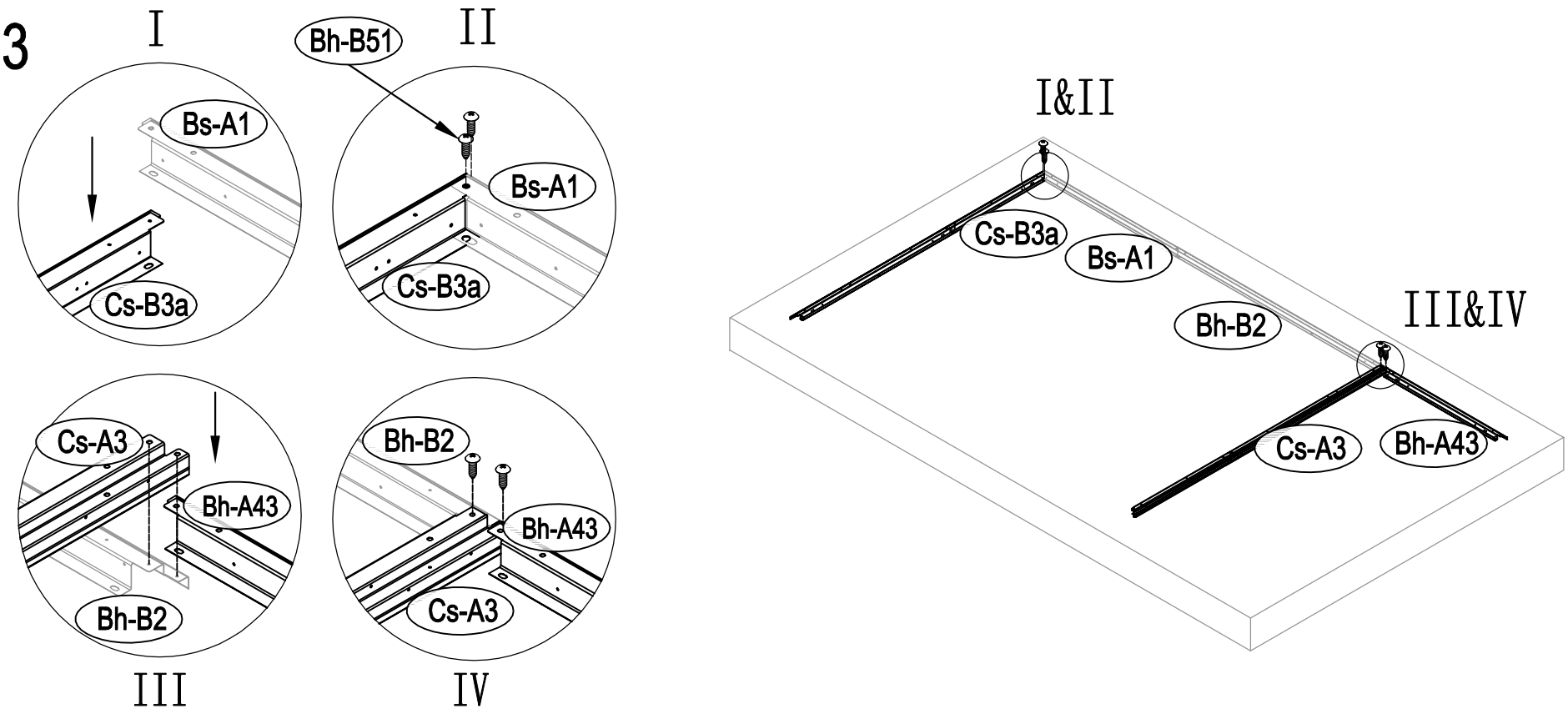
I
Bs-A1
Cs-B3a
Bh-B51
II
Bs-A1
Cs-B3a
Cs-A3
Bh-A43
Bh-B2
III
Bh-B2
Bh-A43
Cs-A3
IV
I&II
Cs-B3a
Bs-A1
Bh-B2
III&IV
Cs-A3
Bh-A43

4

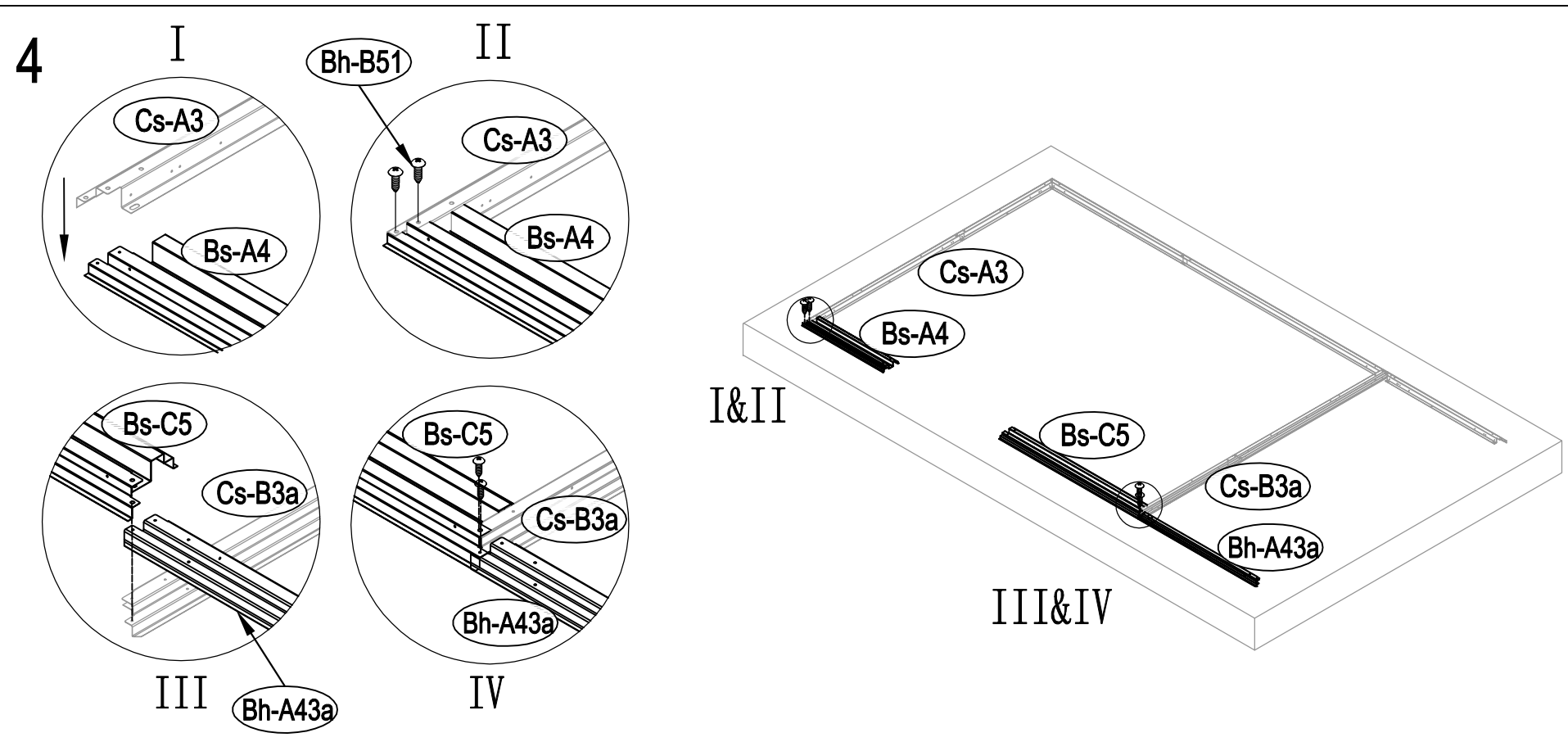
I
Cs-A3
Bs-A4
II
Bh-B51
Cs-A3
Bs-A4
Bs-C5
Cs-B3a
III
Bh-A43a
Bs-C5
Cs-B3a
Bh-A43a
IV
Cs-A3
Bs-A4
I&II
Bs-C5
Cs-B3a
Bh-A43a
III&IV

5

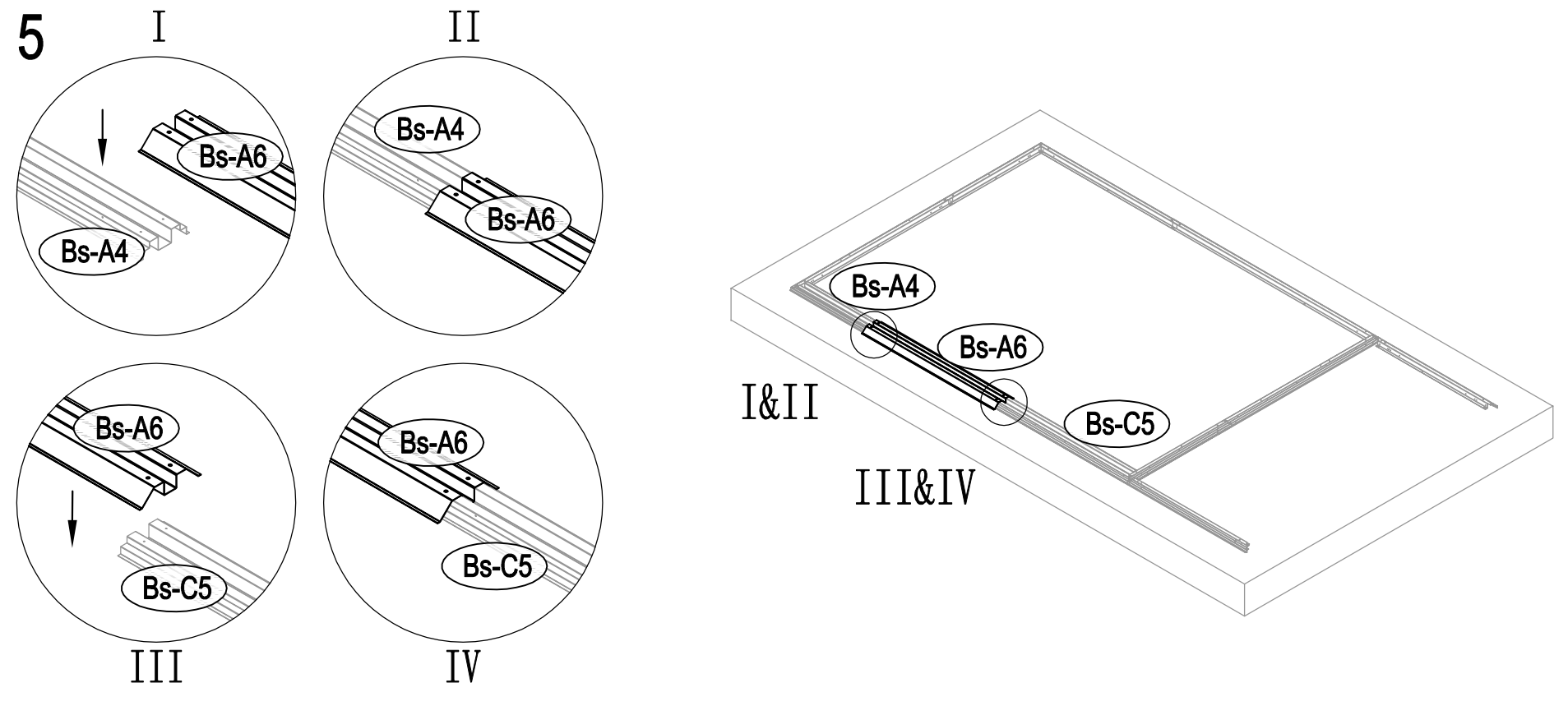
I
Bs-A6
Bs-A4
II
Bs-A4
Bs-A6
Bs-A6
Bs-C5
III
Bs-A6
Bs-C5
IV
Bs-A4
Bs-A6
I&II
Bs-C5
III&IV

6

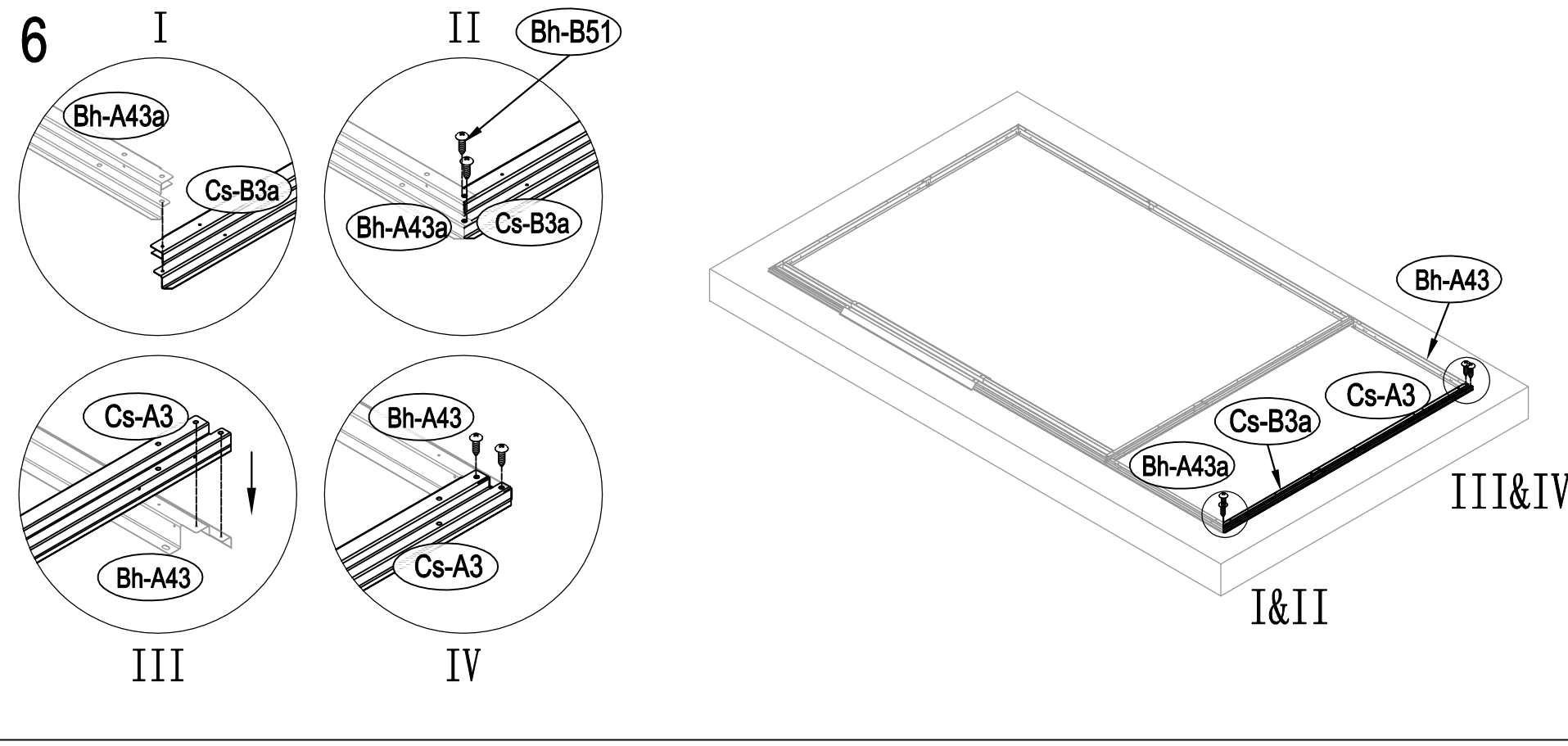
I
Bh-A43a
Cs-B3a
II
Bh-B51
Bh-A43a
Cs-B3a
Cs-A3
Bh-A43
III
Bh-A43
Cs-A3
IV
Bh-A43
Cs-A3
Cs-B3a
Bh-A43a
III&IV
I&II

7

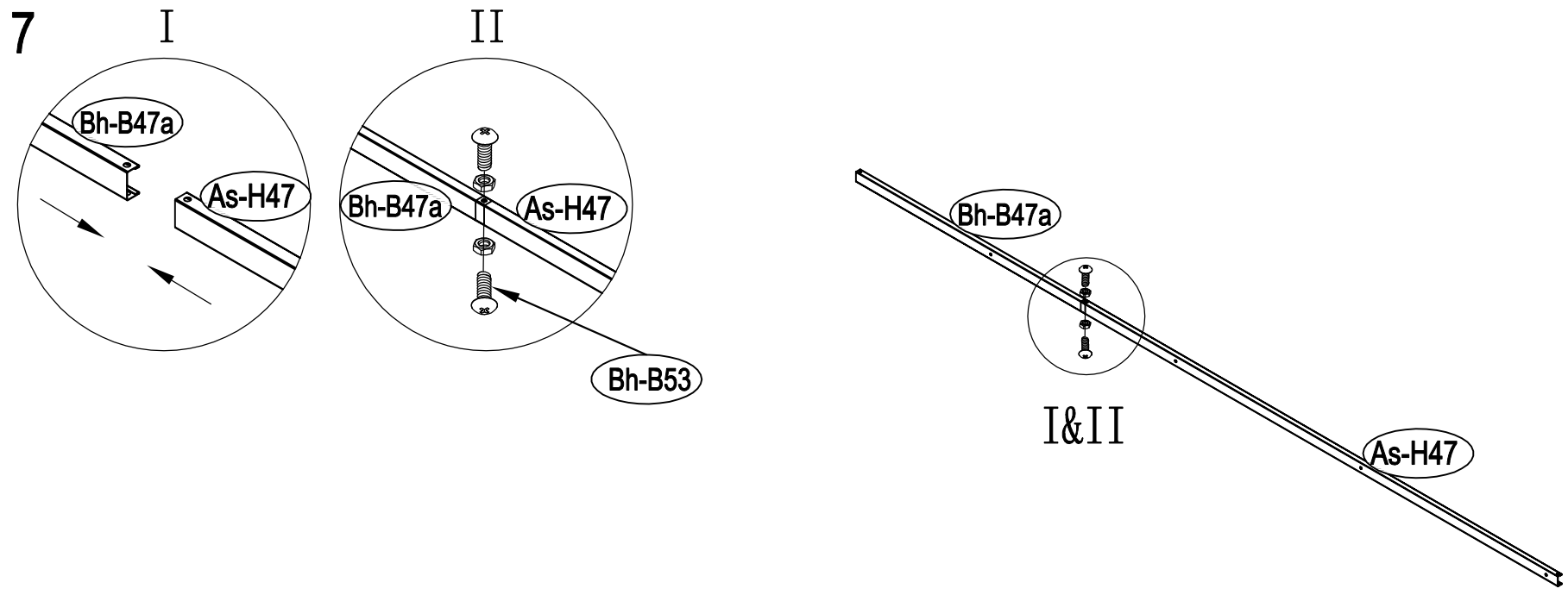
I
II
Bh-B47a
As-H47
Bh-B47a
As-H47
Bh-B53
Bh-B47a
I&II
As-H47

8

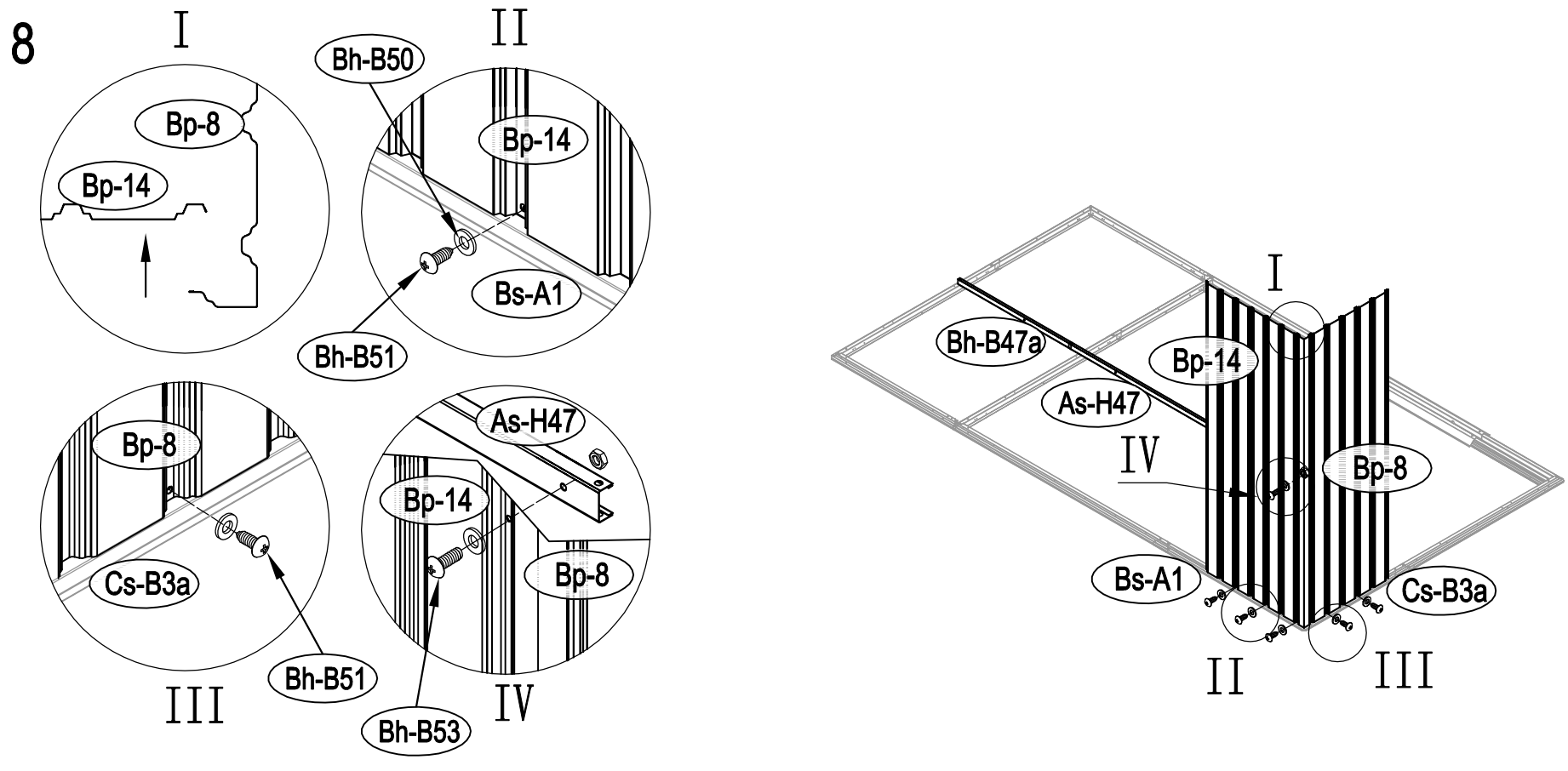
I
II
Bp-8
Bp-14
Bh-B50
Bp-14
Bs-A1
Bh-B51
Bp-8
As-H47
Bp-14
Cs-B3a
Bp-8
Bh-B51
III
Bh-B53
IV
I
Bh-B47a
Bp-14
As-H47
IV
Bp-8
Bs-A1
Cs-B3a
II
III

9

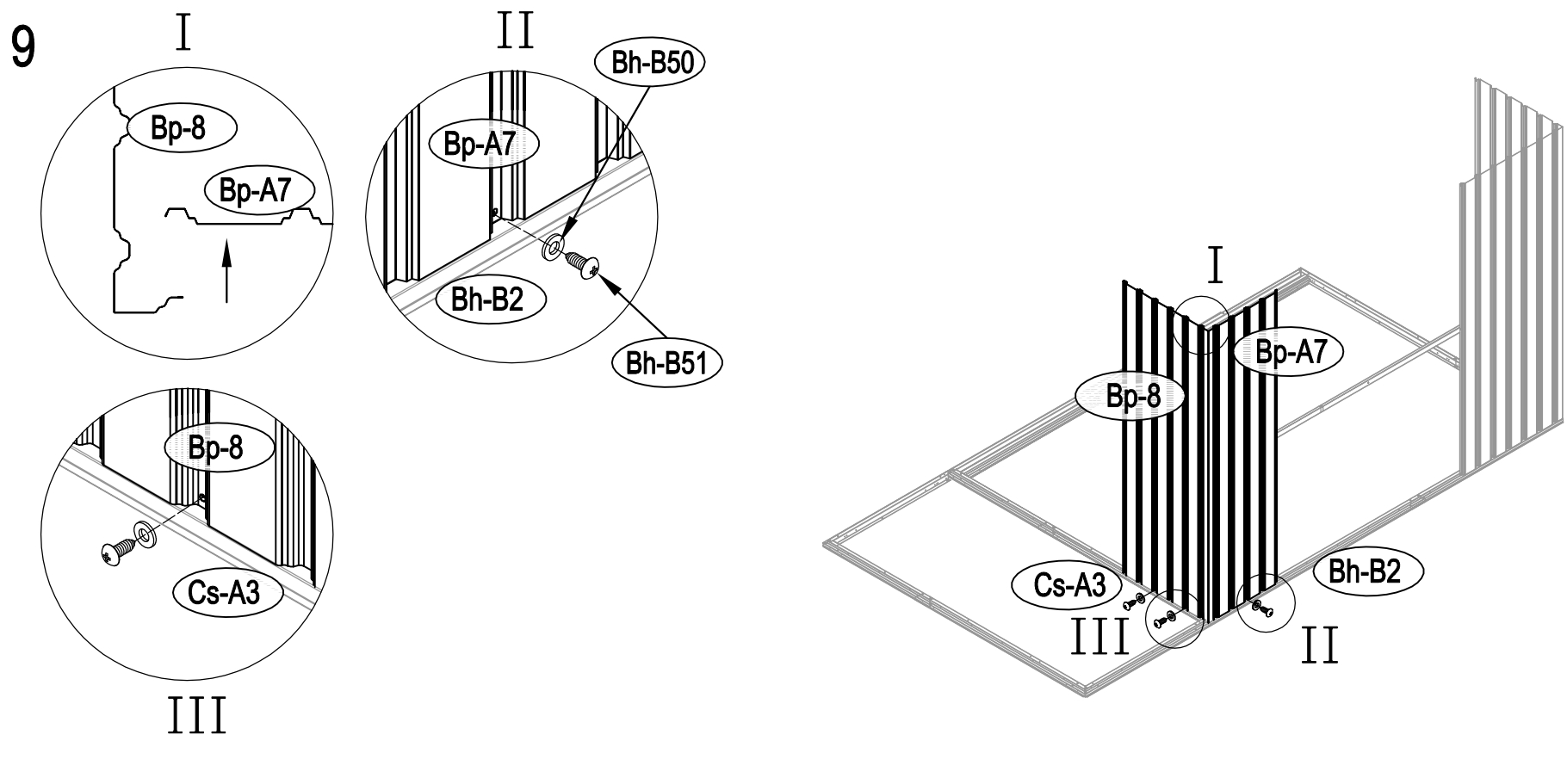
I
II
Bp-8
Bp-A7
Bh-B50
Bp-A7
Bh-B2
Bh-B51
Bp-8
Cs-A3
III
I
Bp-A7
Bp-8
Cs-A3
Bh-B2
III
II

10

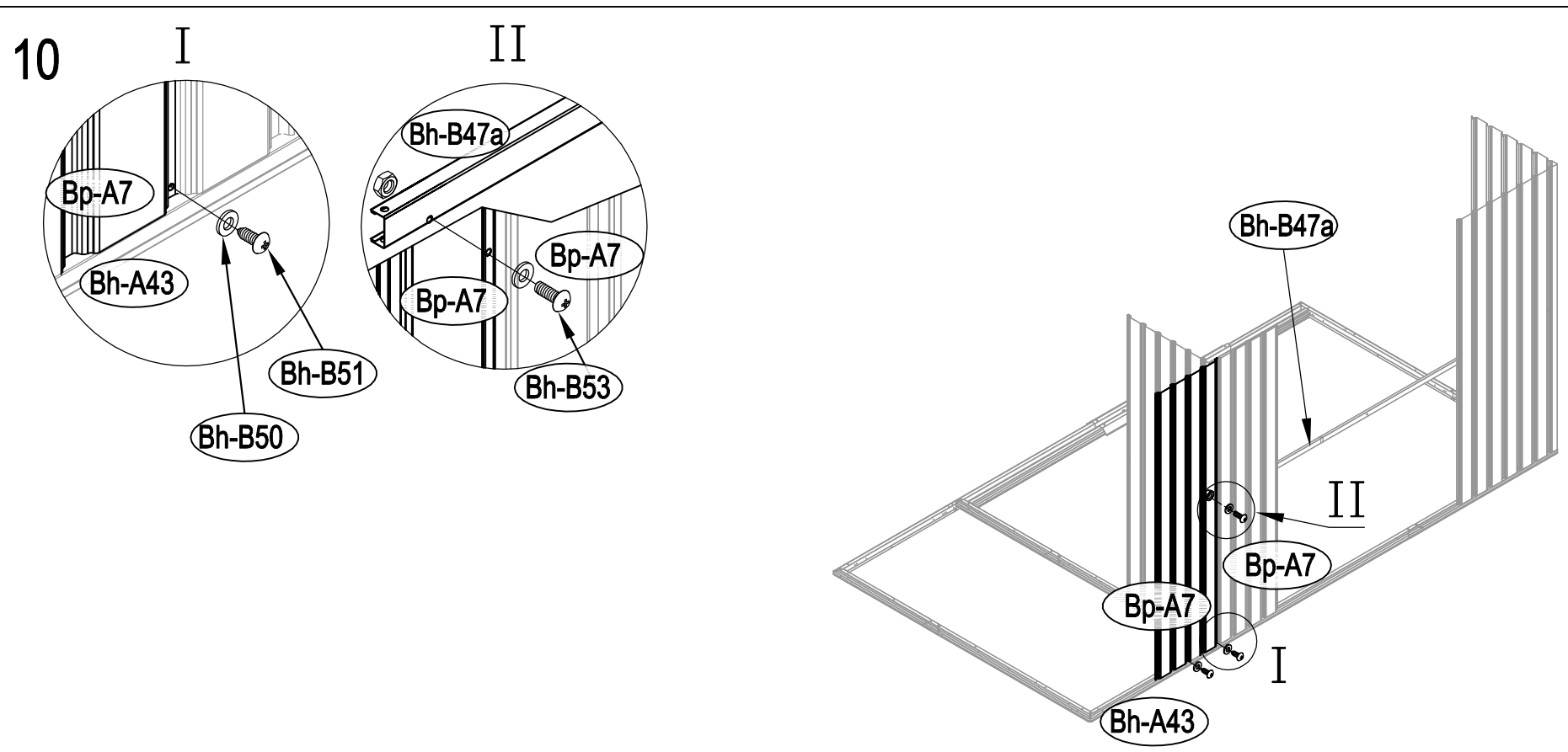
I
II
Bp-A7
Bh-A43
Bh-B51
Bh-B50
Bh-B47a
Bp-A7
Bp-A7
Bh-B53
Bh-B47a
II
Bp-A7
Bp-A7
I
Bh-A43

11

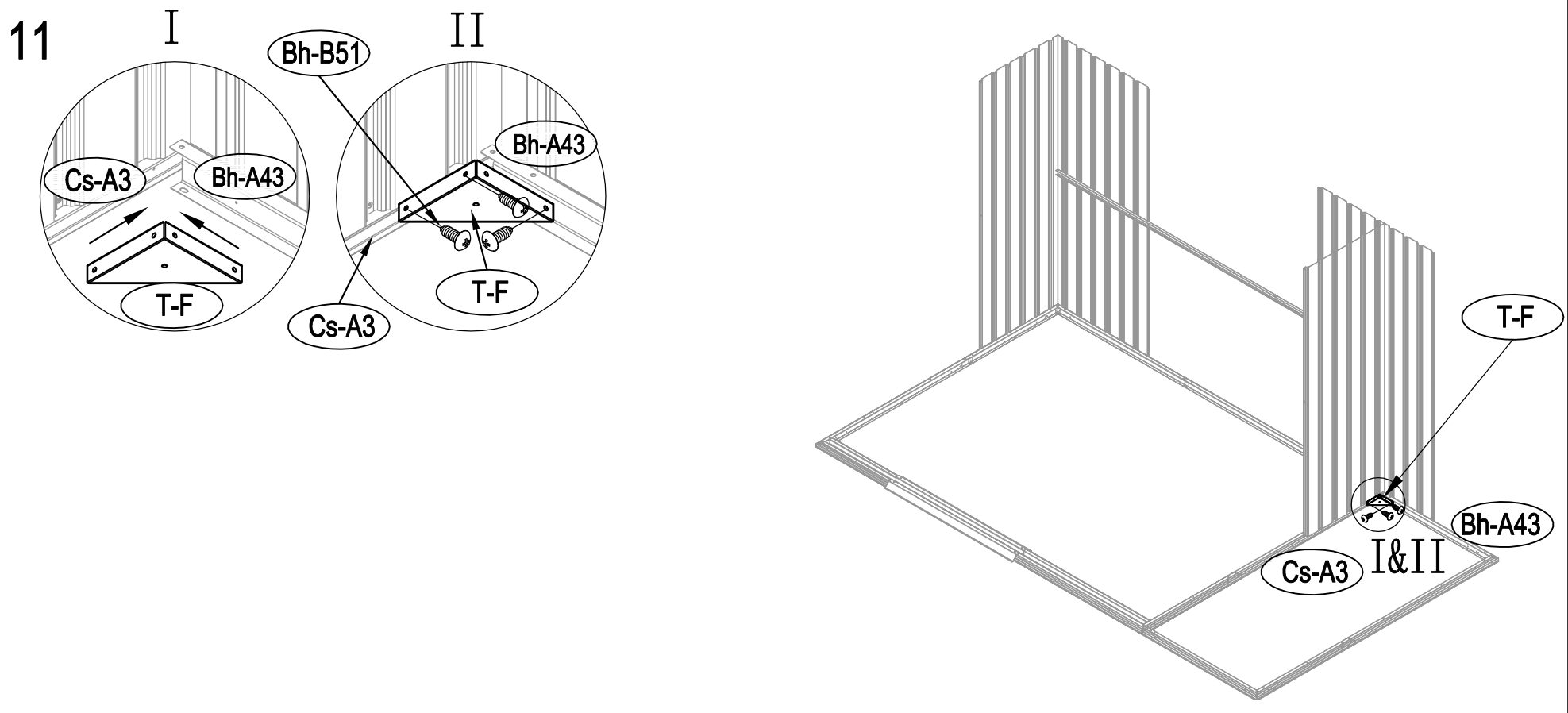
I
II
Bh-B51
Cs-A3
Bh-A43
T-F
Bh-A43
T-F
Cs-A3
T-F
Bh-A43
Cs-A3
I&II

12

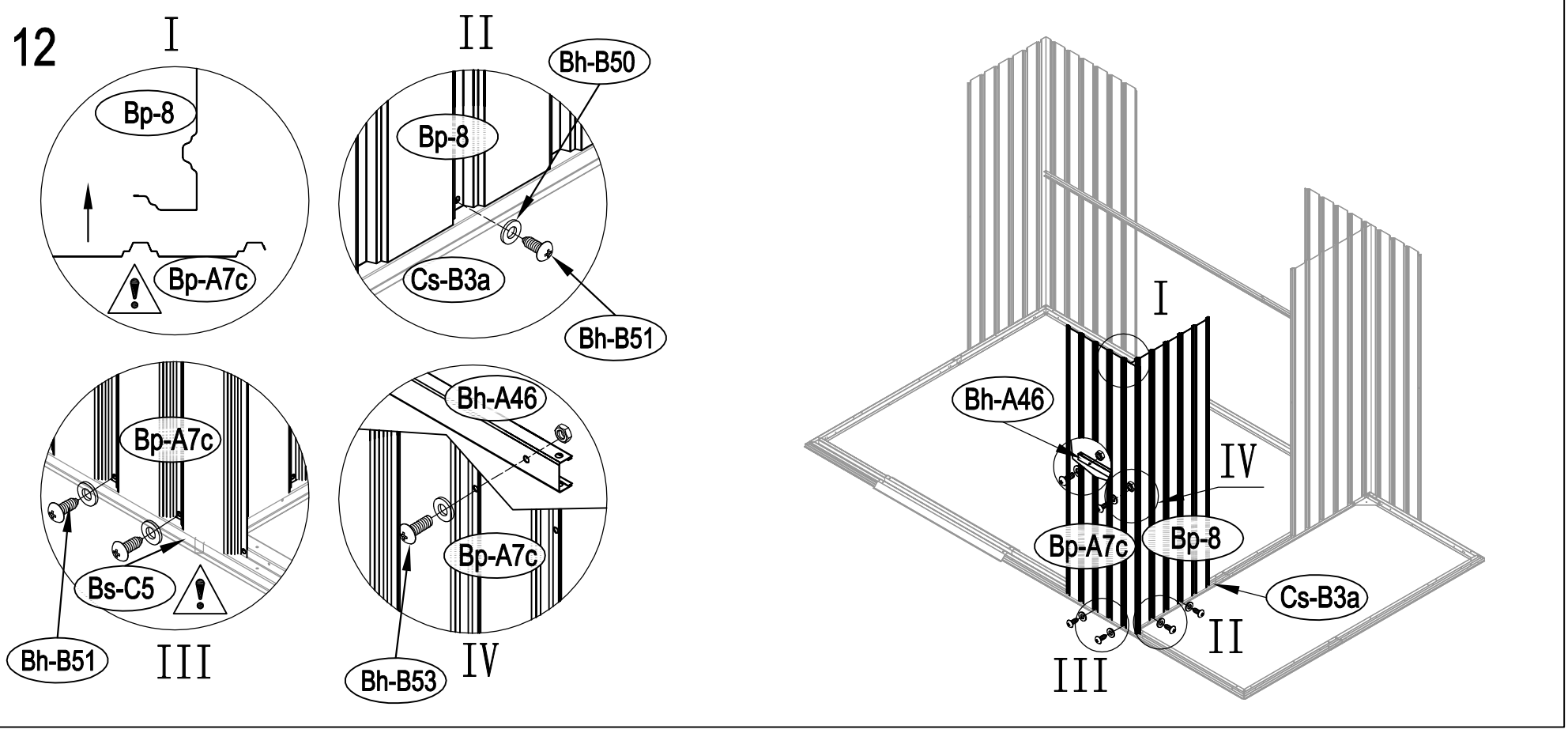
I
II
Bp-8
Bp-A7c
Bh-B50
Bp-8
Cs-B3a
Bh-B51
Bp-A7c
Bs-C5
Bh-B51
III
Bh-A46
Bp-A7c
Bh-B53
IV
I
Bh-A46
IV
Bp-A7c
Bp-8
Cs-B3a
II
III

13

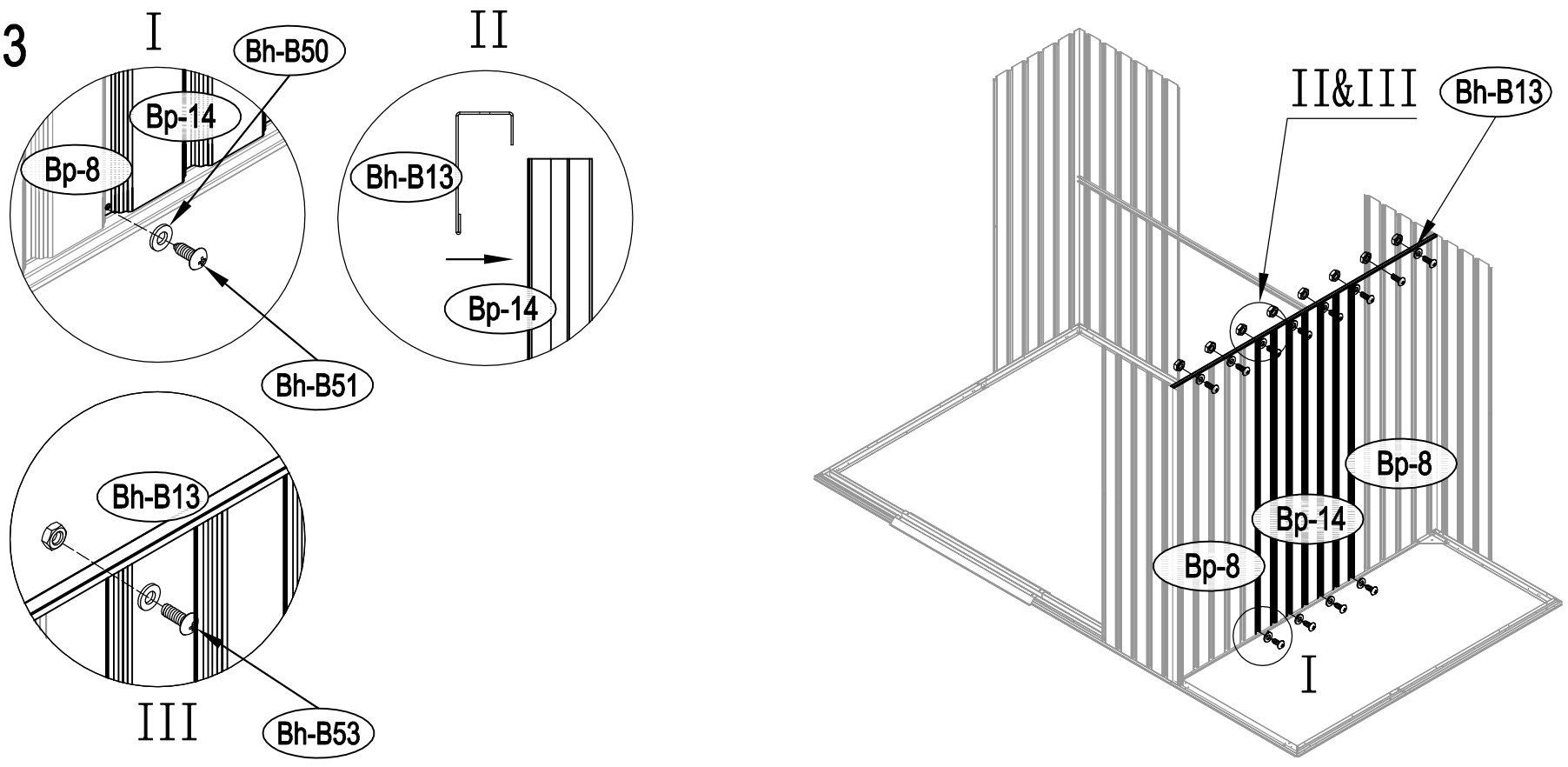
I
Bh-B50
Bp-14
Bp-8
Bh-B51
II
Bh-B13
Bp-14
Bh-B13
III
Bh-B53
II&III
Bh-B13
Bp-8
Bp-14
Bp-8
I

14

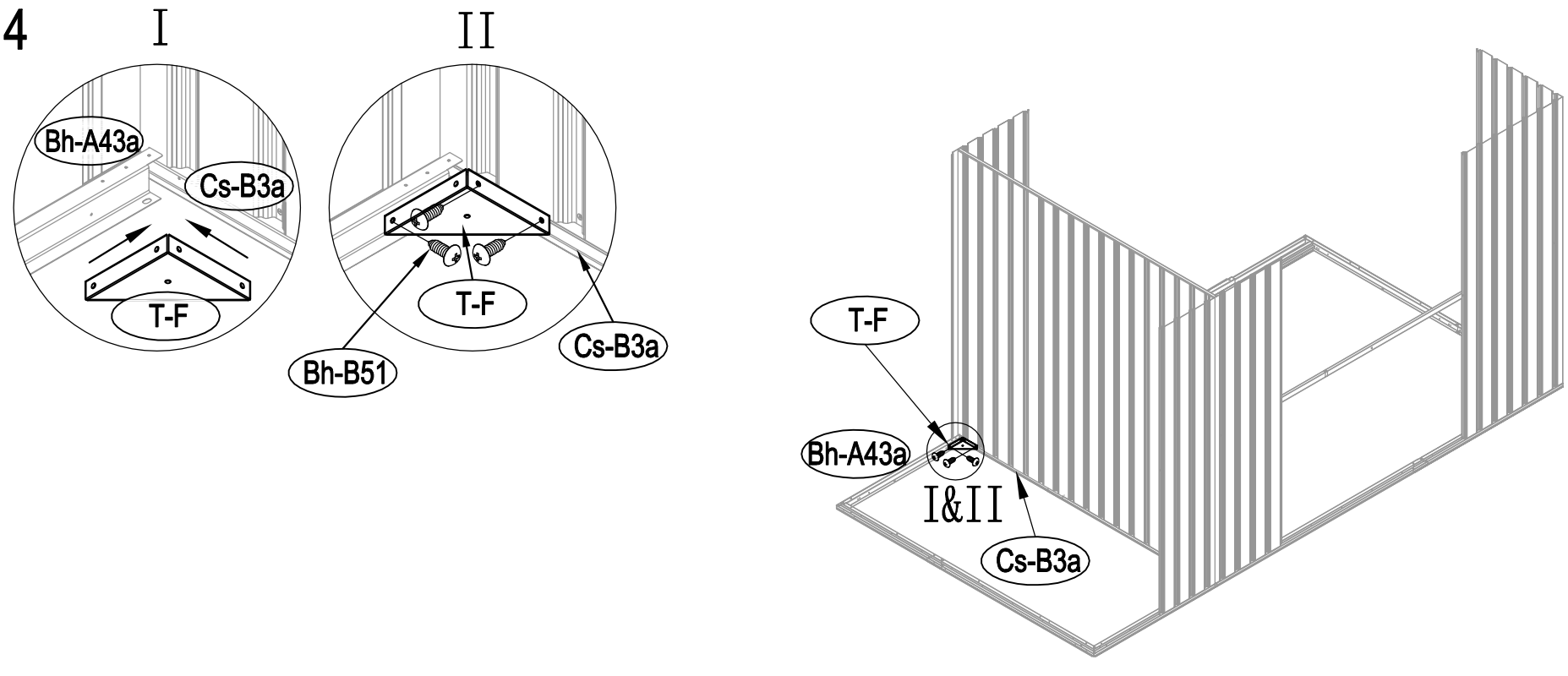
I
Bh-A43a
Cs-B3a
T-F
II
T-F
Bh-B51
Cs-B3a
T-F
Bh-A43a
I&II
Cs-B3a

15

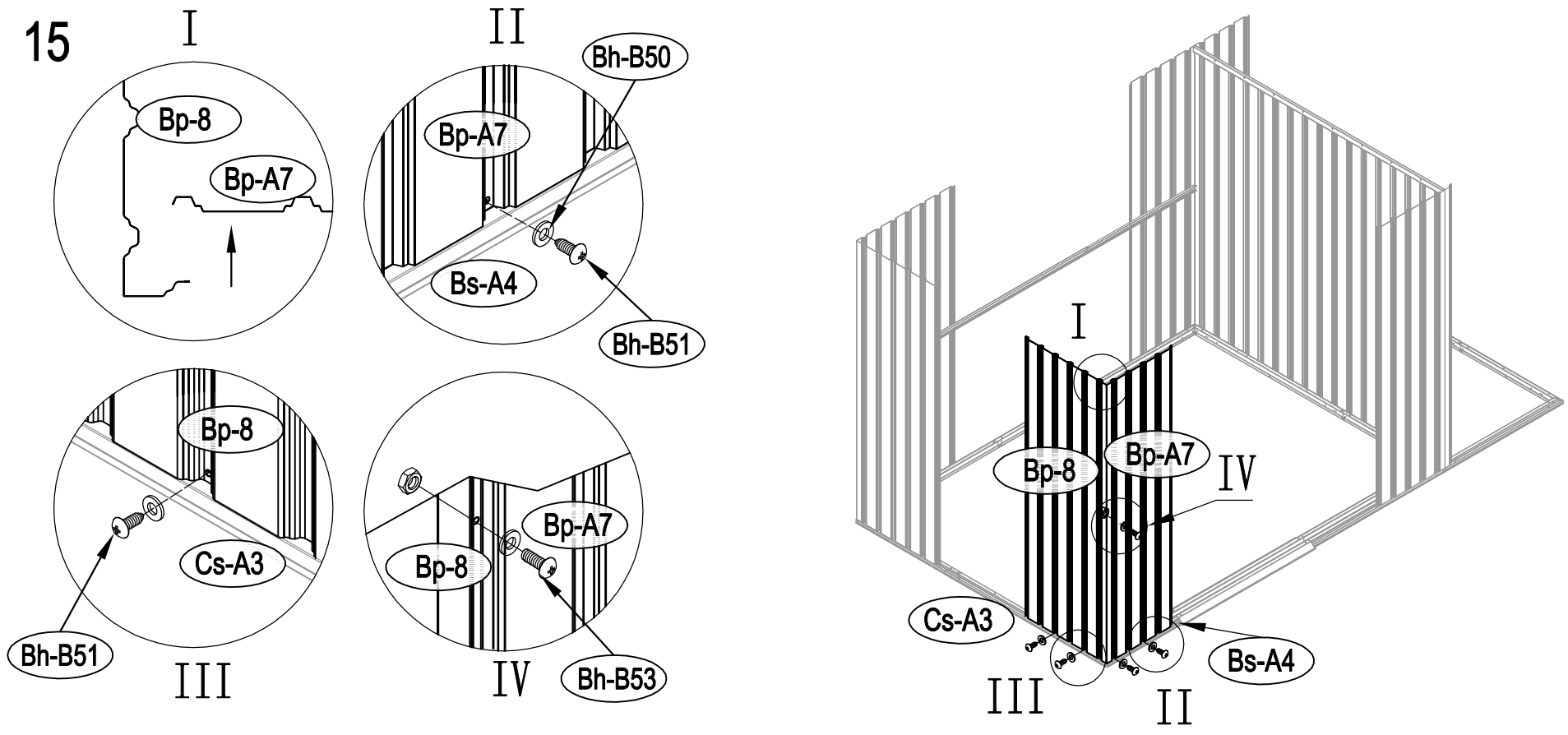
I
Bp-8
Bp-A7
II
Bh-B50
Bp-A7
Bs-A4
Bh-B51
Bp-8
Cs-A3
Bh-B51
III
Bp-A7
Bp-8
IV
Bh-B53
I
Bp-8
Bp-A7
IV
Cs-A3
Bs-A4
III
II

16

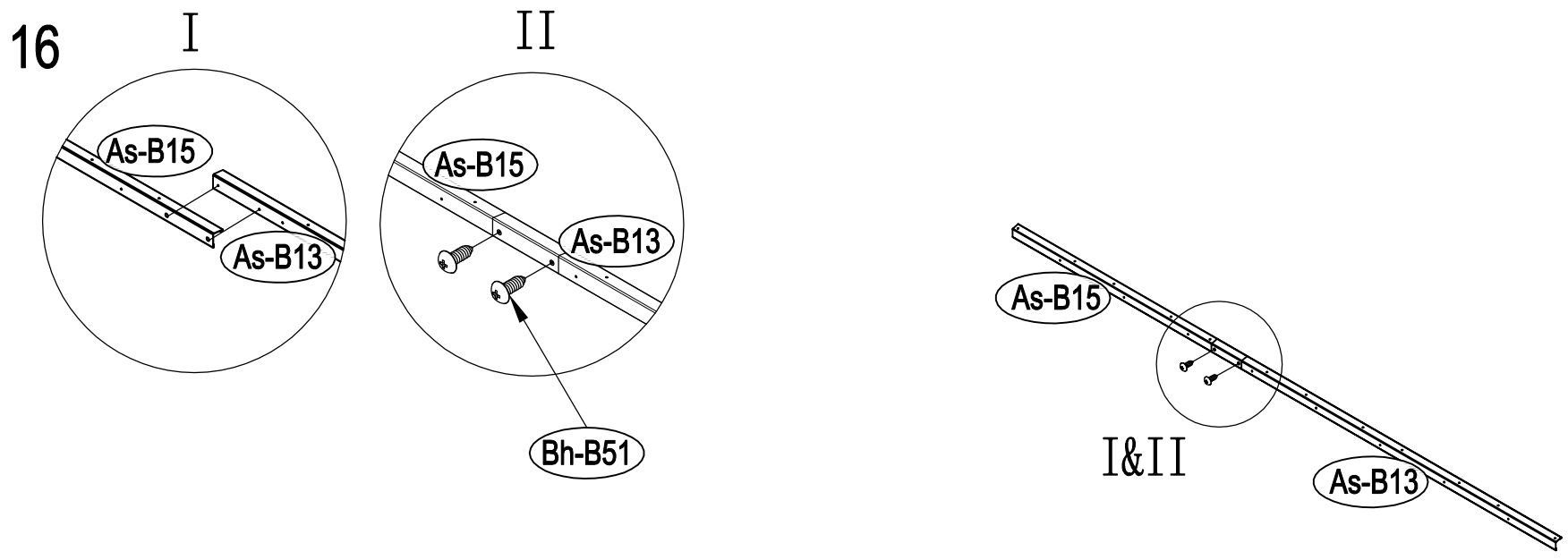
I
II
As-B15
As-B13
As-B15
As-B13
Bh-B51
As-B15
I&II
As-B13

17

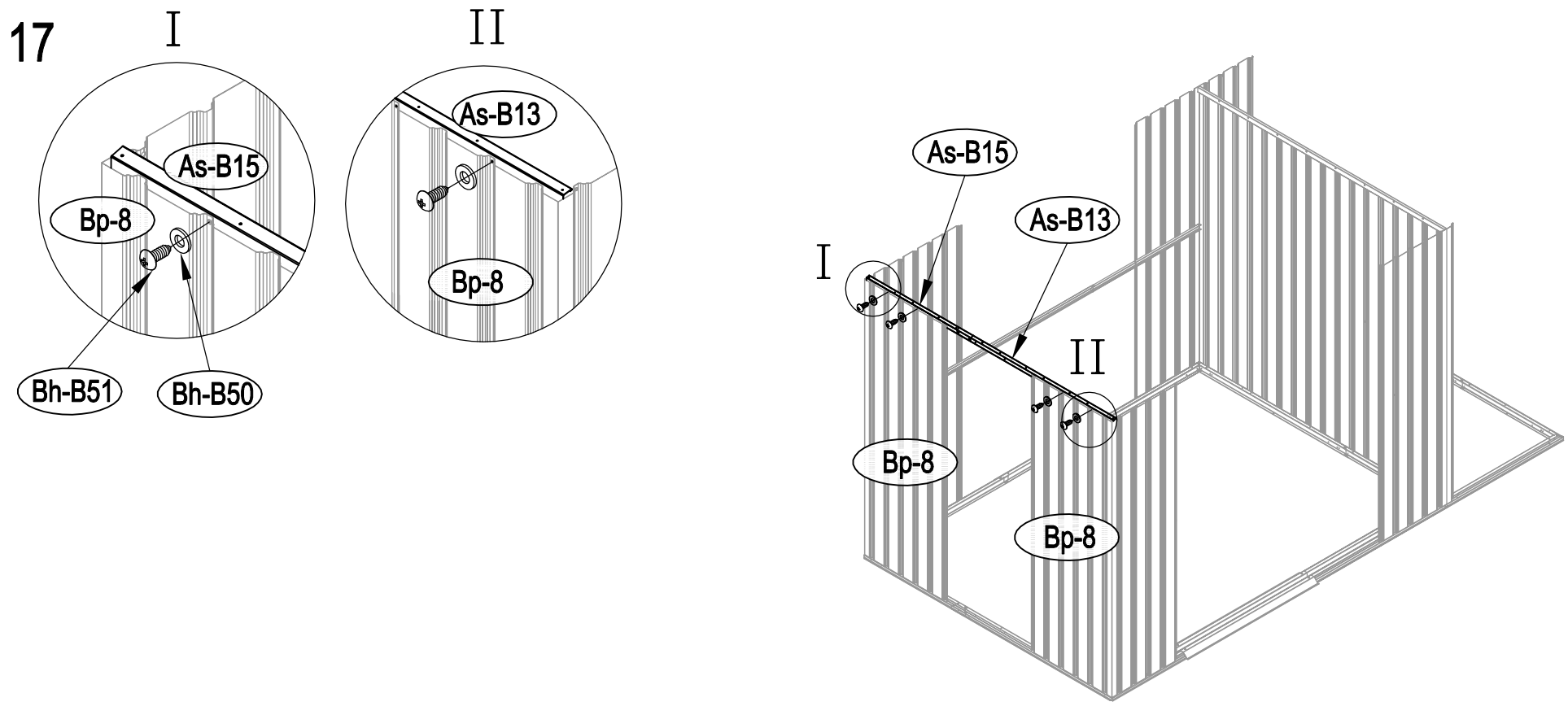
I
II
As-B15
Bp-8
Bh-B51
Bh-B50
As-B13
Bp-8
As-B15
As-B13
I
II
Bp-8
Bp-8

18

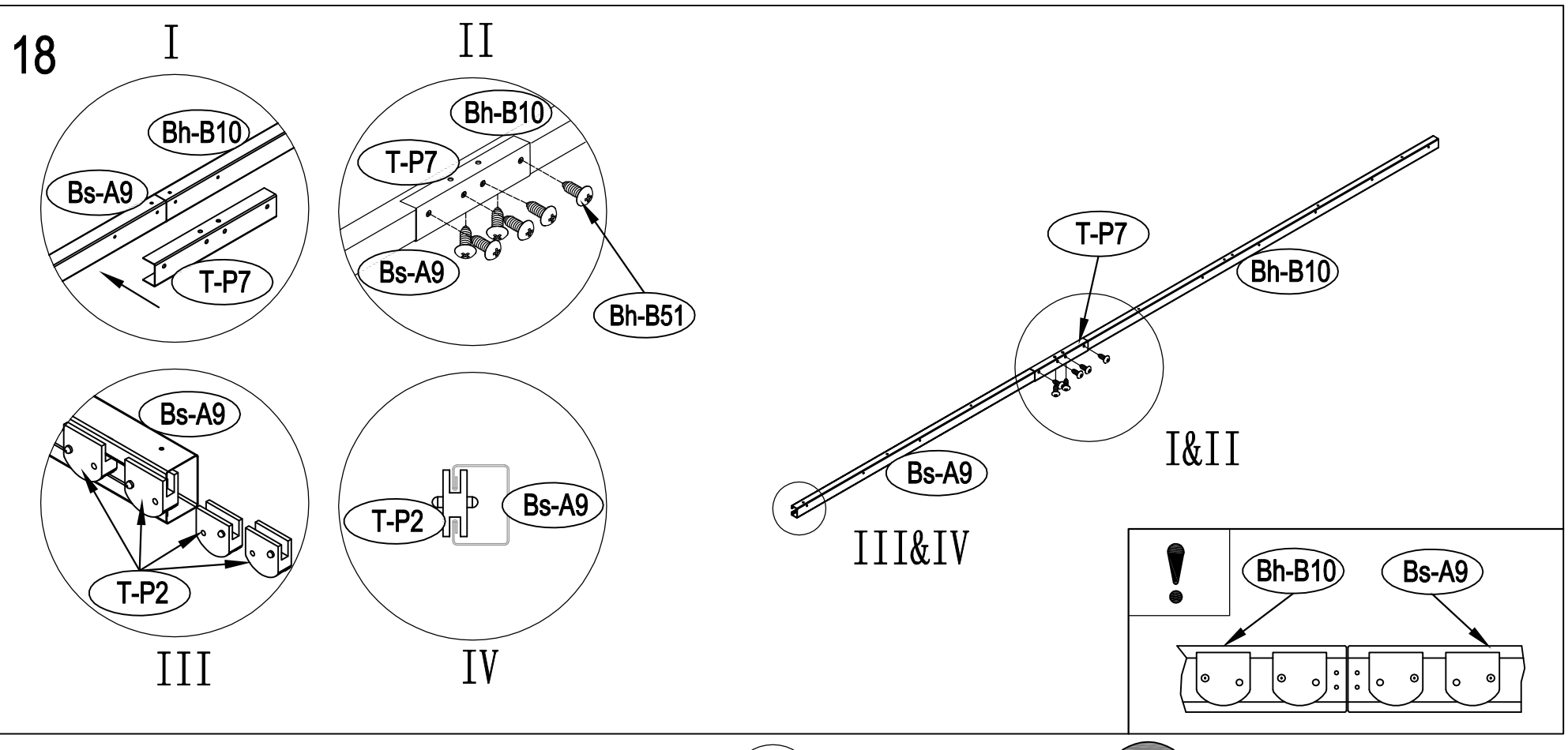
I
II
Bh-B10
Bs-A9
T-P7
Bh-B10
T-P7
Bs-A9
Bh-B51
Bs-A9
T-P2
T-P2
Bs-A9
III
IV
T-P7
Bh-B10
Bs-A9
I&II
III&IV
Bh-B10
Bs-A9

19

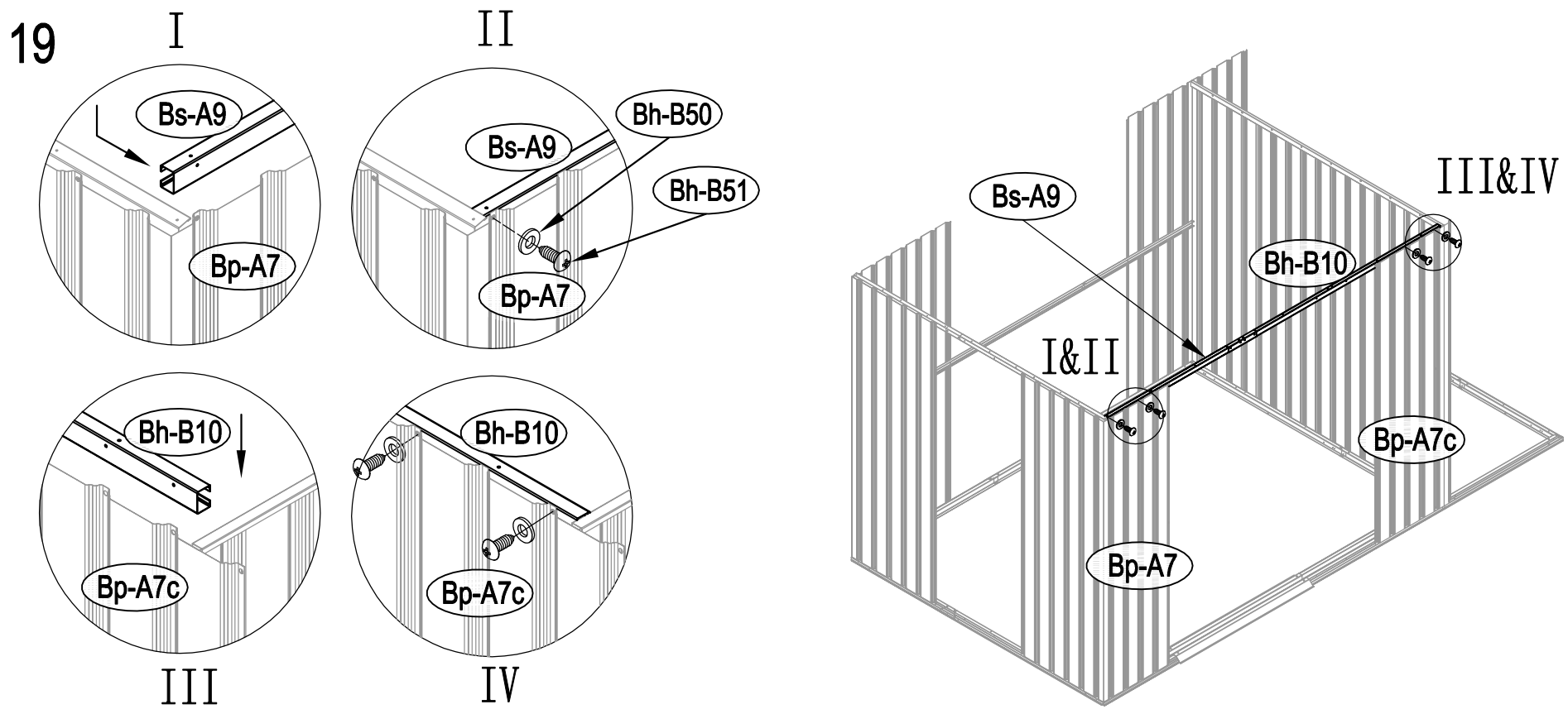
I
Bs-A9
Bp-A7
II
Bs-A9
Bh-B50
Bh-B51
Bp-A7
Bh-B10
Bp-A7c
III
Bh-B10
Bp-A7c
IV
Bs-A9
Bh-B10
III&IV
I&II
Bp-A7c
Bp-A7

20

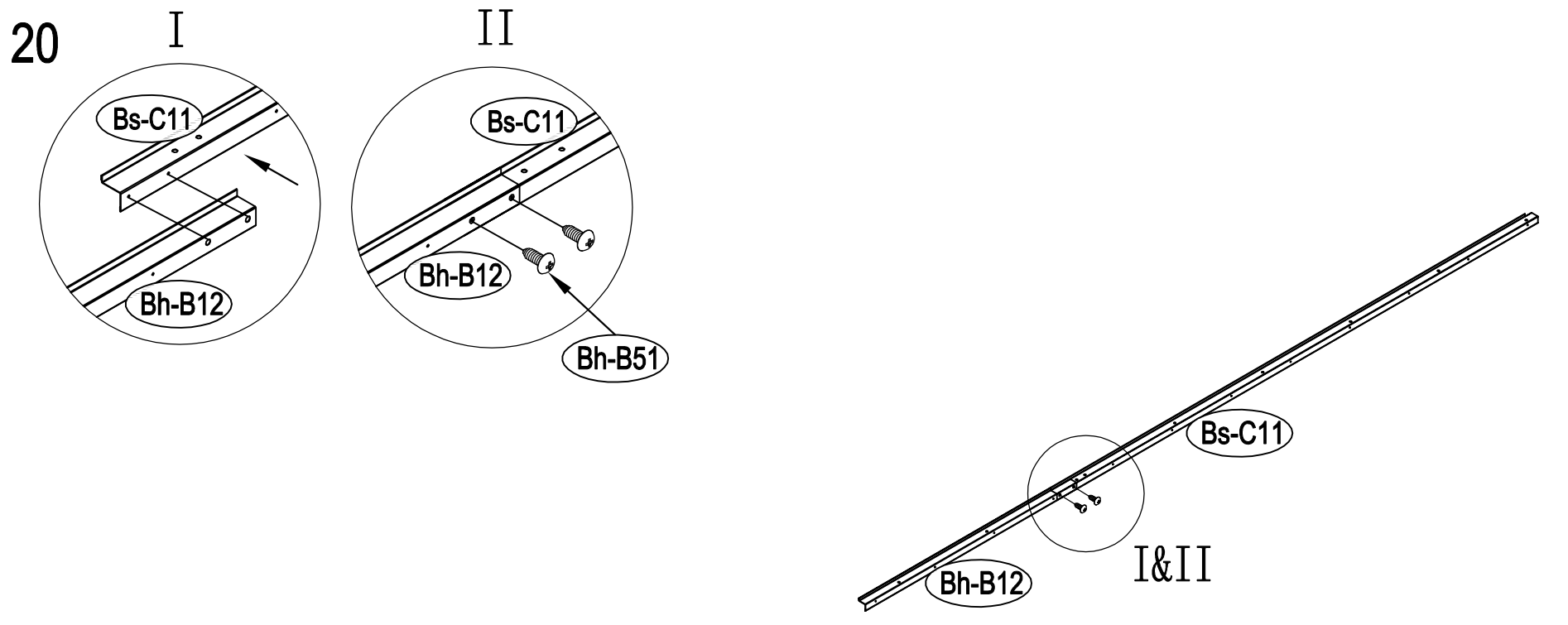
I
Bs-C11
Bh-B12
II
Bs-C11
Bh-B12
Bh-B51
Bs-C11
I&II
Bh-B12

21

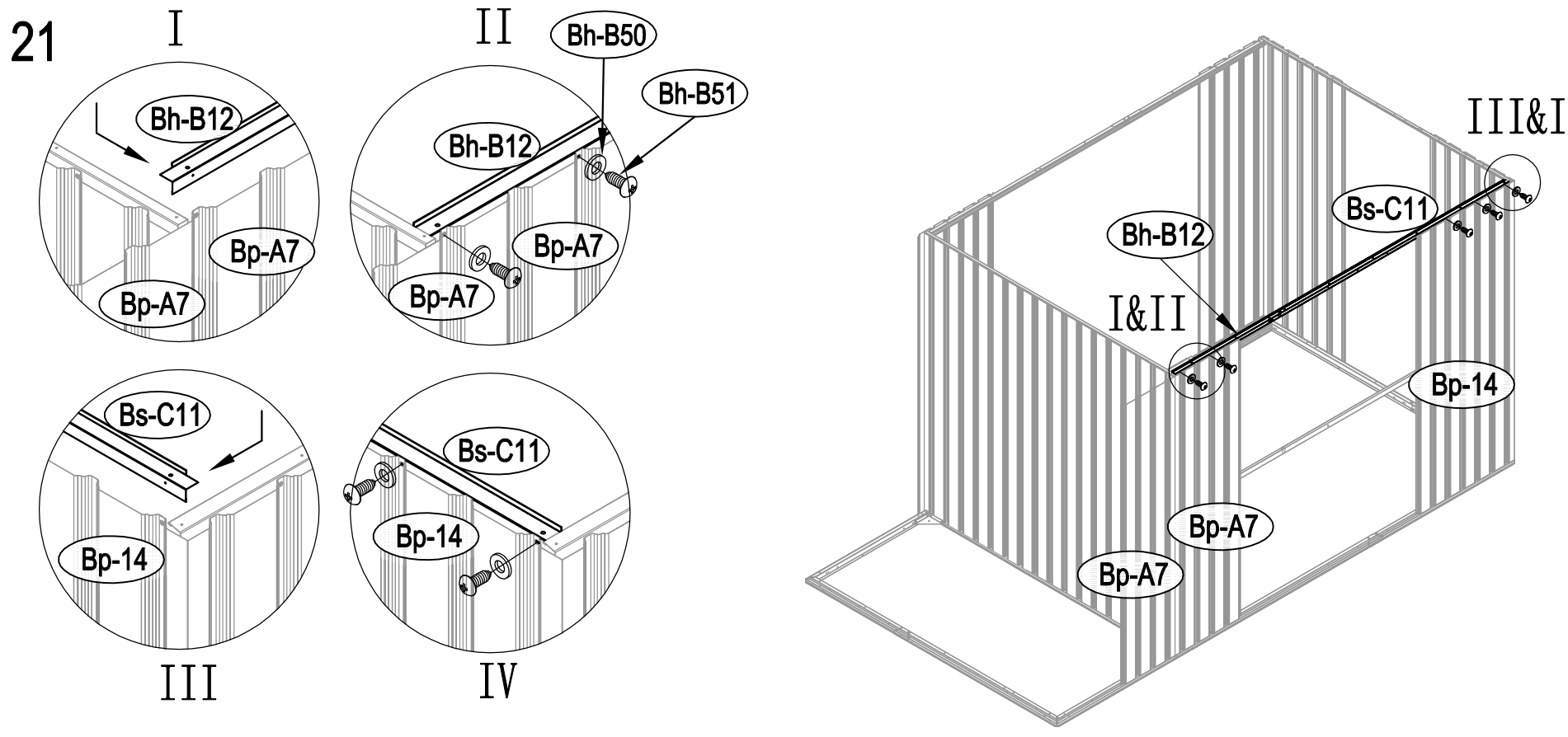
I
Bh-B12
Bp-A7
Bp-A7
II
Bh-B50
Bh-B51
Bh-B12
Bp-A7
Bp-A7
Bs-C11
Bp-14
III
Bs-C11
Bp-14
IV
III&IV
Bs-C11
Bh-B12
I&II
Bp-14
Bp-A7
Bp-A7

22

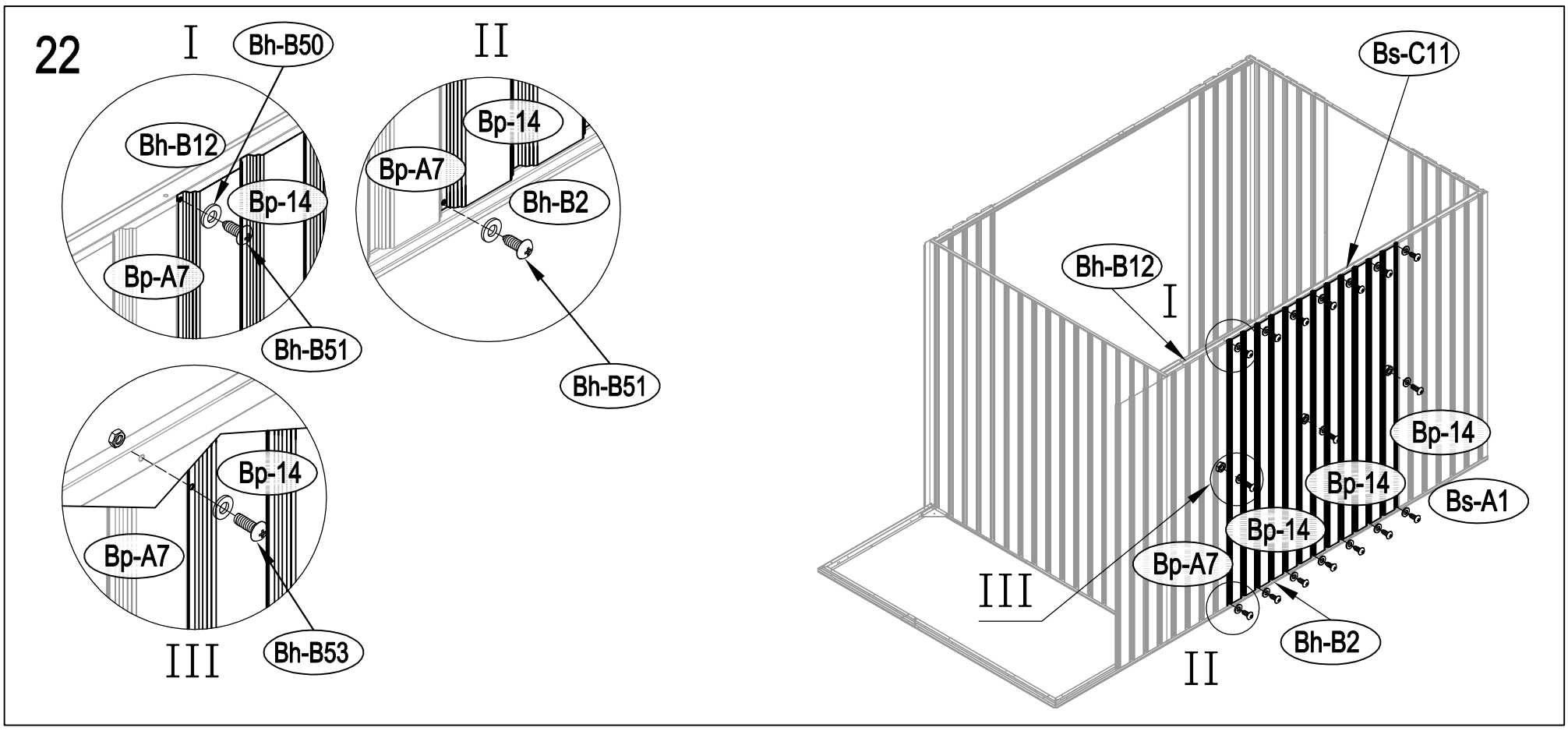
I
Bh-B50
Bh-B12
Bp-14
Bp-A7
Bh-B51
II
Bp-14
Bp-A7
Bh-B2
Bh-B51
Bp-14
Bp-A7
III
Bh-B53
Bs-C11
Bh-B12
I
Bp-14
Bp-14
Bs-A1
Bp-14
Bp-A7
III
Bh-B2
II

23

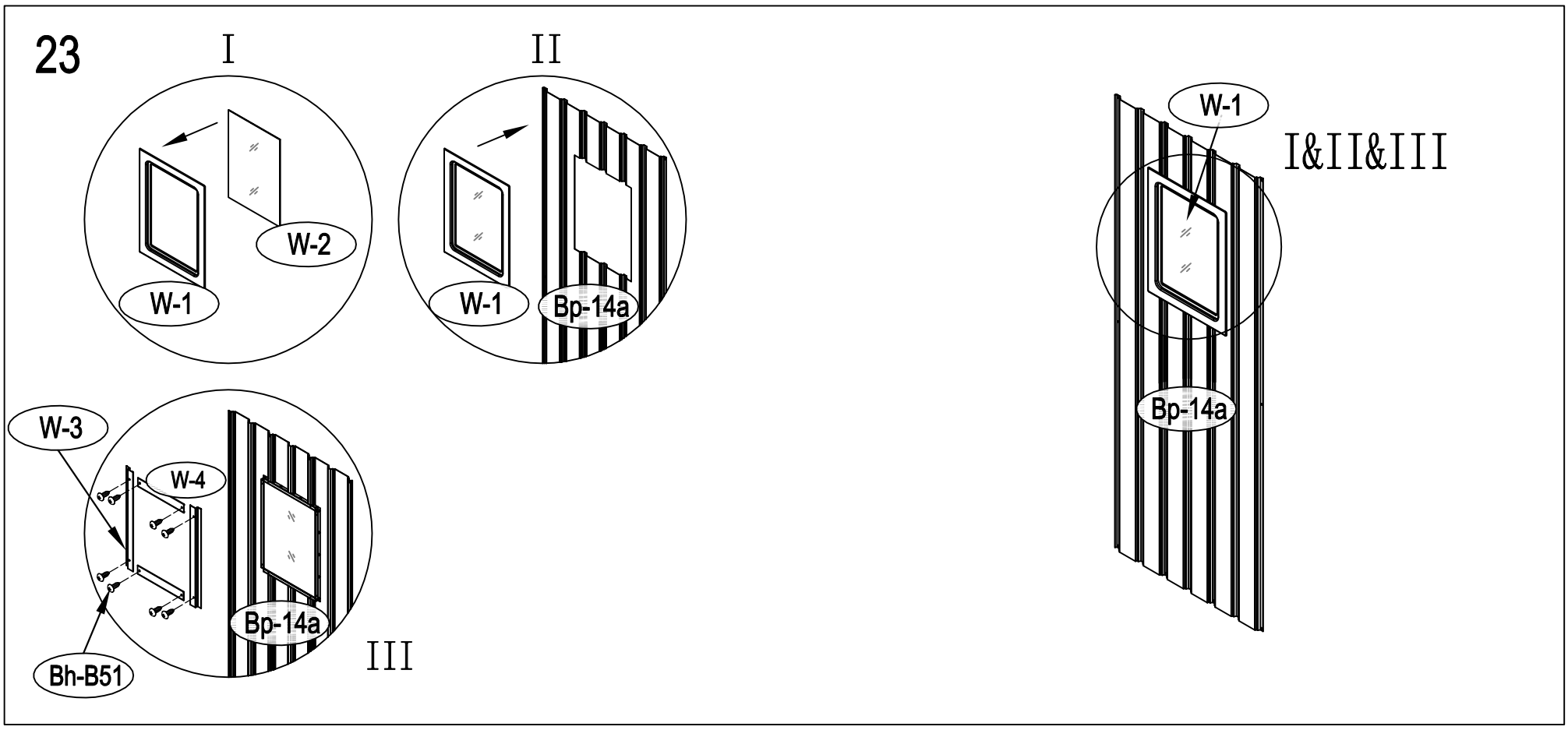
I
W-2
W-1
II
W-1
Bp-14a
W-1
I&II&III
Bp-14a
W-3
W-4
Bp-14a
Bh-B51
III

24

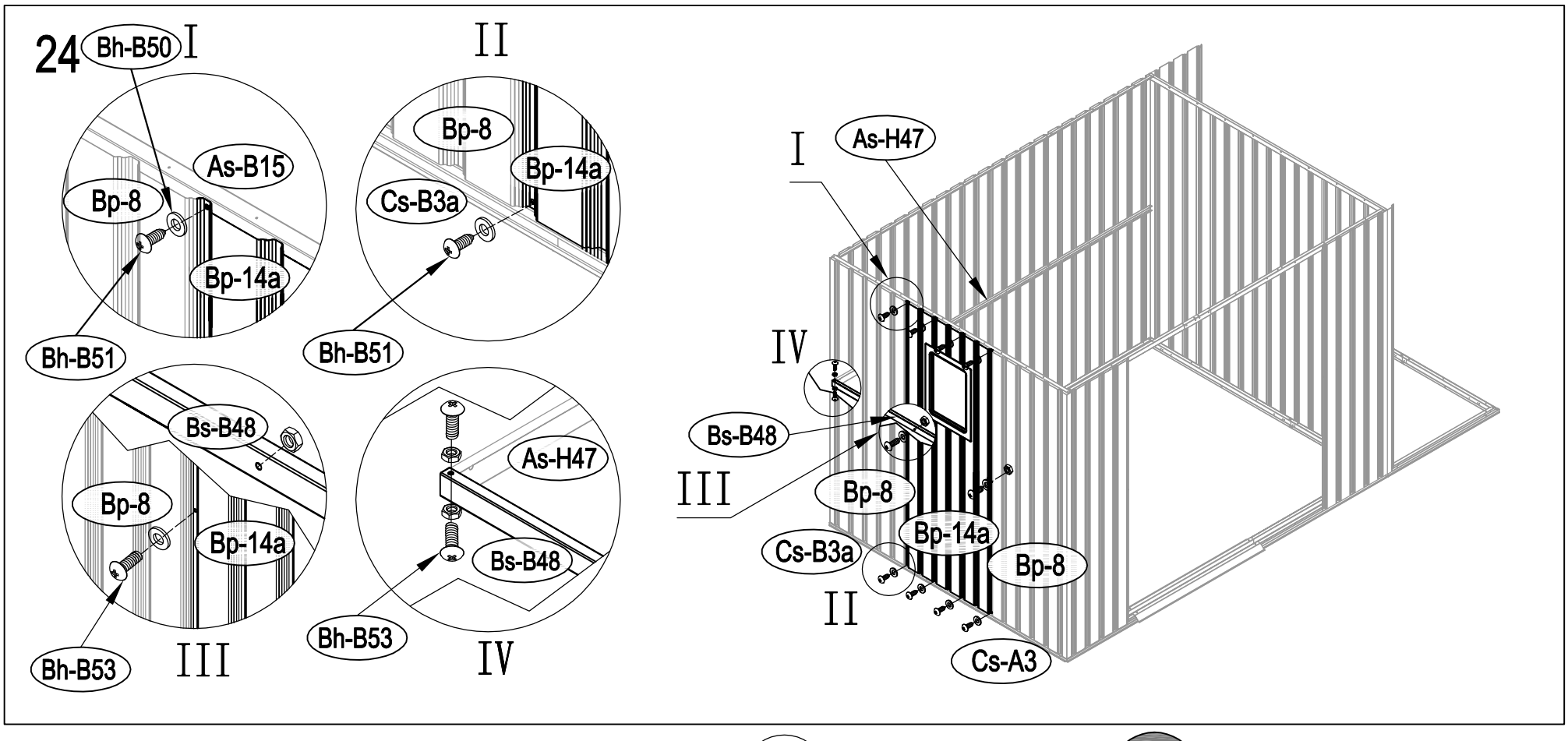
Bh-B50
I
As-B15
Bp-8
Bp-14a
Bh-B51
II
Bp-8
Bp-14a
Cs-B3a
Bh-B51
Bs-B48
Bp-8
Bp-14a
Bh-B53
III
As-H47
Bs-B48
Bh-B53
IV
I
As-H47
IV
Bs-B48
III
Bp-8
Bp-14a
Cs-B3a
Bp-8
II
Cs-A3

25

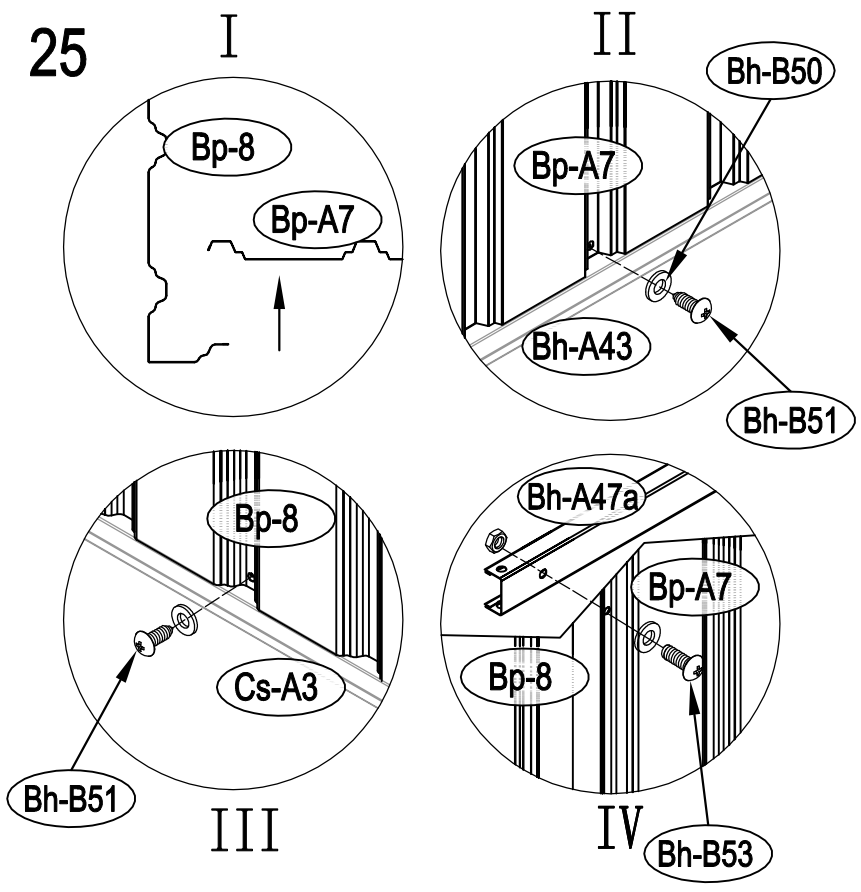
I
Bp-8
Bp-A7
II
Bh-B50
Bp-A7
Bh-A43
Bh-B51
Bp-8
Cs-A3
Bh-B51
III
Bh-A47a
Bp-A7
Bp-8
IV
Bh-B53

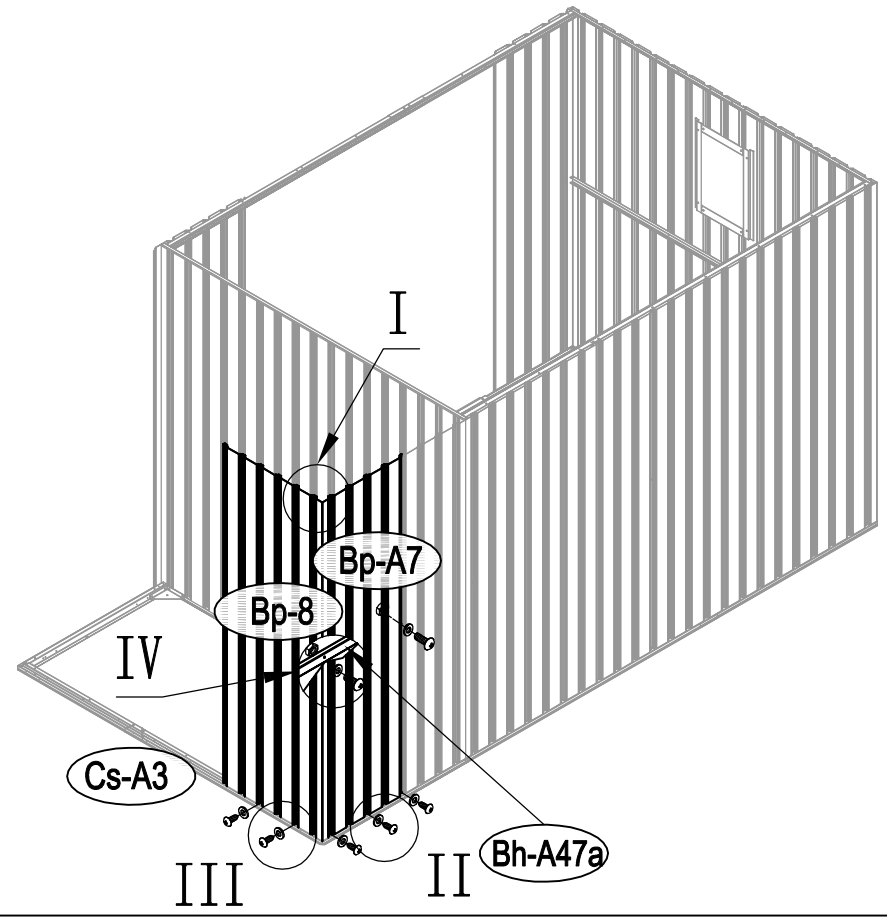
I
Bp-A7
Bp-8
IV
Cs-A3
III
II
Bh-A47a

26

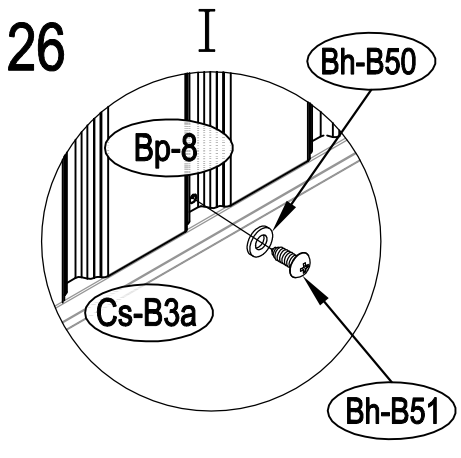
I
Bh-B50
Bp-8
Cs-B3a
Bh-B51

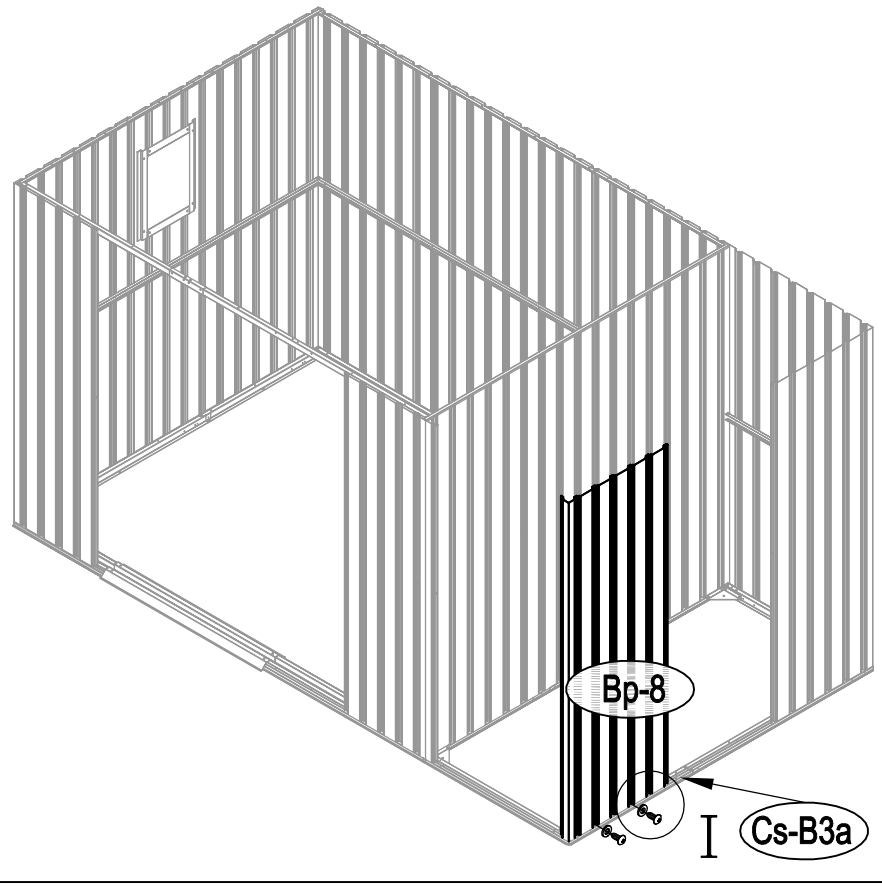
Bp-8
I
Cs-B3a

27

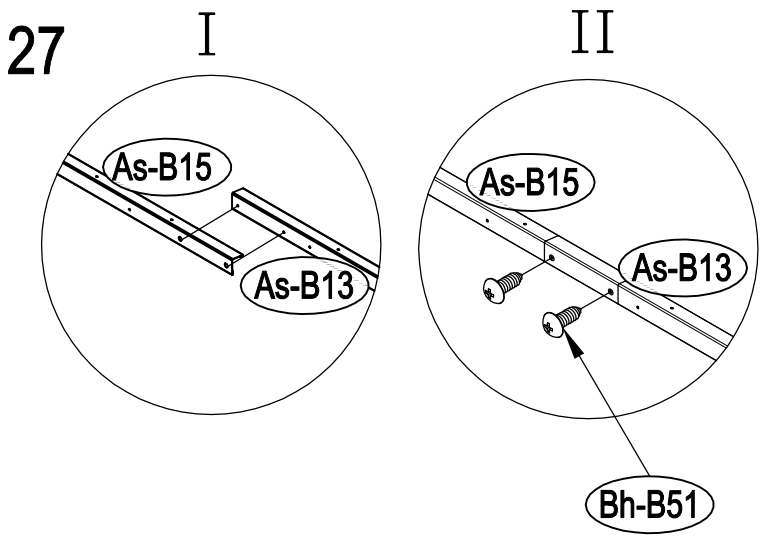
I
As-B15
As-B13
II
As-B15
As-B13
Bh-B51

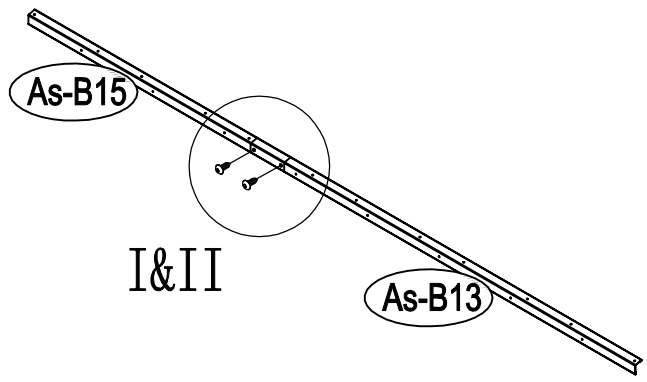
As-B15
I&II
As-B13

28

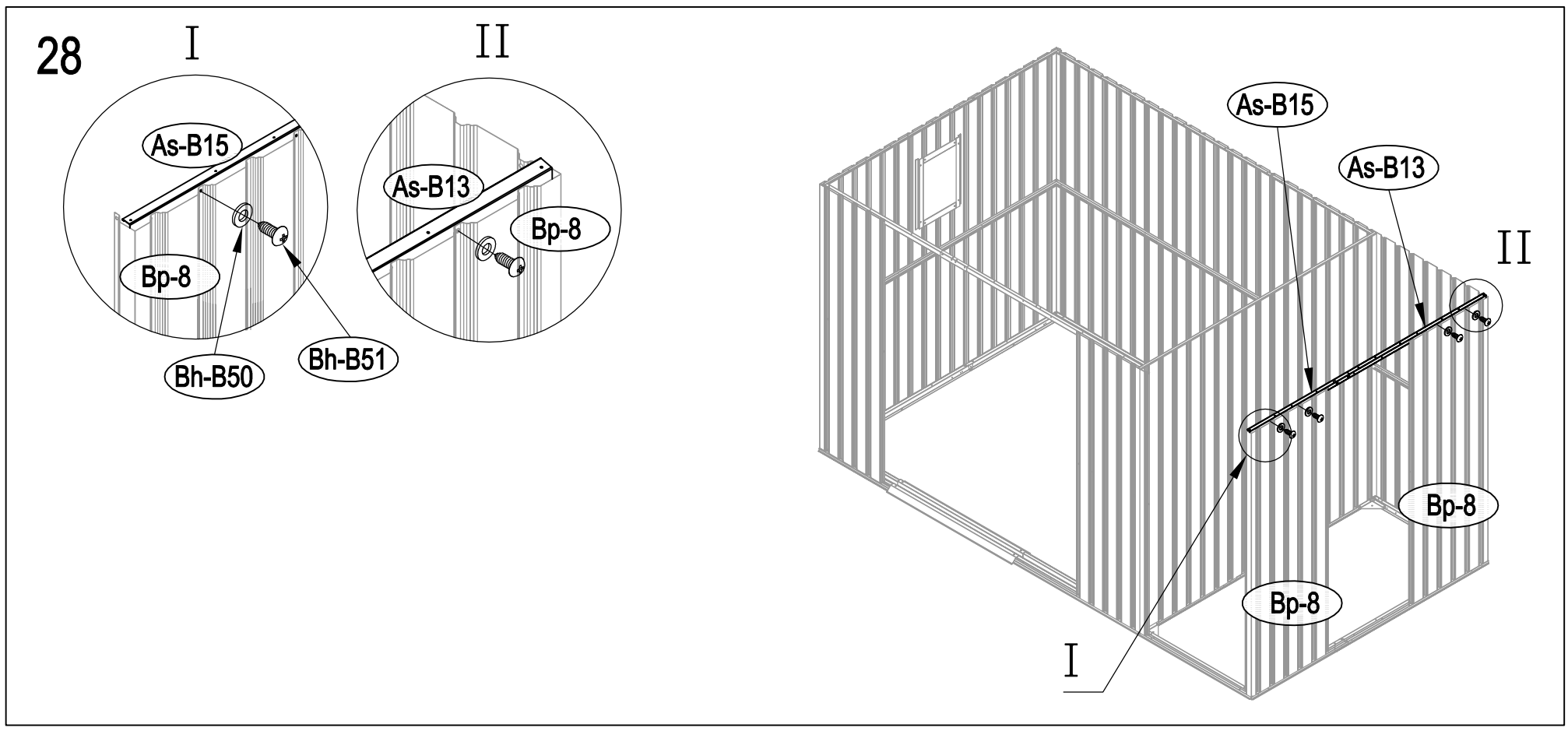
I
II
As-B15
Bp-8
Bh-B50
Bh-B51
As-B13
Bp-8
As-B15
As-B13
II
Bp-8
Bp-8
I

29

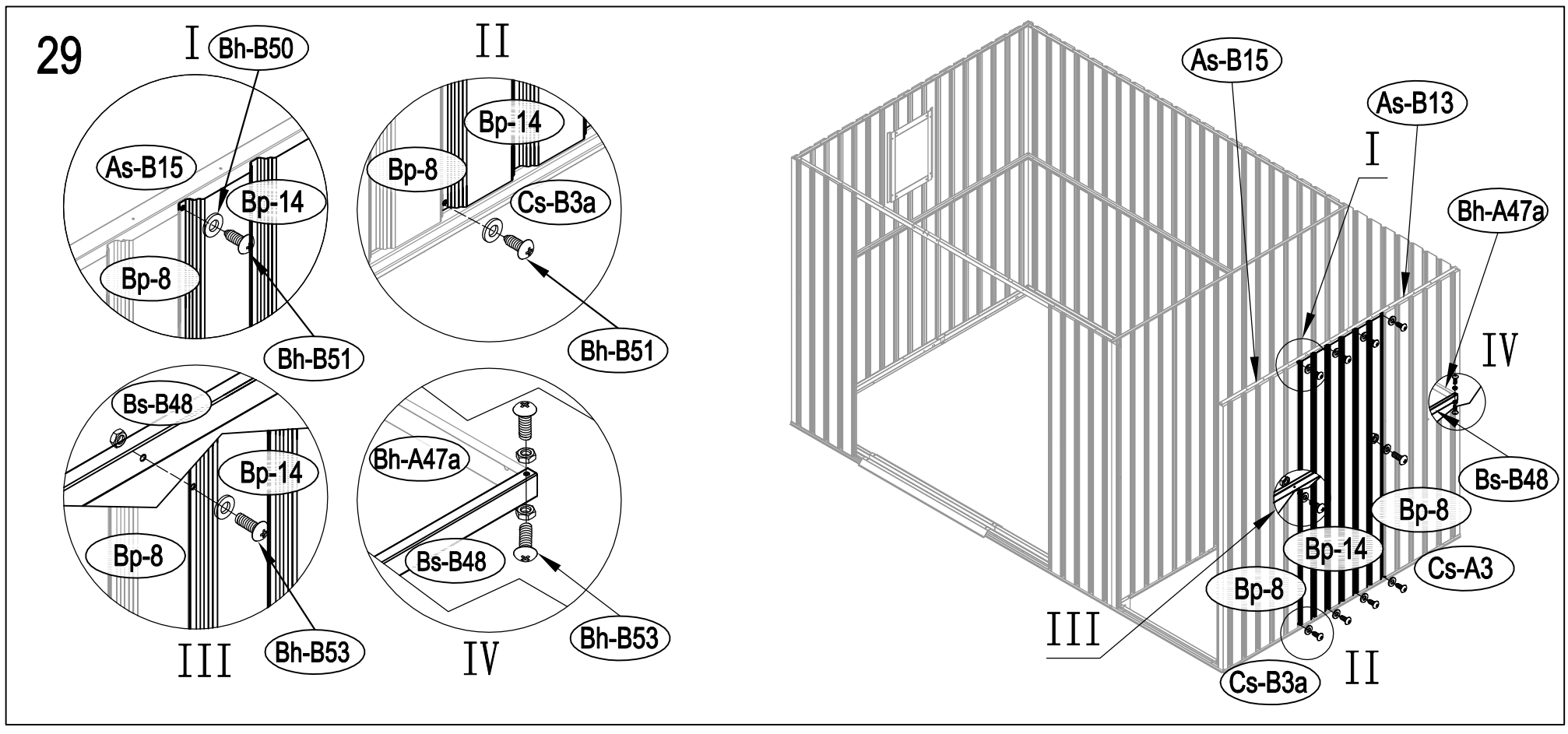
I
Bh-B50
As-B15
Bp-14
Bp-8
Bh-B51
II
Bp-14
Bp-8
Cs-B3a
Bh-B51
Bs-B48
Bp-14
Bp-8
III
Bh-B53
Bh-A47a
Bs-B48
IV
Bh-B53
As-B15
As-B13
I
Bh-A47a
IV
Bs-B48
Bp-8
Bp-14
Cs-A3
Bp-8
III
Cs-B3a
II

30

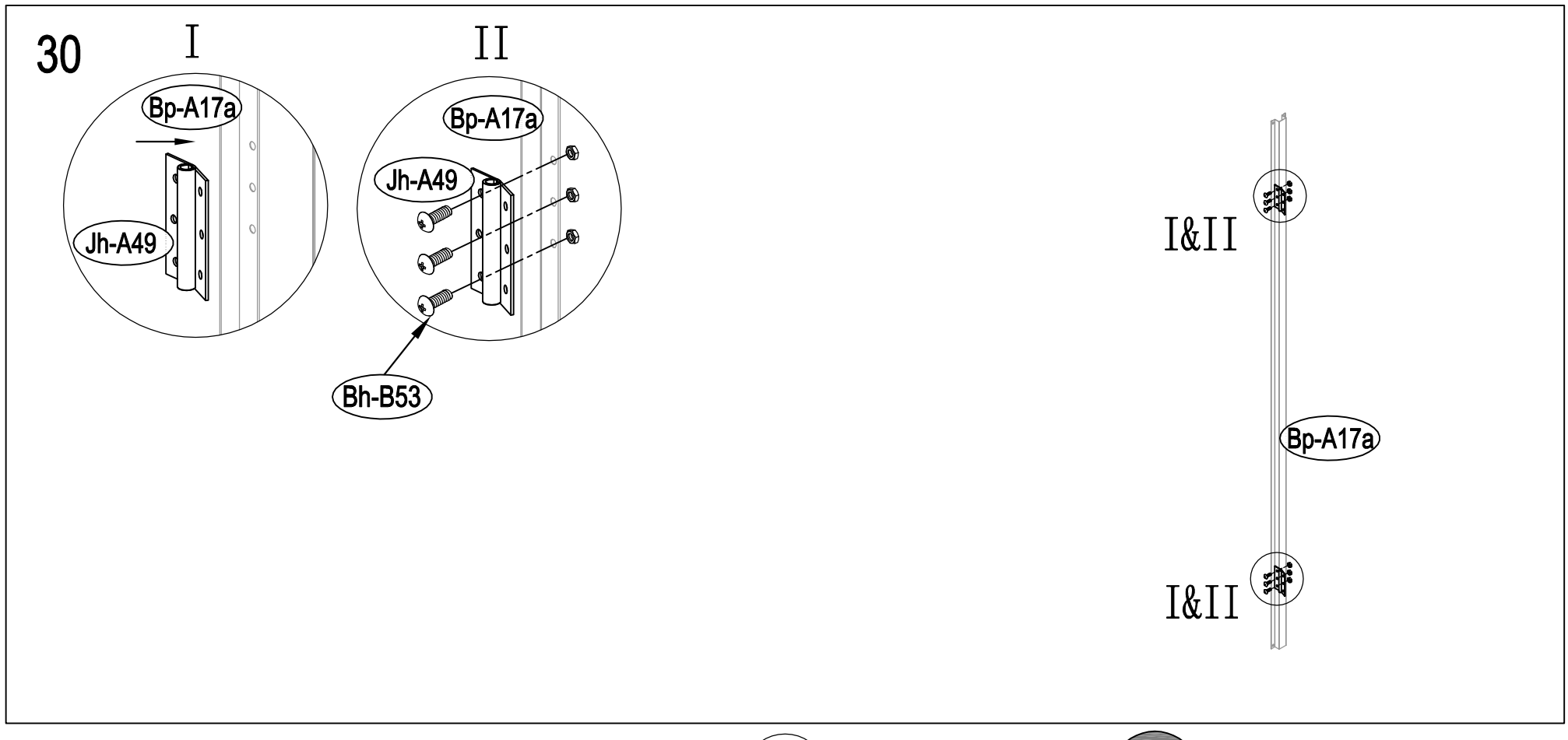
I
Bp-A17a
Jh-A49
II
Bp-A17a
Jh-A49
Bh-B53
I&II
Bp-A17a
I&II

31

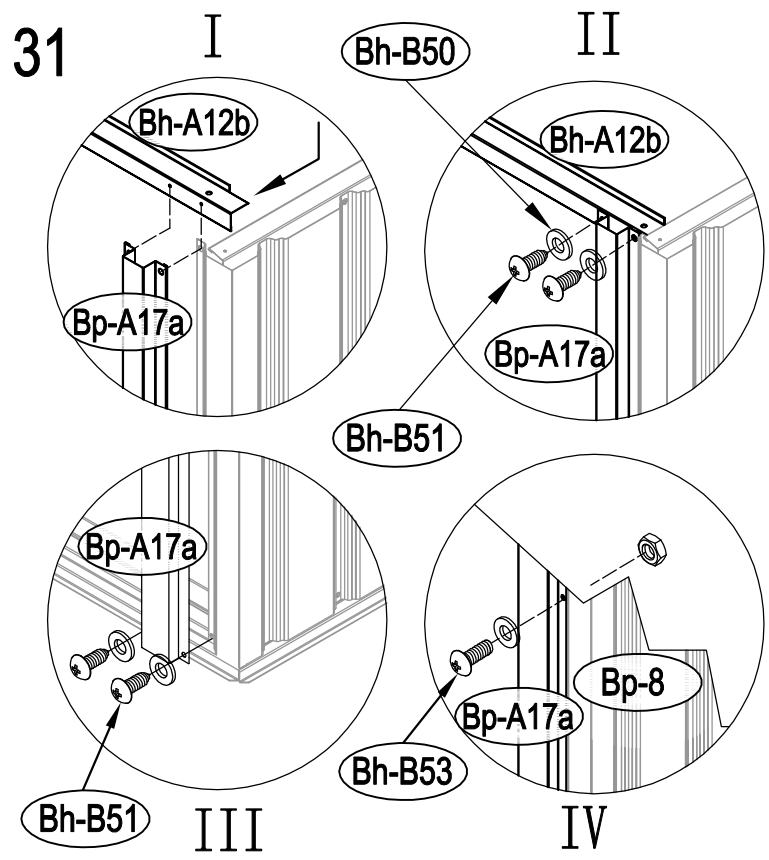
I
Bh-A12b
Bp-A17a
II
Bh-B50
Bh-A12b
Bp-A17a
Bh-B51
Bp-A17a
Bh-B51
III
Bp-8
Bp-A17a
Bh-B53
IV

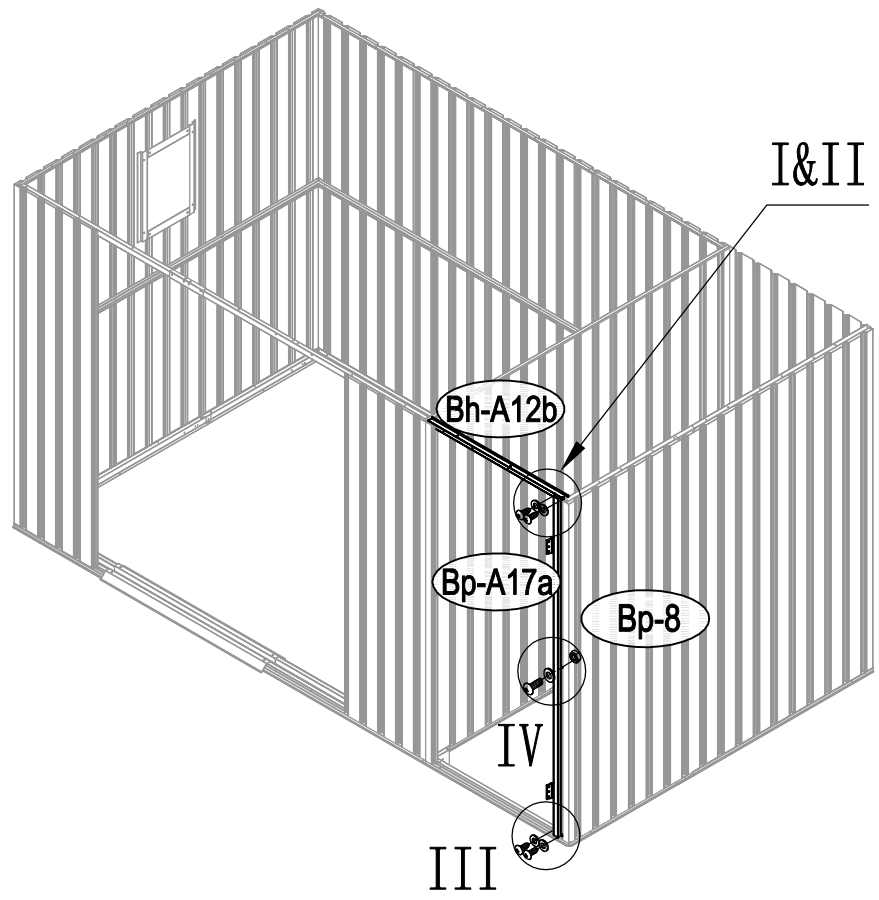
I&II
Bh-A12b
Bp-A17a
Bp-8
IV
III

32

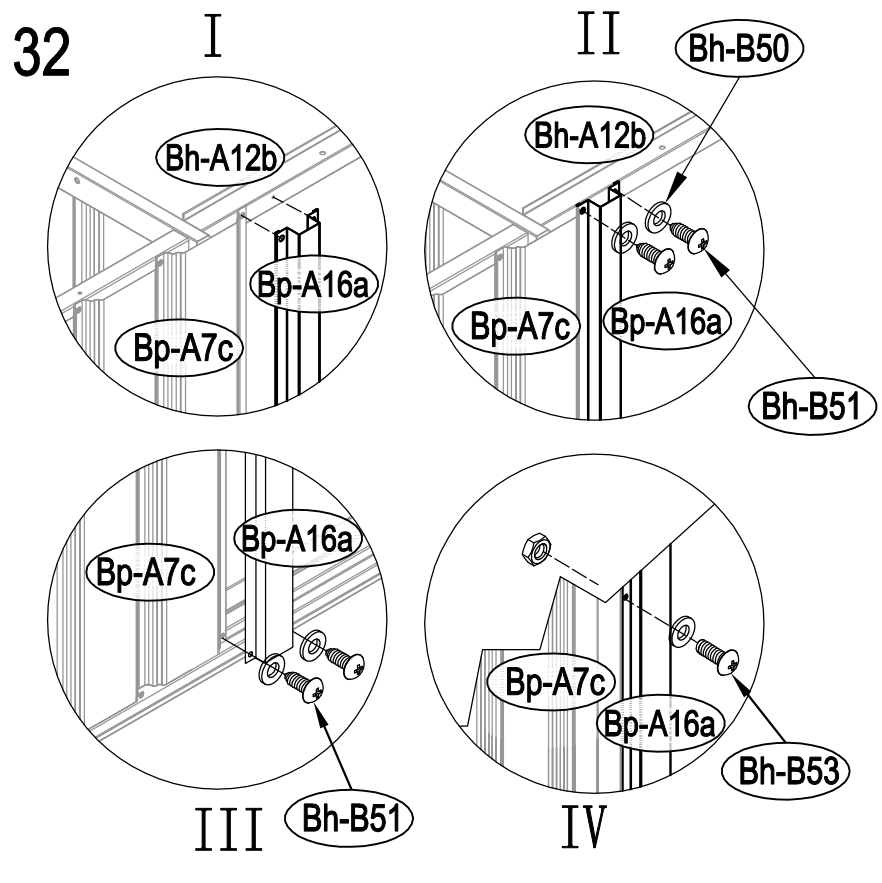
I
Bh-A12b
Bp-A16a
Bp-A7c
II
Bh-B50
Bh-A12b
Bp-A7c
Bp-A16a
Bh-B51
Bp-A7c
Bp-A16a
III
Bh-B51
Bp-A7c
Bp-A16a
Bh-B53
IV

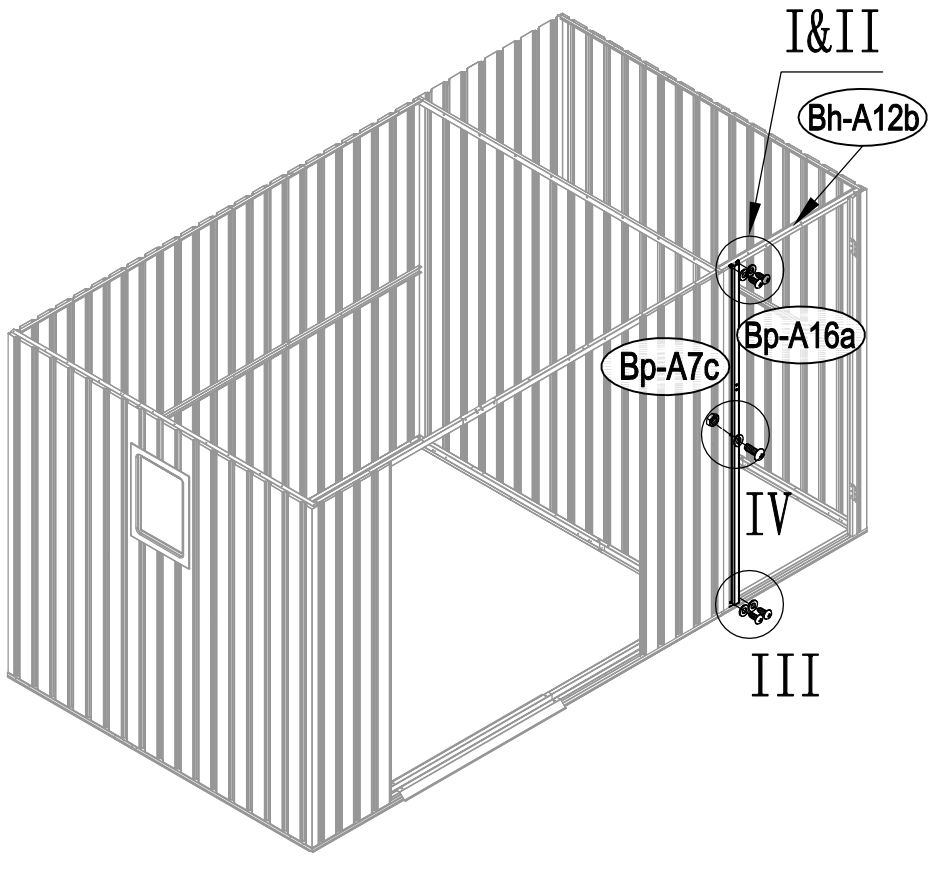
I&II
Bh-A12b
Bp-A16a
Bp-A7c
IV
III

33

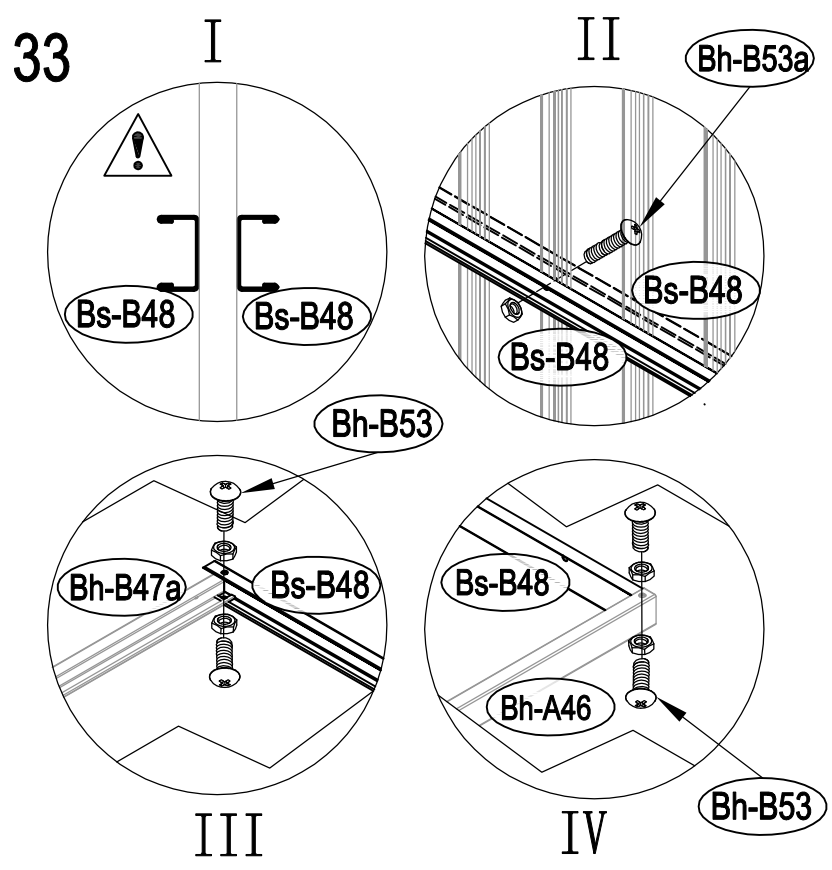
I
Bs-B48
Bs-B48
II
Bh-B53a
Bs-B48
Bs-B48
Bh-B53
Bh-B47a
Bs-B48
III
Bs-B48
Bh-A46
Bh-B53
IV

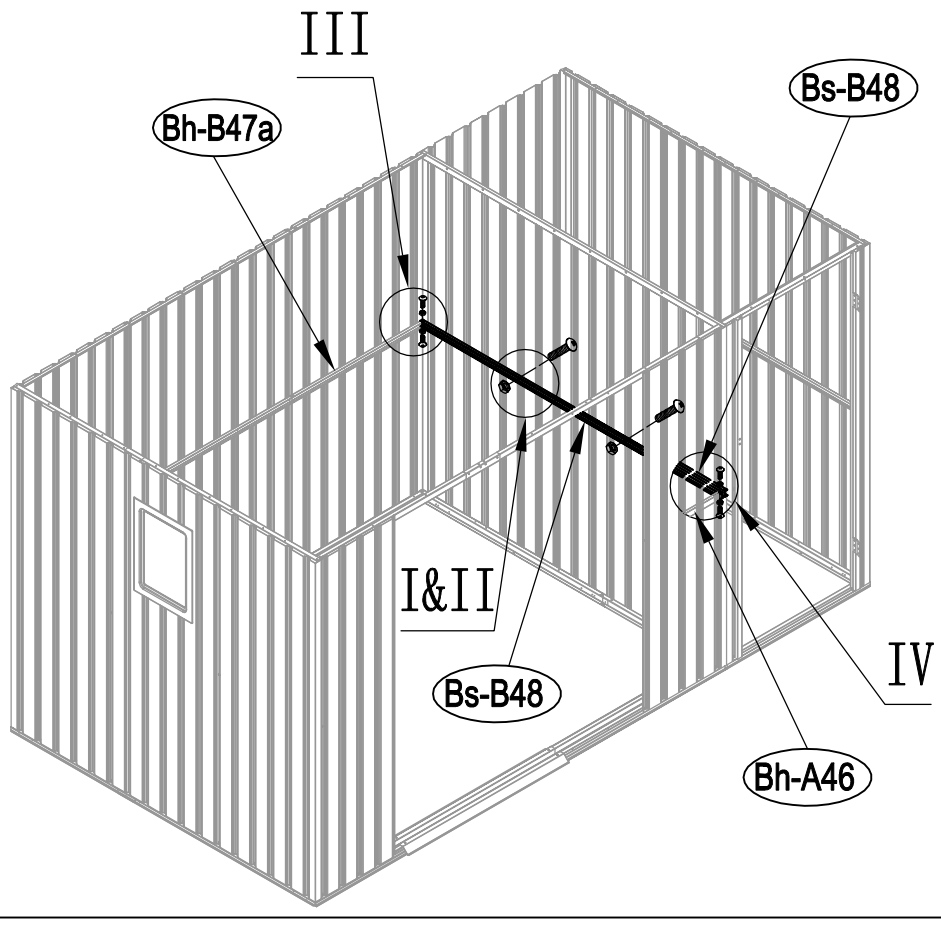
III
Bh-B47a
Bs-B48
I&II
Bs-B48
IV
Bh-A46

34

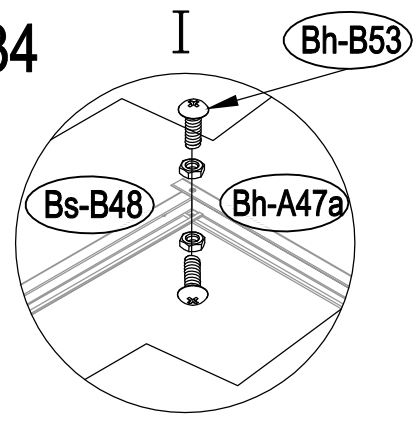
I
Bh-B53
Bs-B48
Bh-A47a

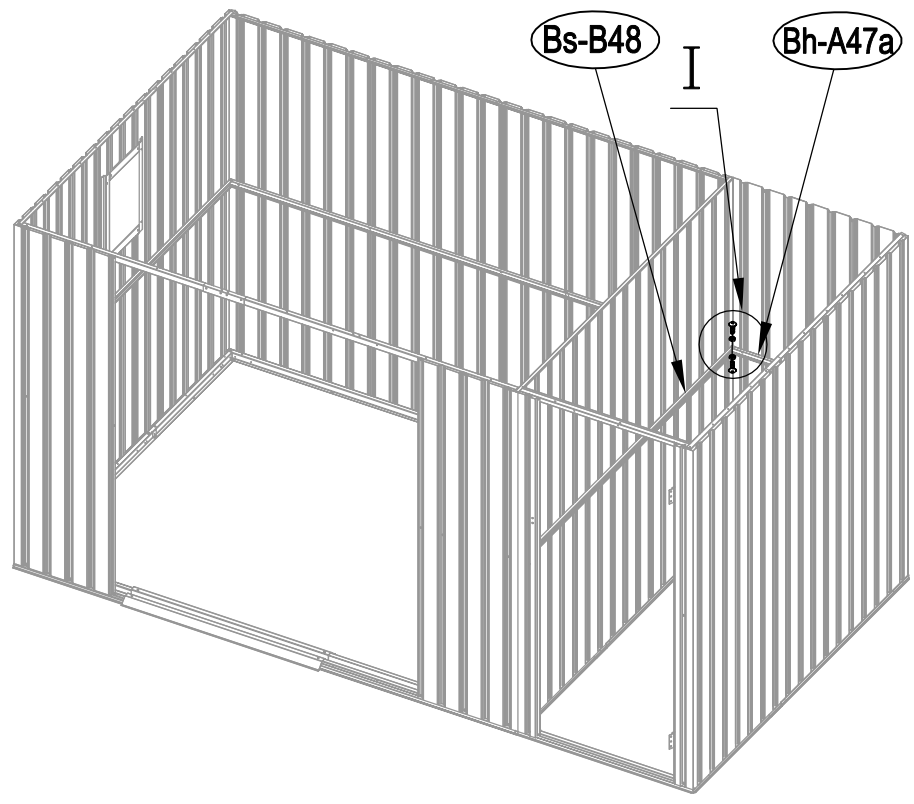
Bs-B48
I
Bh-A47a

35

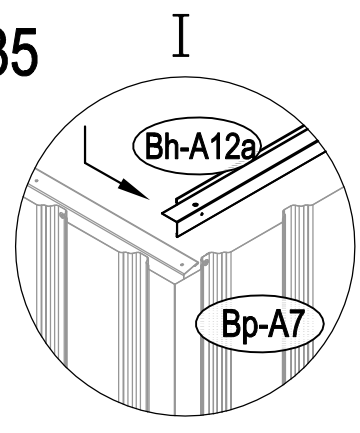
I
Bh-A12a
Bp-A7

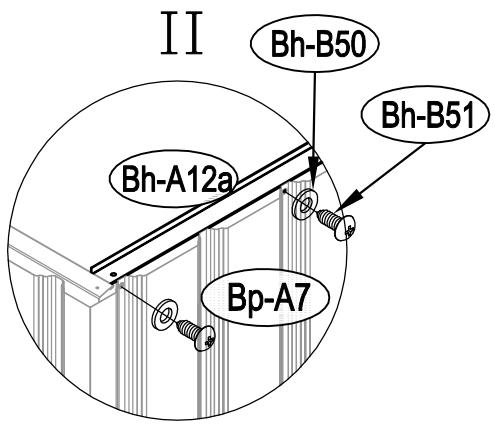
II
Bh-B50
Bh-B51
Bh-A12a
Bp-A7

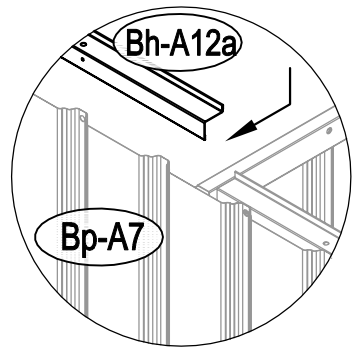
Bh-A12a
Bp-A7
III

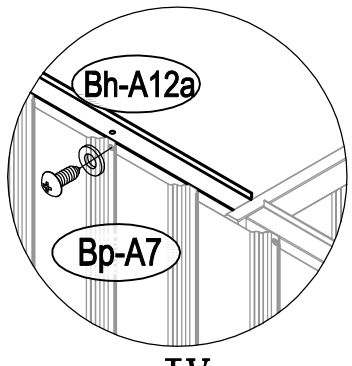
Bh-A12a
Bp-A7
IV

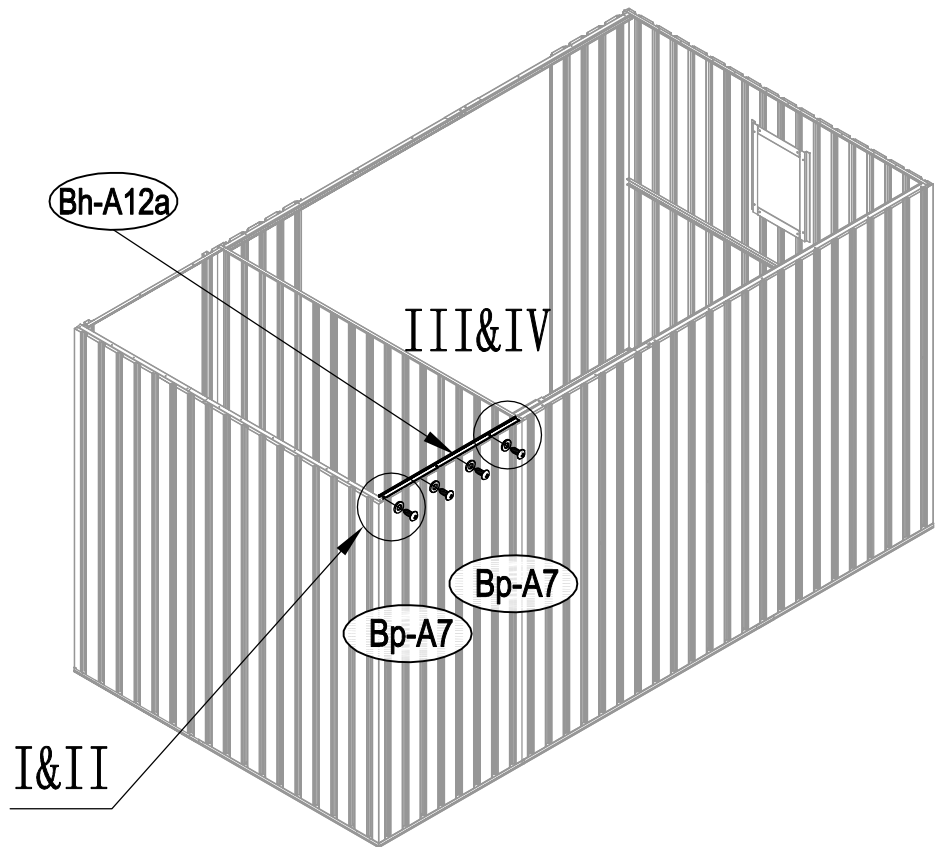
Bh-A12a
III&IV
Bp-A7
Bp-A7
I&II

36

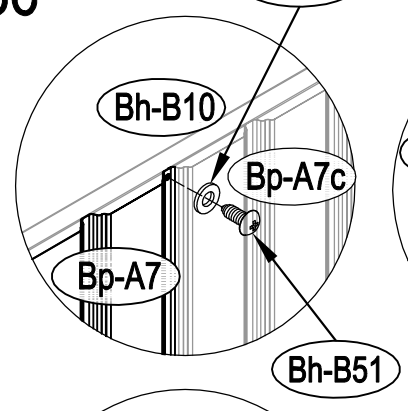
I
Bh-B50
Bh-B10
Bp-A7c
Bp-A7
Bh-B51

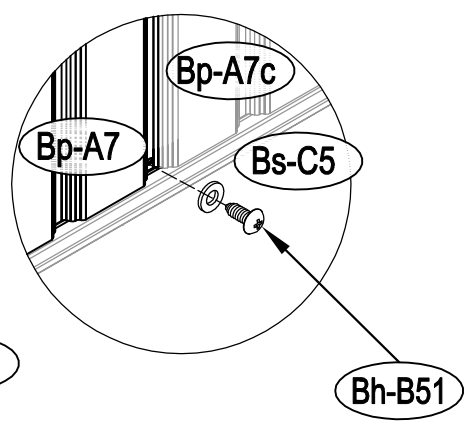
II
Bp-A7c
Bp-A7
Bs-C5
Bh-B51

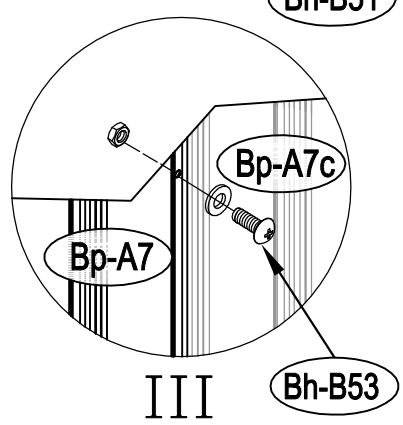
Bp-A7c
Bp-A7
III
Bh-B53

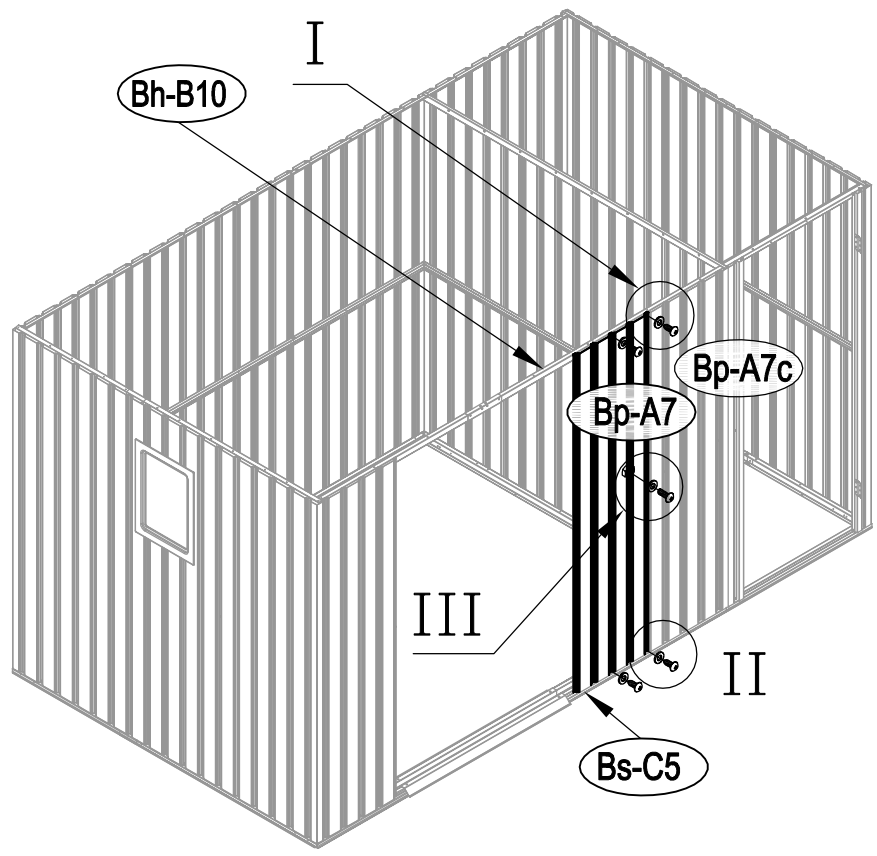
I
Bh-B10
Bp-A7c
Bp-A7
III
II
Bs-C5

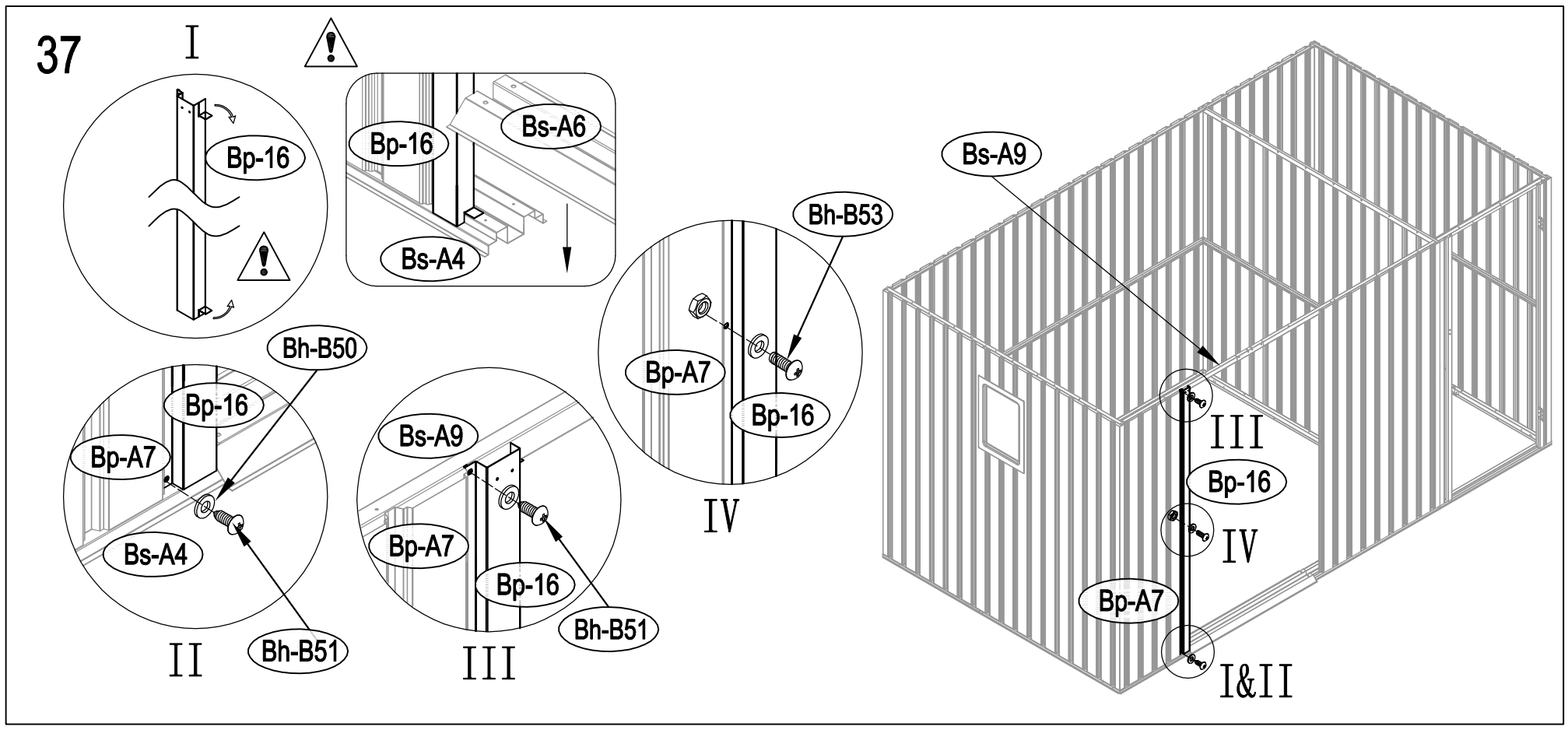
37
I
Bp-16
Bp-16
Bs-A6
Bs-A4
Bh-B53
Bp-A7
Bp-16
IV
Bs-A9
III
Bp-16
IV
Bp-A7
I&II
Bh-B50
Bp-16
Bp-A7
Bs-A4
Bh-B51
II
Bs-A9
Bp-A7
Bp-16
Bh-B51
III

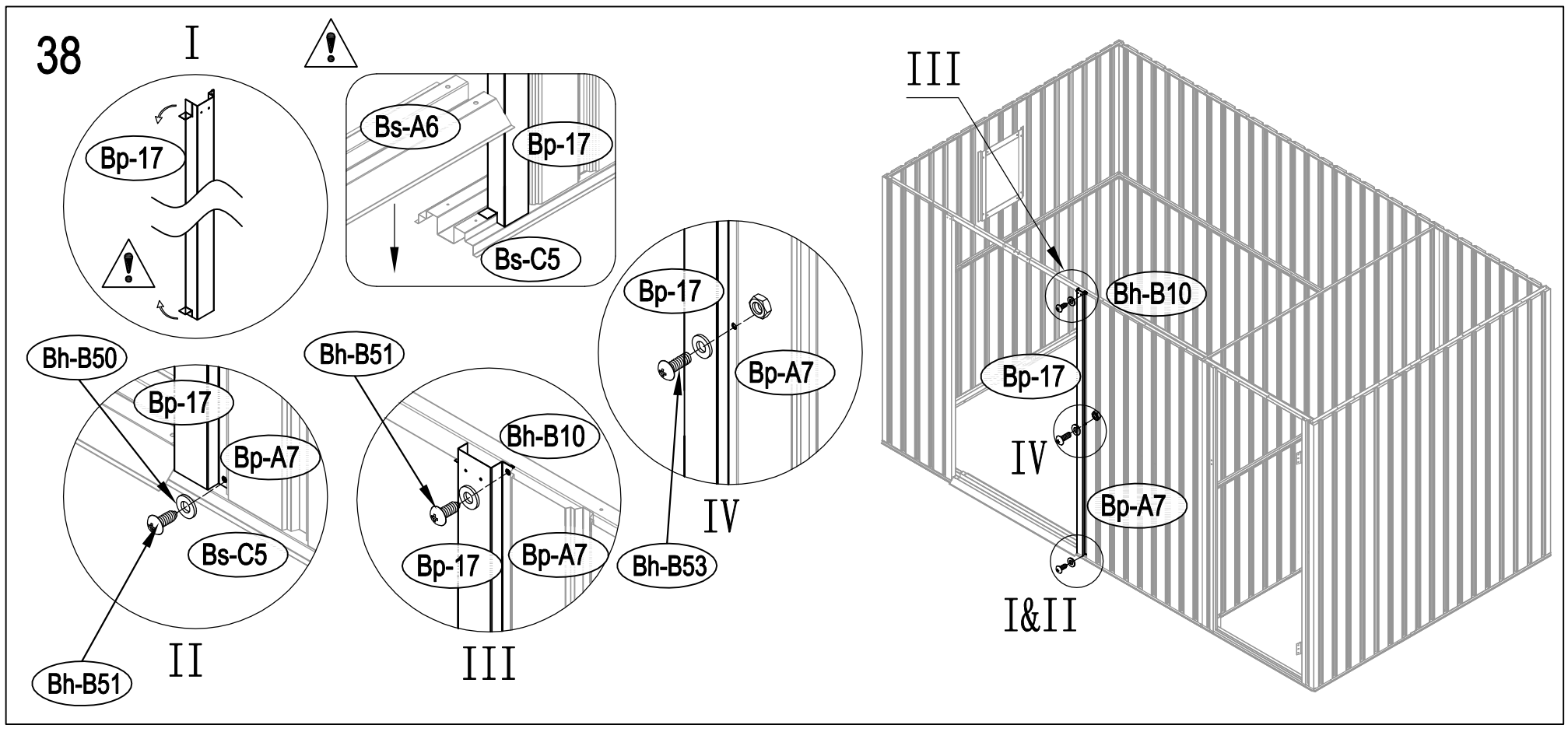
38
I
Bp-17
Bs-A6
Bp-17
Bs-C5
Bp-17
Bp-A7
IV
III
Bh-B10
Bp-17
IV
Bp-A7
I&II
Bh-B50
Bp-17
Bp-A7
Bs-C5
Bh-B51
II
Bh-B51
Bh-B10
Bp-17
Bp-A7
III
Bh-B53

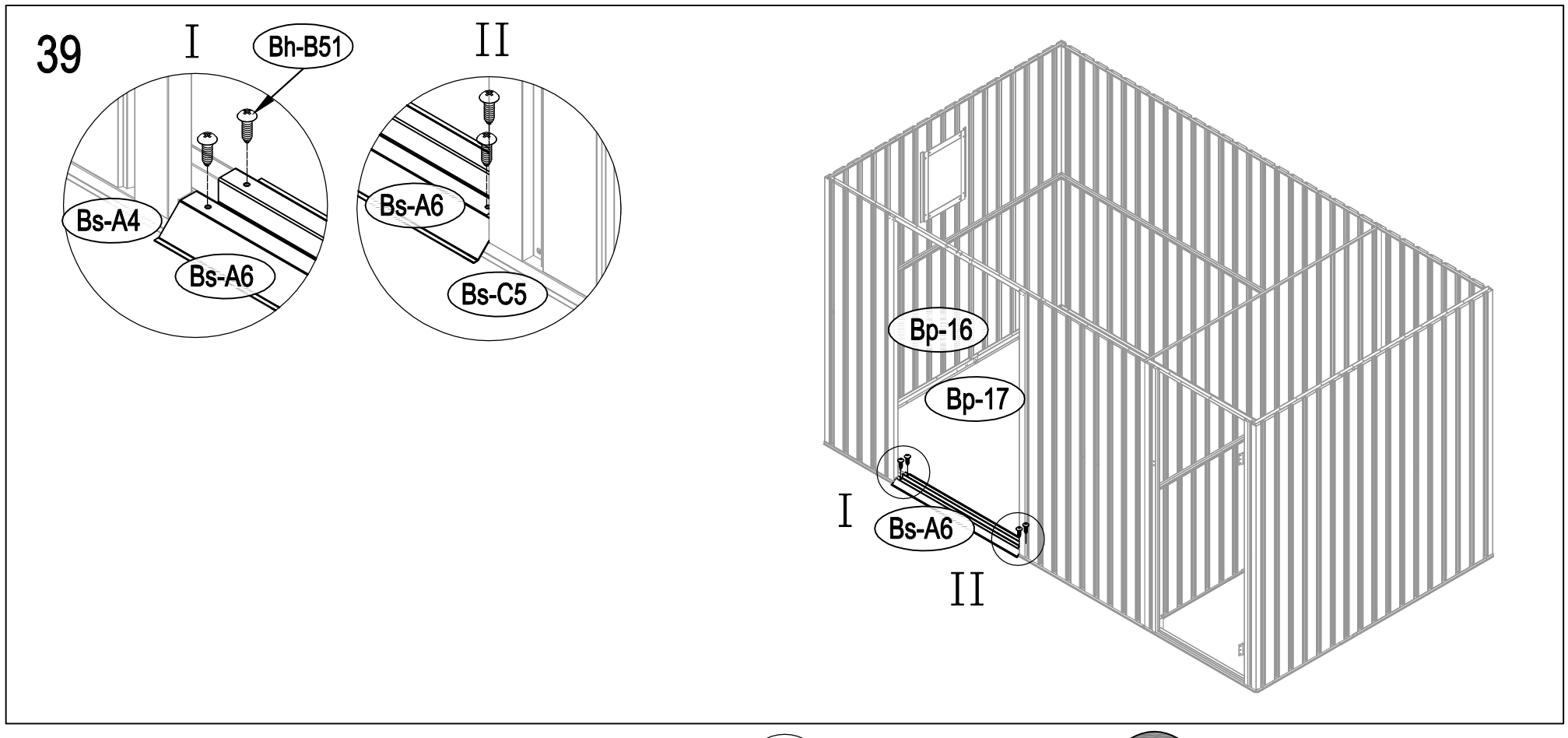
39
I
Bh-B51
Bs-A4
Bs-A6
II
Bs-A6
Bs-C5
Bp-16
Bp-17
I
Bs-A6
II

40

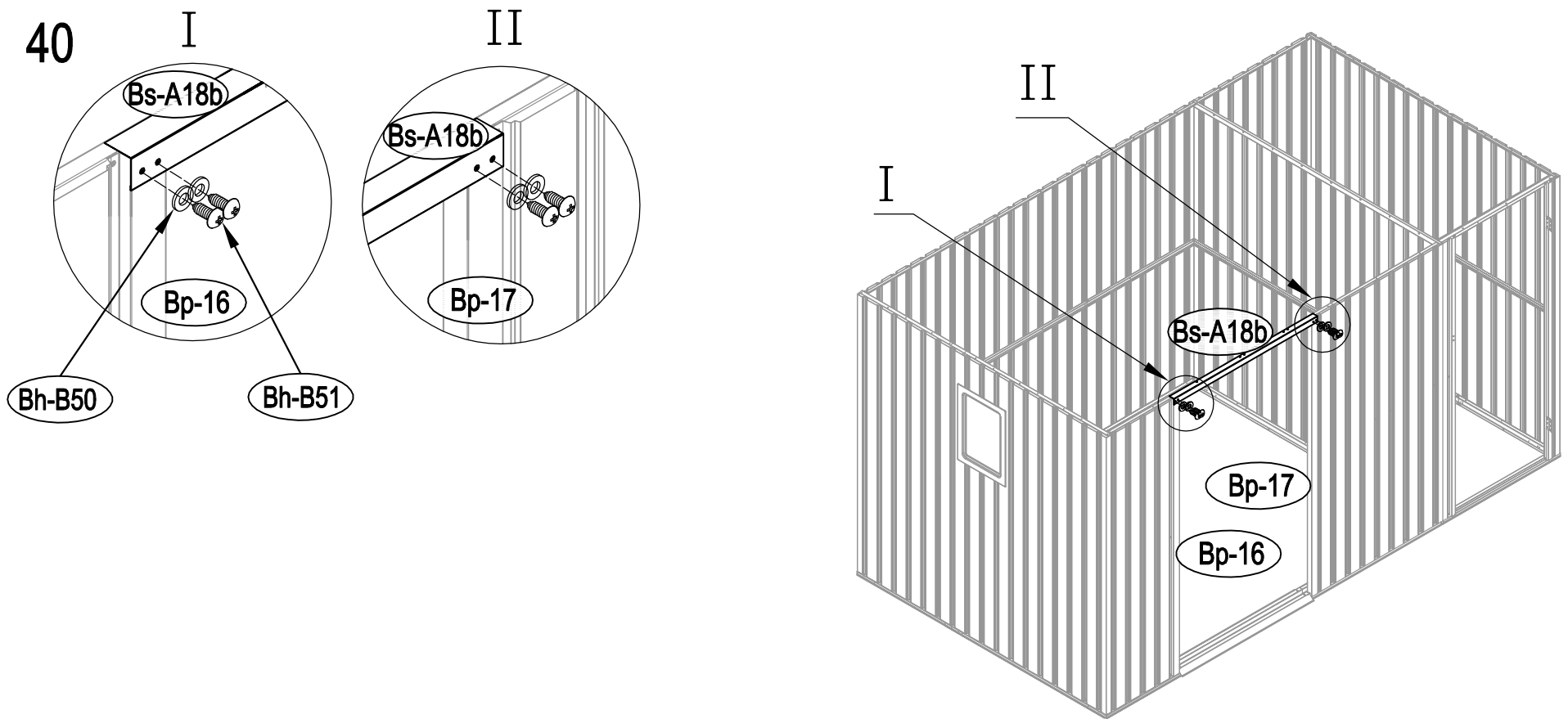
I
II
Bs-A18b
Bp-16
Bh-B50
Bh-B51
Bs-A18b
Bp-17
II
I
Bs-A18b
Bp-17
Bp-16

41

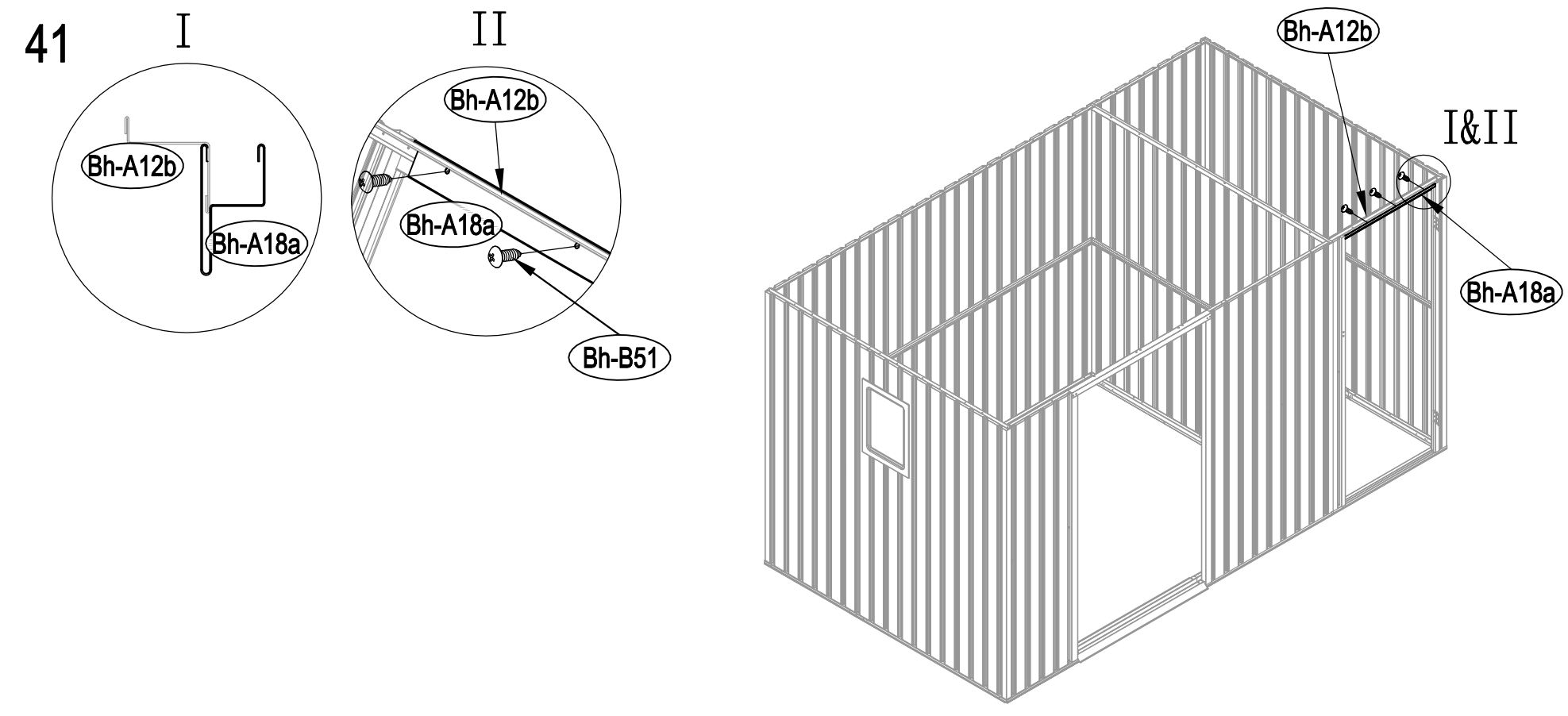
I
II
Bh-A12b
Bh-A18a
Bh-A12b
Bh-A18a
Bh-B51
Bh-A12b
I&II
Bh-A18a

42

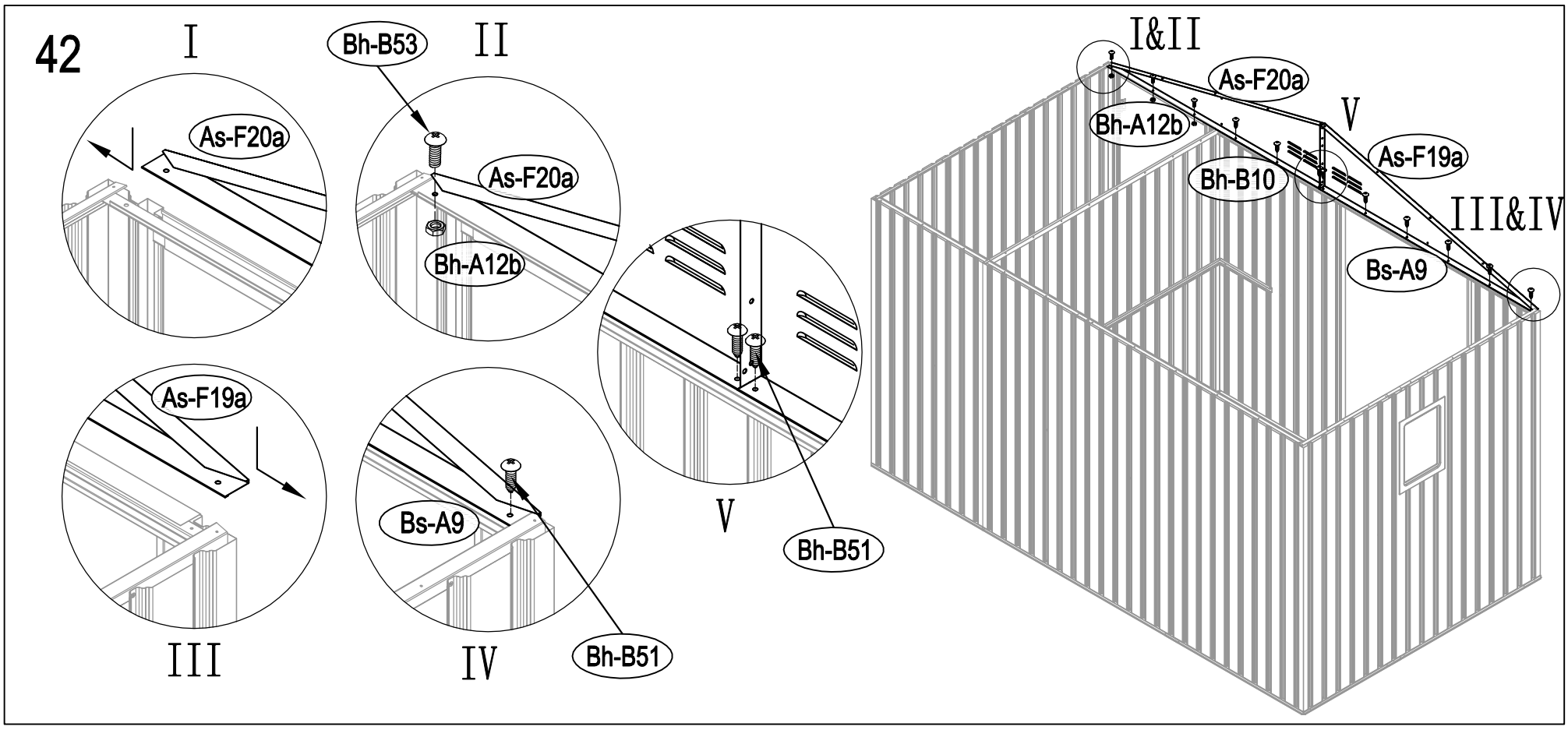
I
As-F20a
Bh-B53
II
As-F20a
Bh-A12b
As-F19a
III
Bs-A9
IV
Bh-B51
V
Bh-B51
I&II
As-F20a
Bh-A12b
V
As-F19a
Bh-B10
III&IV
Bs-A9

43

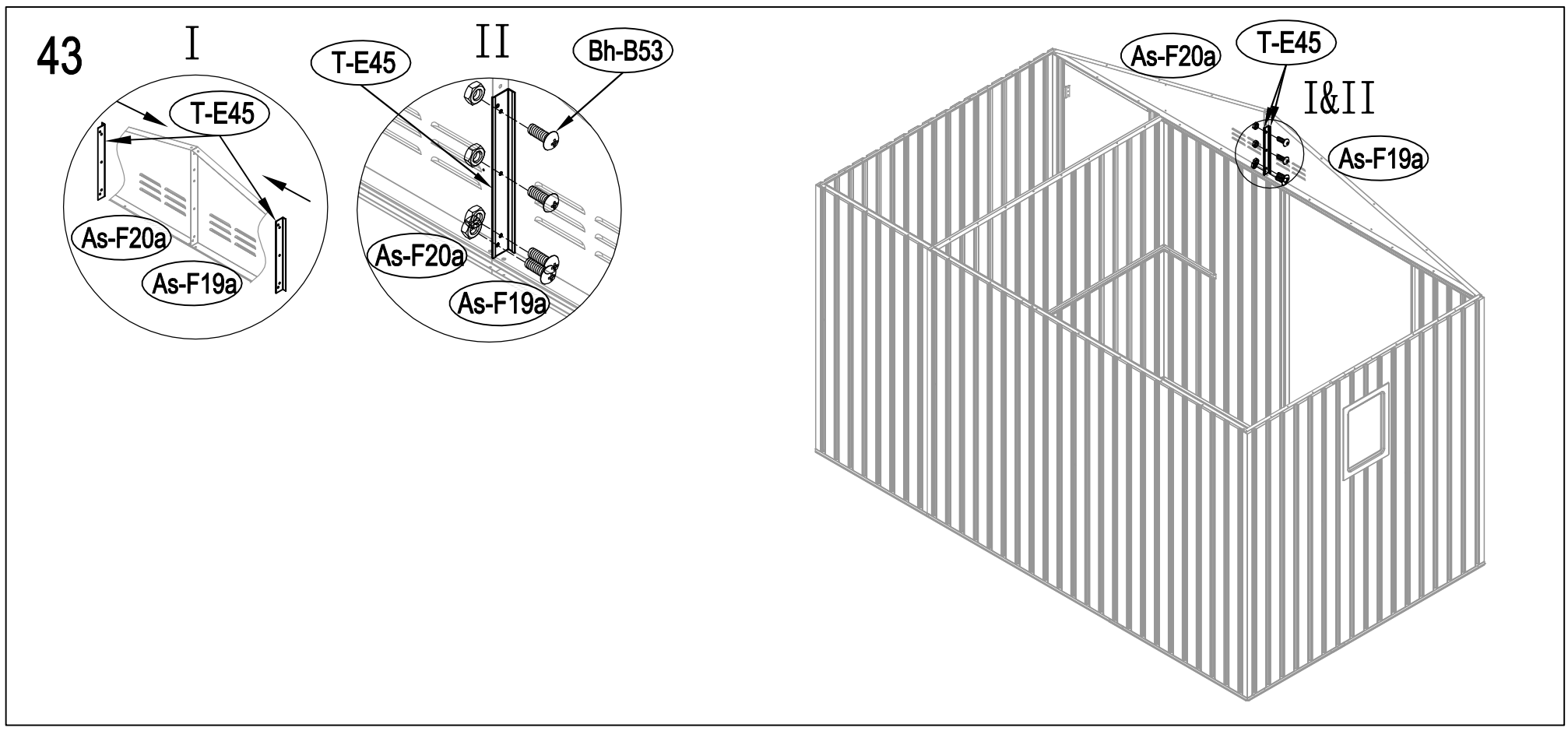
I
T-E45
As-F20a
As-F19a
II
T-E45
Bh-B53
As-F20a
As-F19a
As-F20a
T-E45
I&II
As-F19a

44

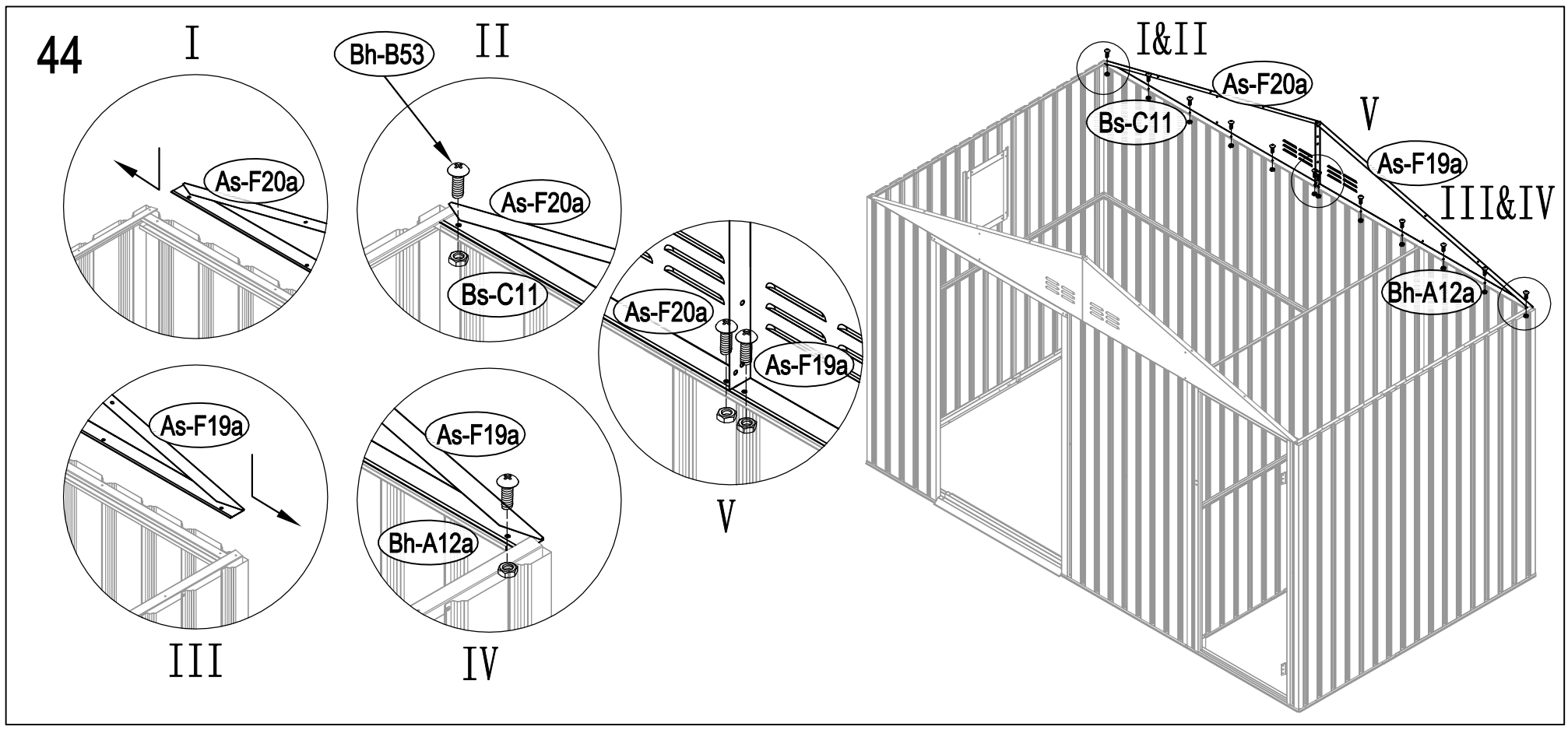
I
As-F20a
II
Bh-B53
As-F20a
Bs-C11
As-F20a
As-F19a
V
As-F19a
III
As-F19a
Bh-A12a
IV
I&II
As-F20a
Bs-C11
V
As-F19a
III&IV
Bh-A12a

45

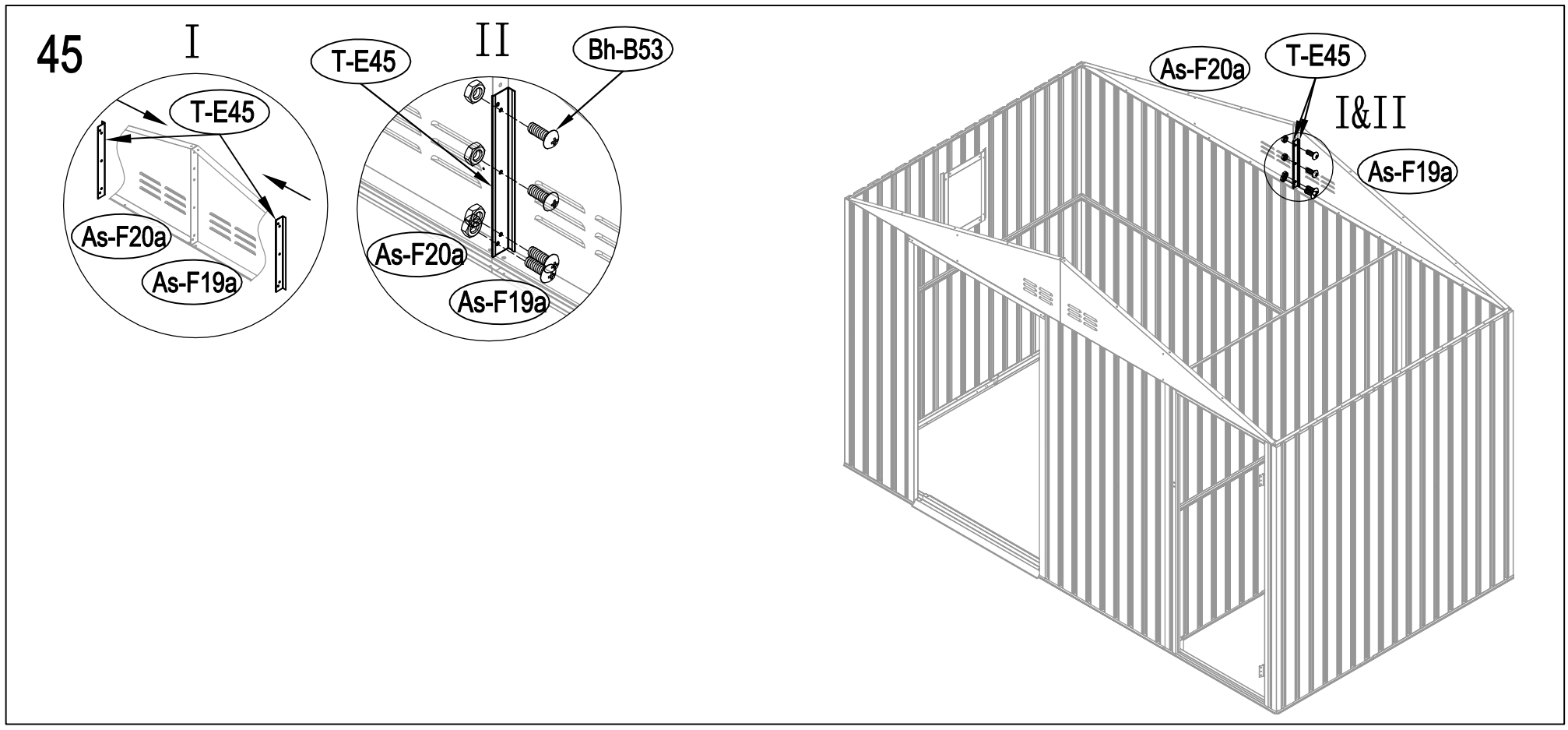
I
T-E45
As-F20a
As-F19a
II
T-E45
Bh-B53
As-F20a
As-F19a
As-F20a
T-E45
I&II
As-F19a

46

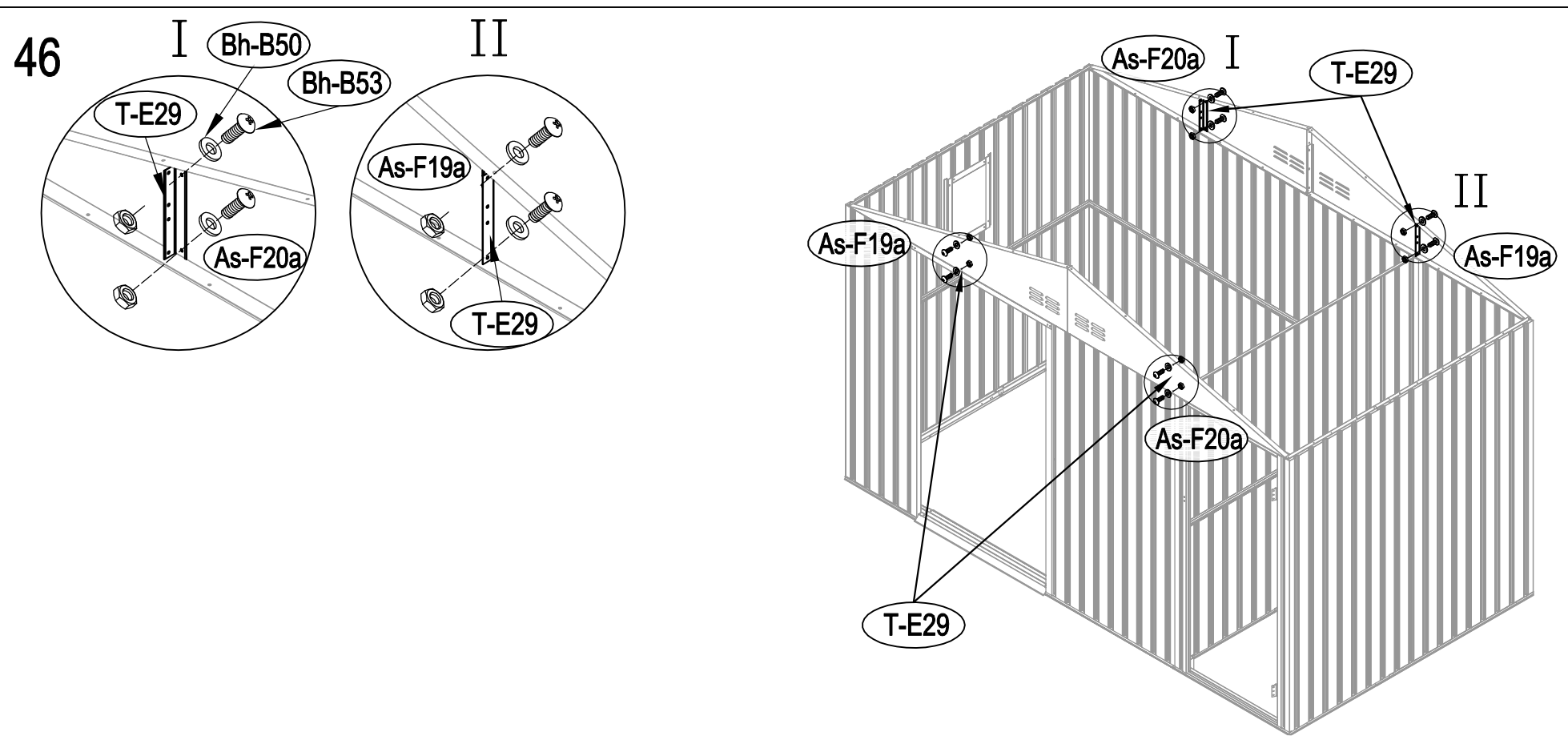
I
Bh-B50
Bh-B53
T-E29
As-F20a
II
As-F19a
T-E29
As-F20a
I
T-E29
II
As-F19a
As-F19a
As-F20a
T-E29

47

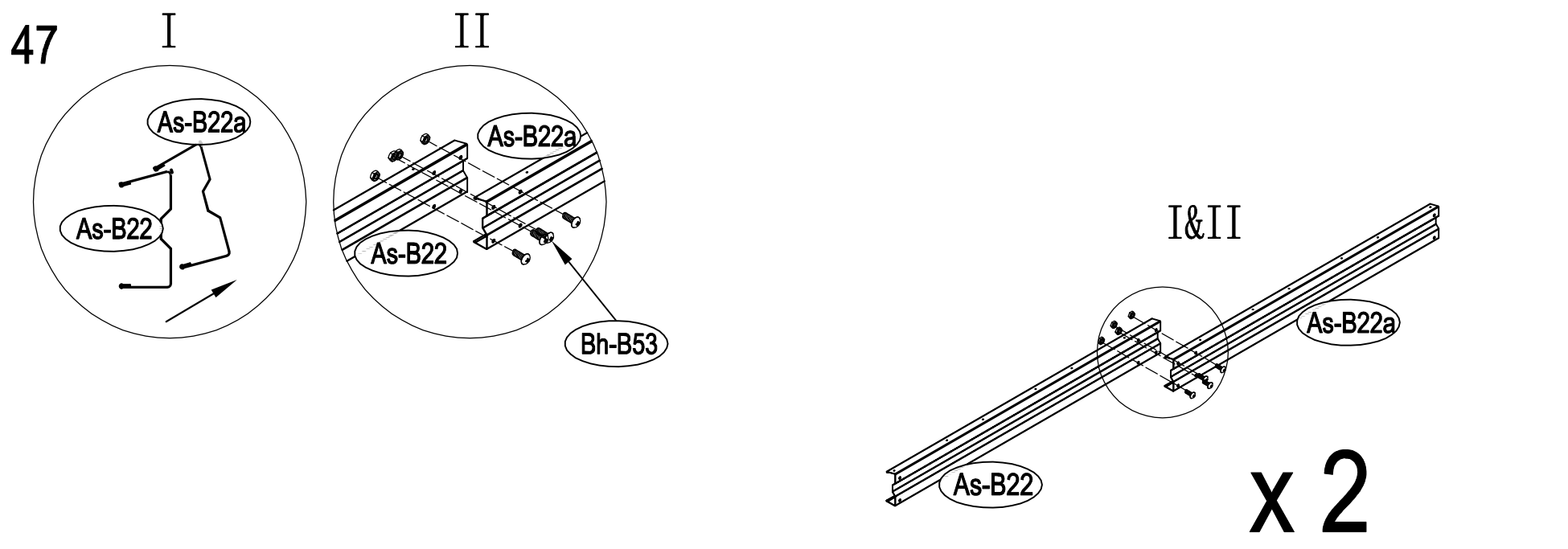
I
As-B22a
As-B22
II
As-B22a
As-B22
Bh-B53
I&II
As-B22a
As-B22
x 2

48

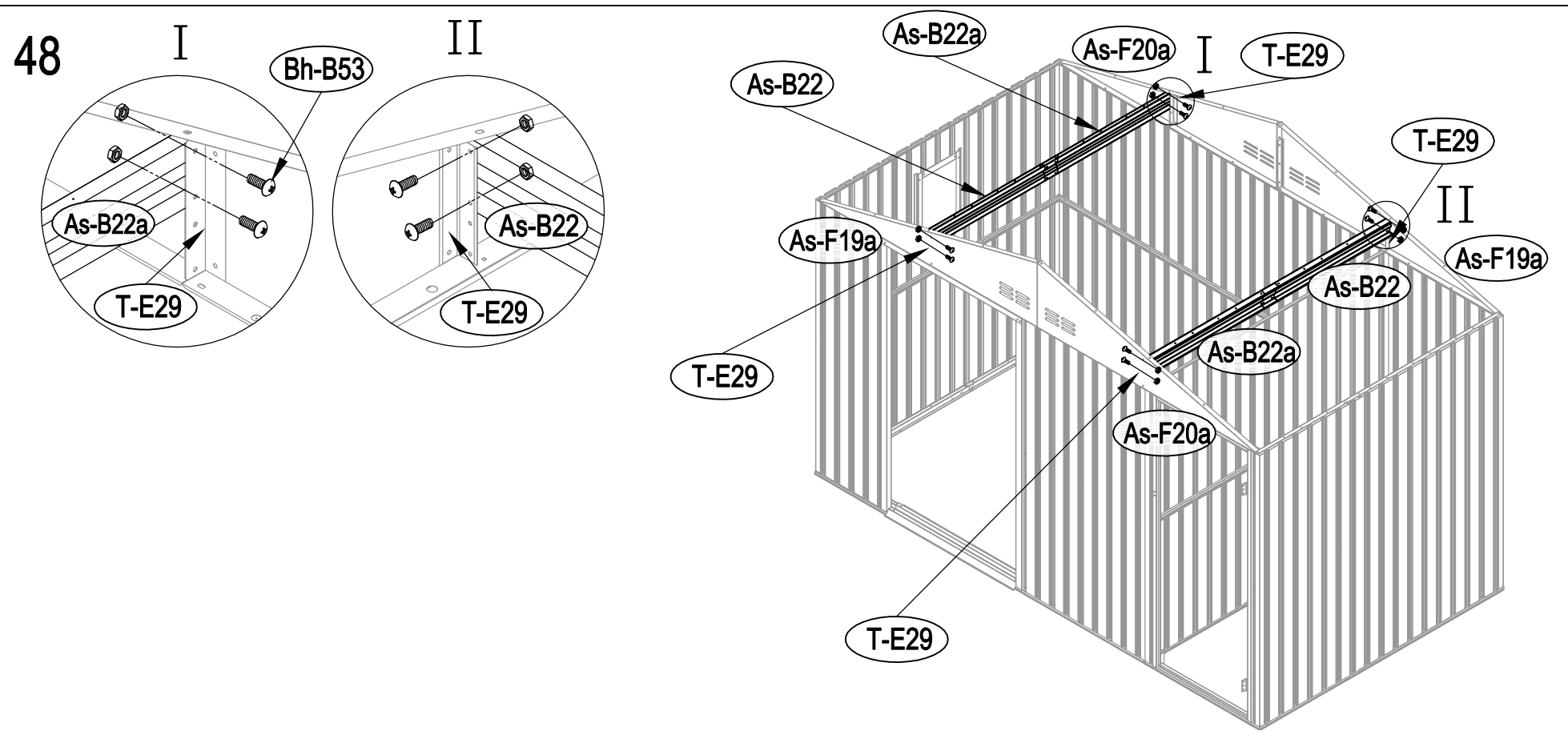
I
Bh-B53
As-B22a
T-E29
II
As-B22
T-E29
As-B22a
As-F20a
I
T-E29
As-B22
T-E29
II
As-F19a
As-F19a
As-B22
As-B22a
T-E29
As-F20a
T-E29

49

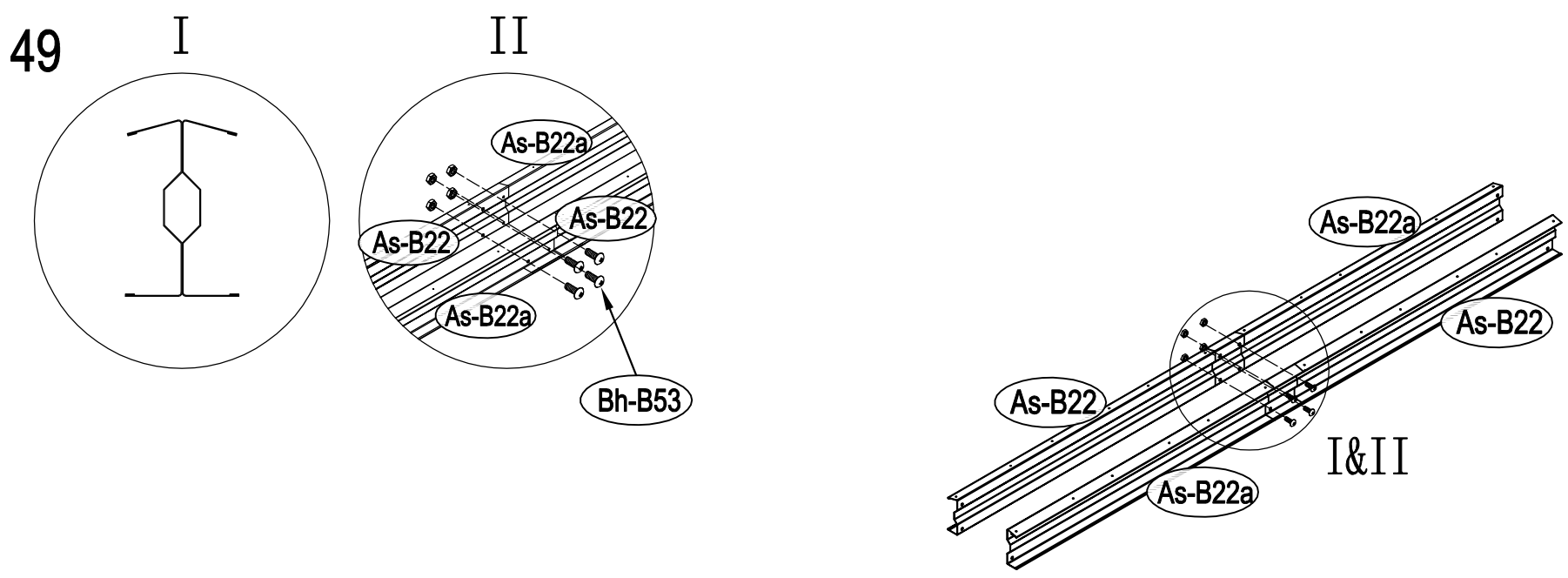
I
II
As-B22a
As-B22
As-B22
As-B22a
Bh-B53
As-B22a
As-B22
As-B22
I&II
As-B22a

50

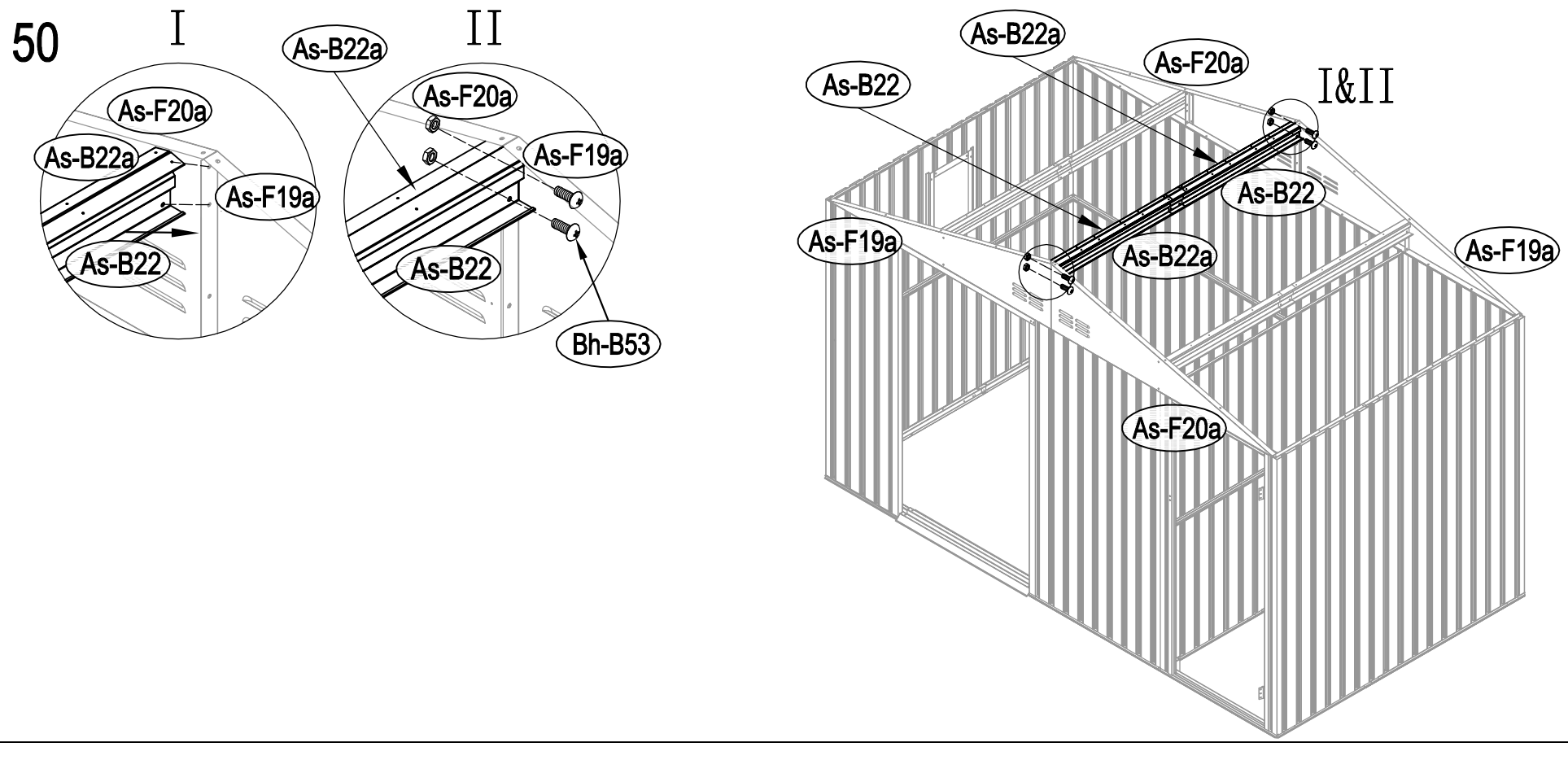
I
As-B22a
II
As-F20a
As-F20a
As-B22a
As-F19a
As-F19a
As-B22
As-B22
Bh-B53
As-B22a
As-B22
I&II
As-B22
As-F19a
As-B22a
As-F19a
As-F20a

51

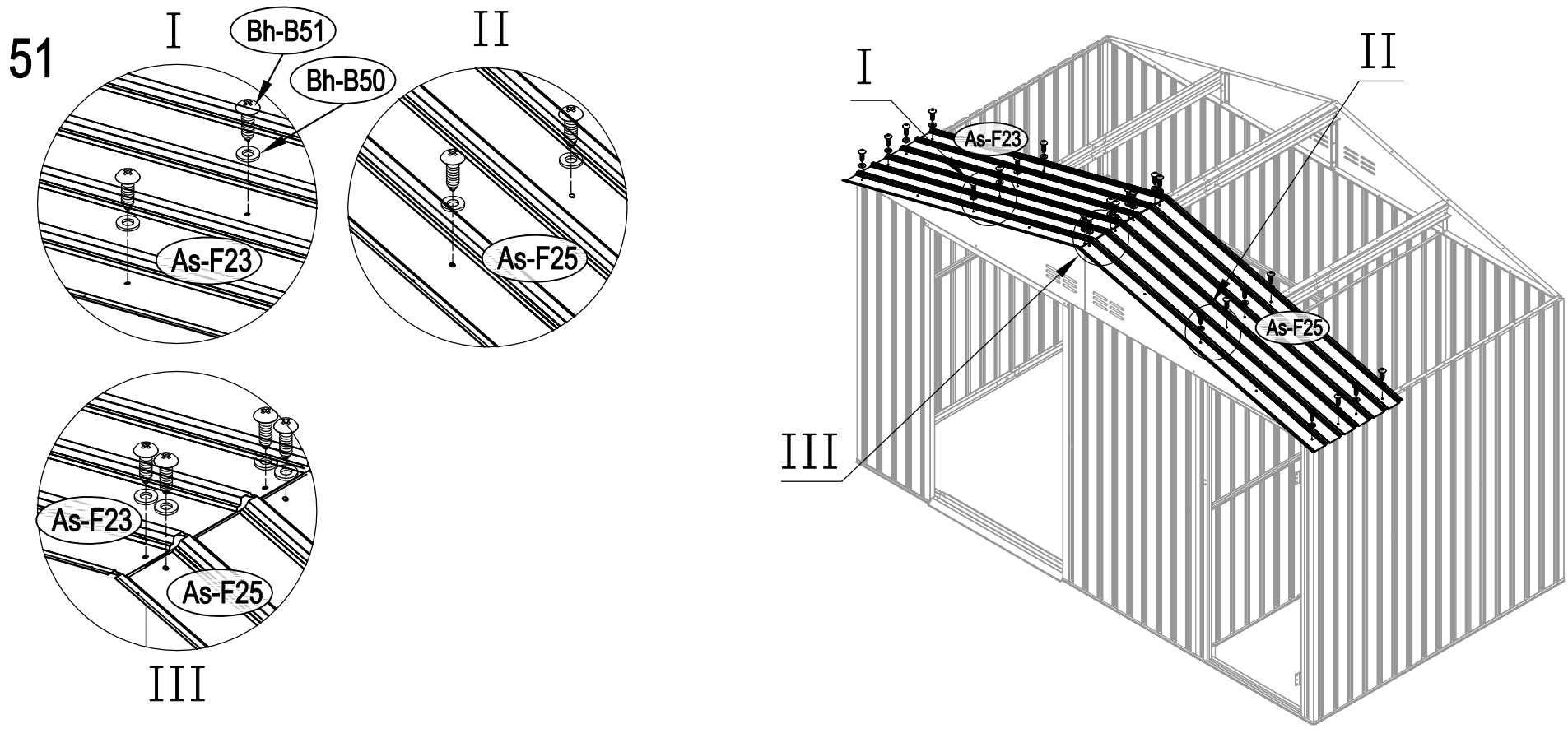
I
Bh-B51
Bh-B50
II
As-F23
As-F25
As-F23
As-F25
III
I
II
As-F23
As-F25
III

52

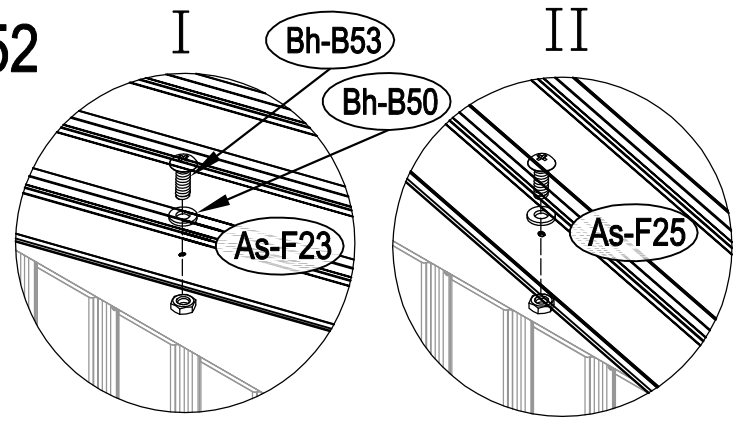
I
Bh-B53
Bh-B50
As-F23
II
As-F25

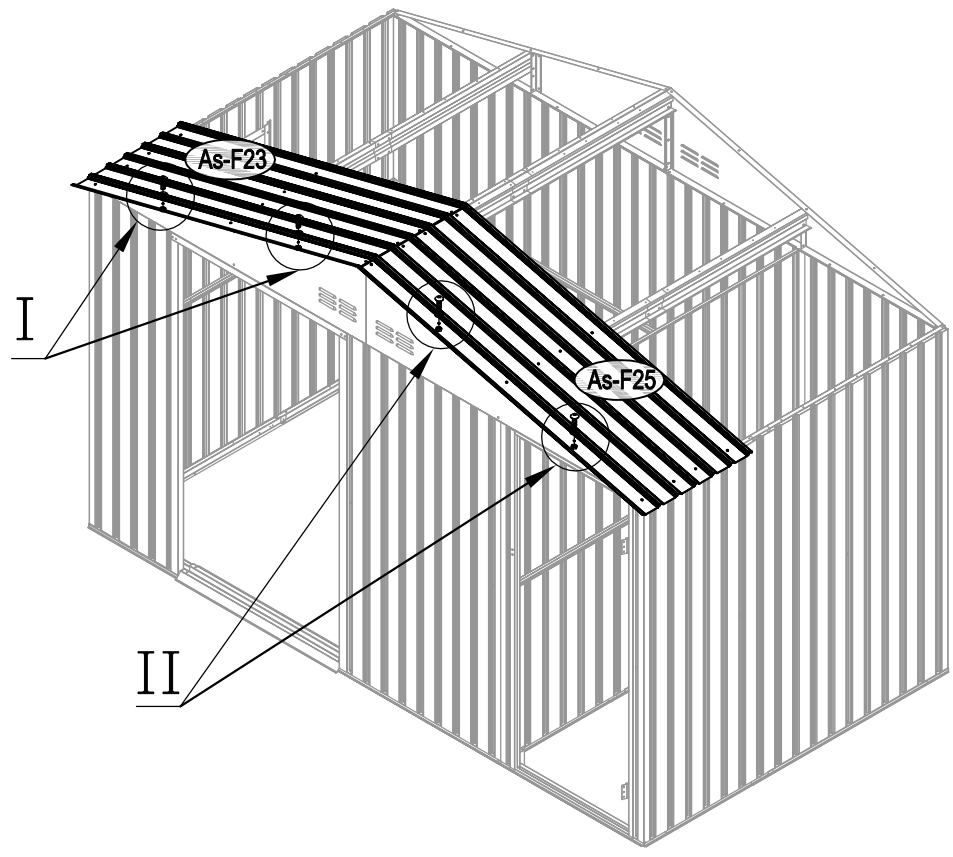
As-F23
I
As-F25
II

53

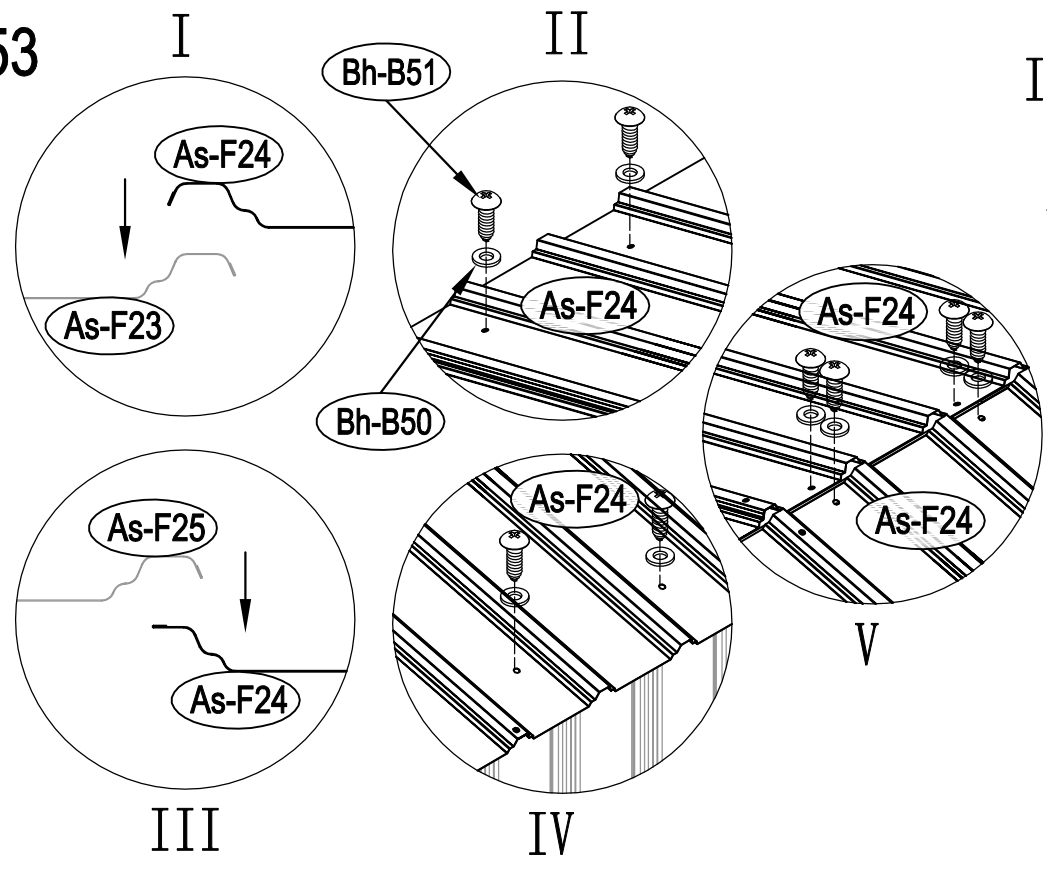
I
As-F24
As-F23
II
Bh-B51
As-F24
Bh-B50
As-F24
As-F24
V
As-F25
As-F24
III
As-F24
IV

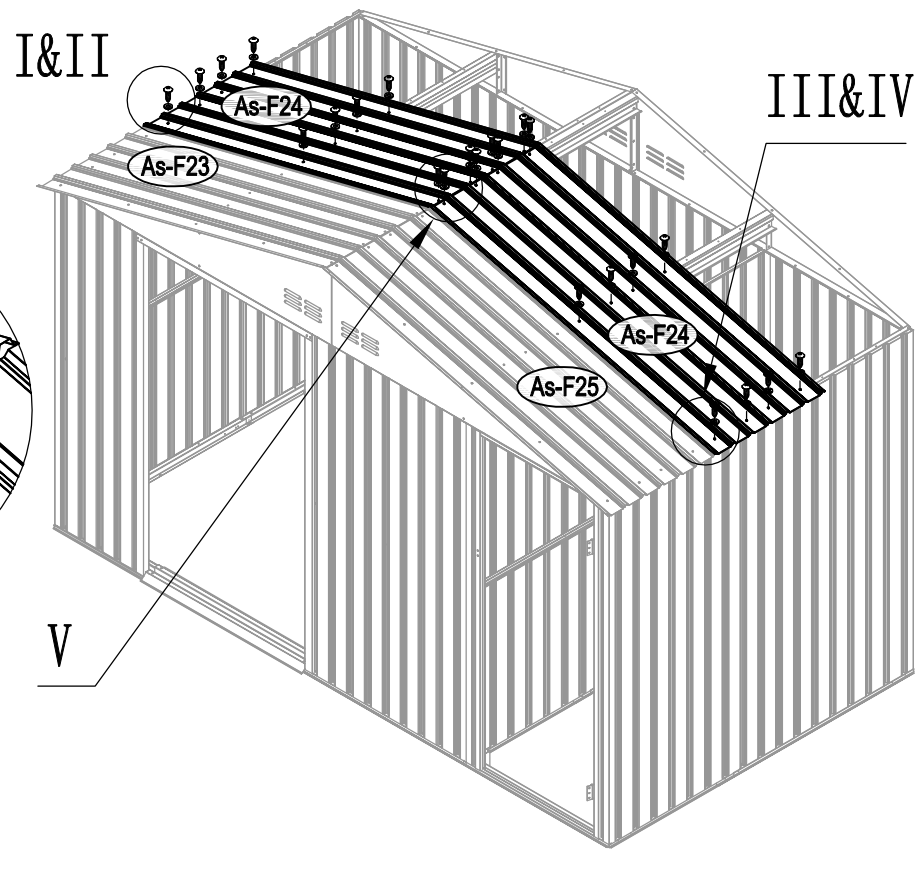
I&II
As-F24
As-F23
III&IV
As-F24
As-F25
V

54

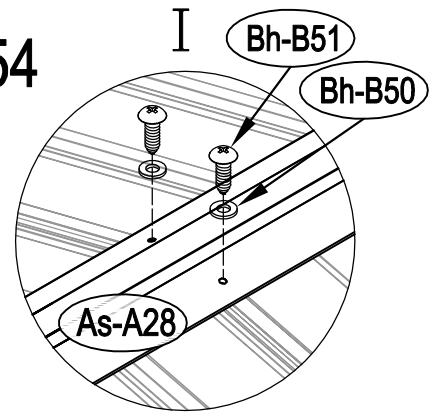
I
Bh-B51
Bh-B50
As-A28

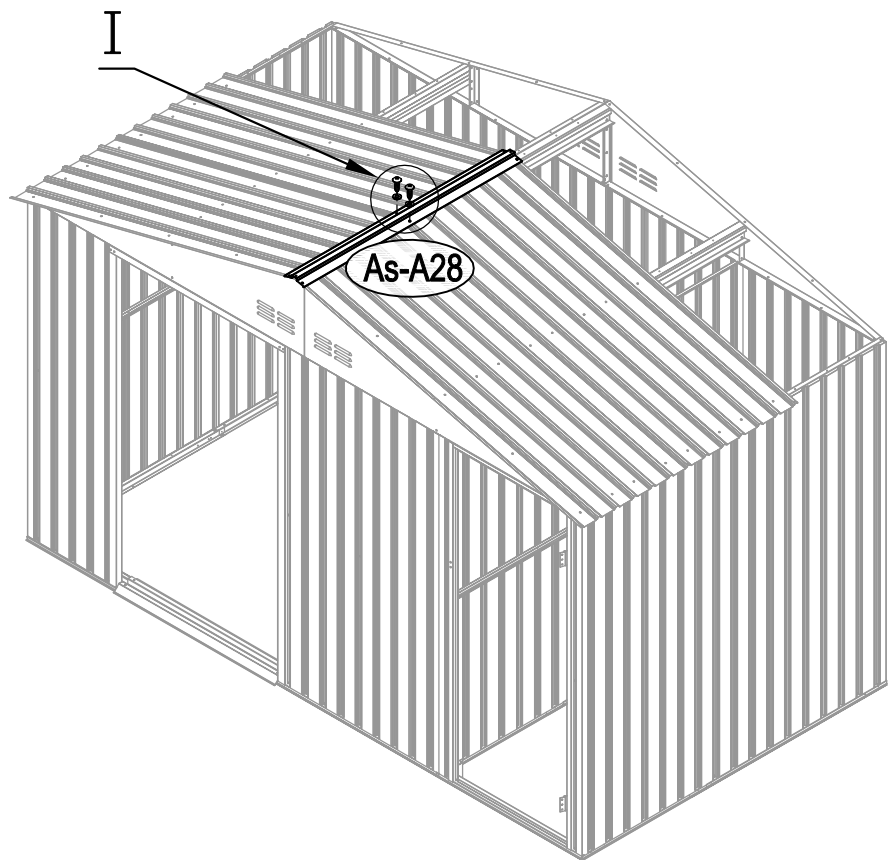
I
As-A28

55

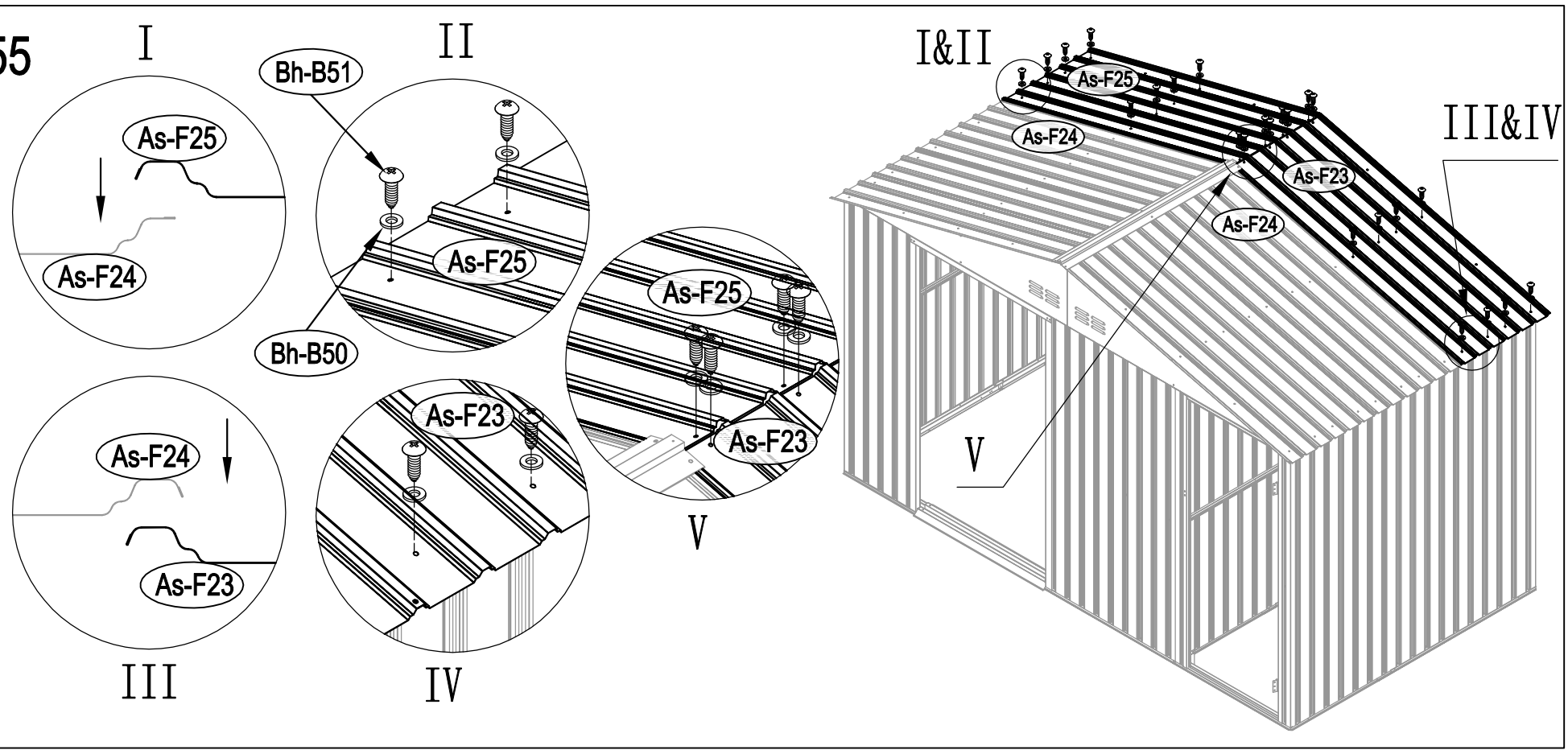
I
As-F25
As-F24
II
Bh-B51
As-F25
Bh-B50
As-F24
As-F23
III
As-F23
IV
As-F25
As-F23
V
I&II
As-F25
As-F24
As-F23
As-F24
III&IV
V

56

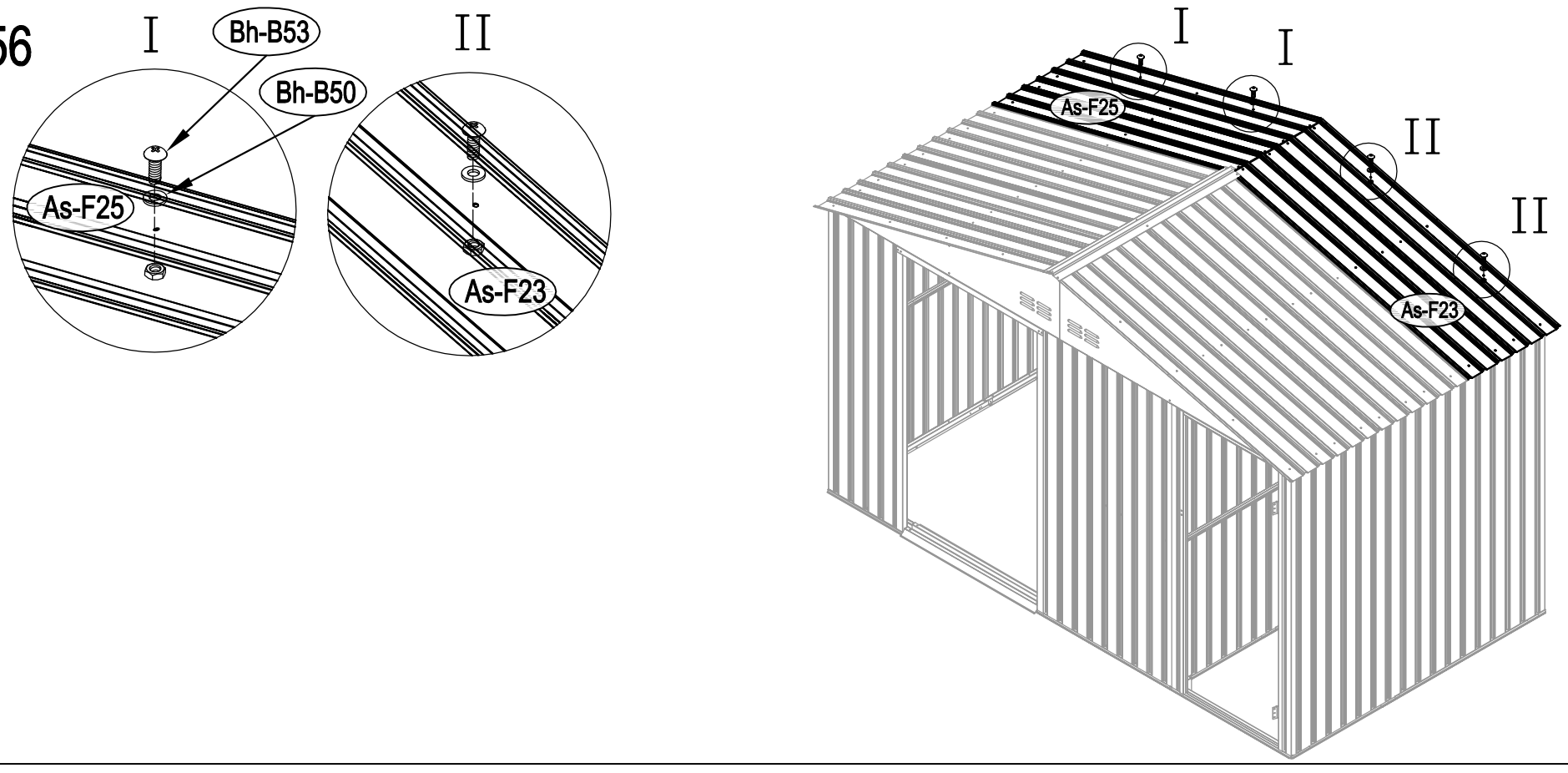
I
Bh-B53
Bh-B50
As-F25
II
As-F23
I
I
As-F25
II
II
As-F23

57

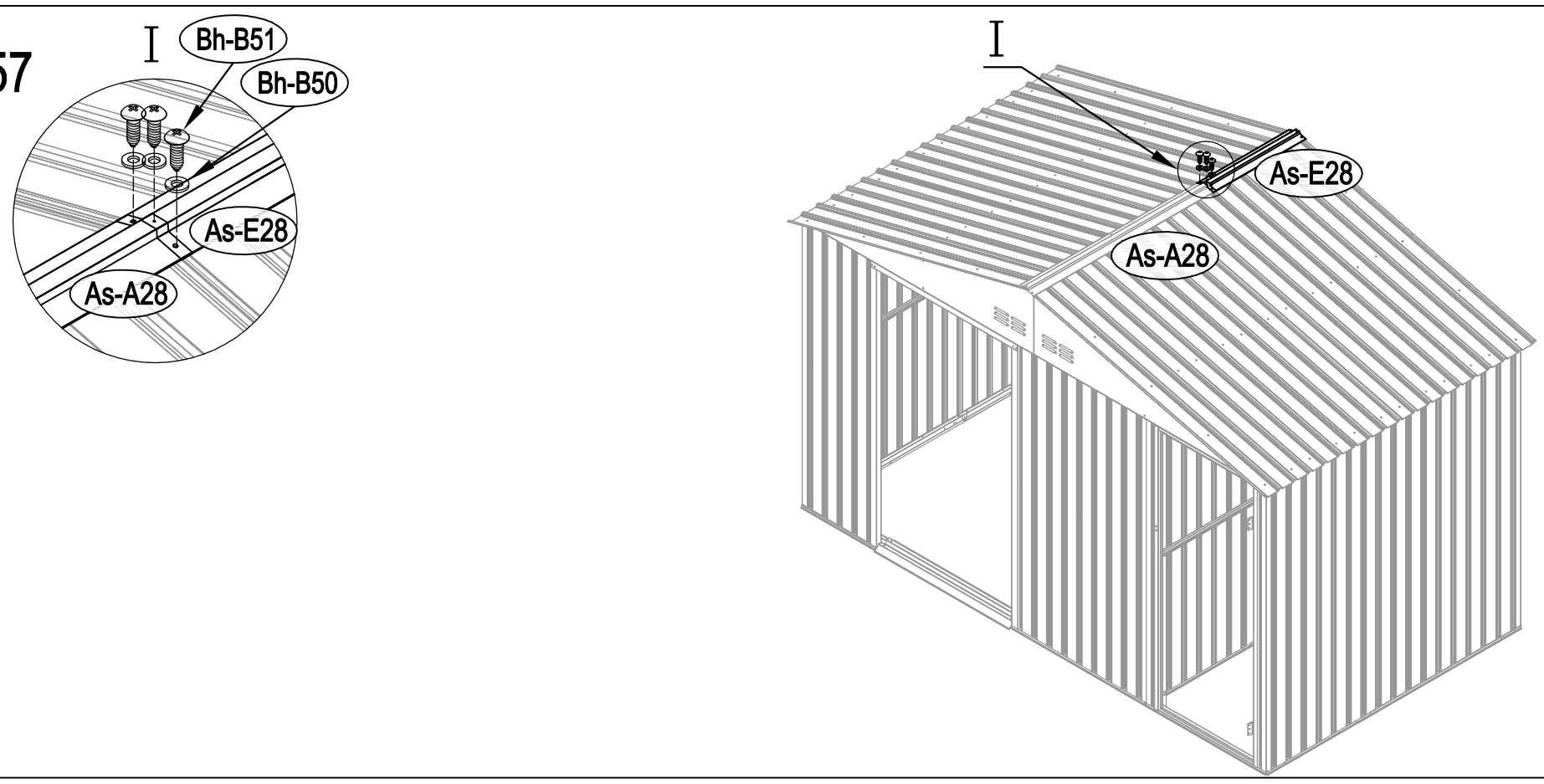
I
Bh-B51
Bh-B50
As-E28
As-A28
I
As-E28
As-A28

58

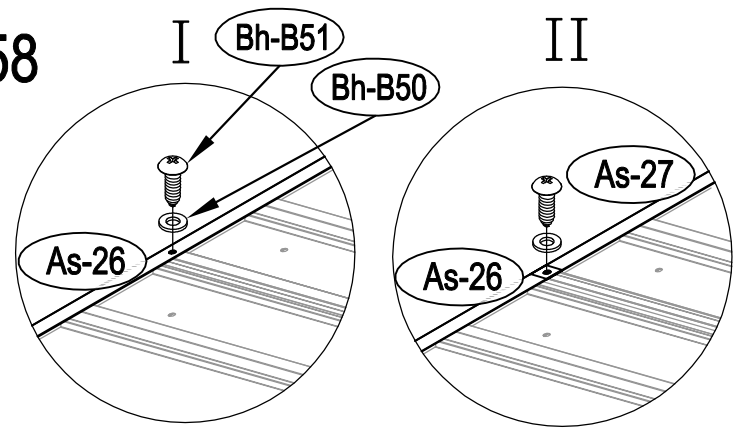
I
Bh-B51
Bh-B50
As-26
II
As-27
As-26

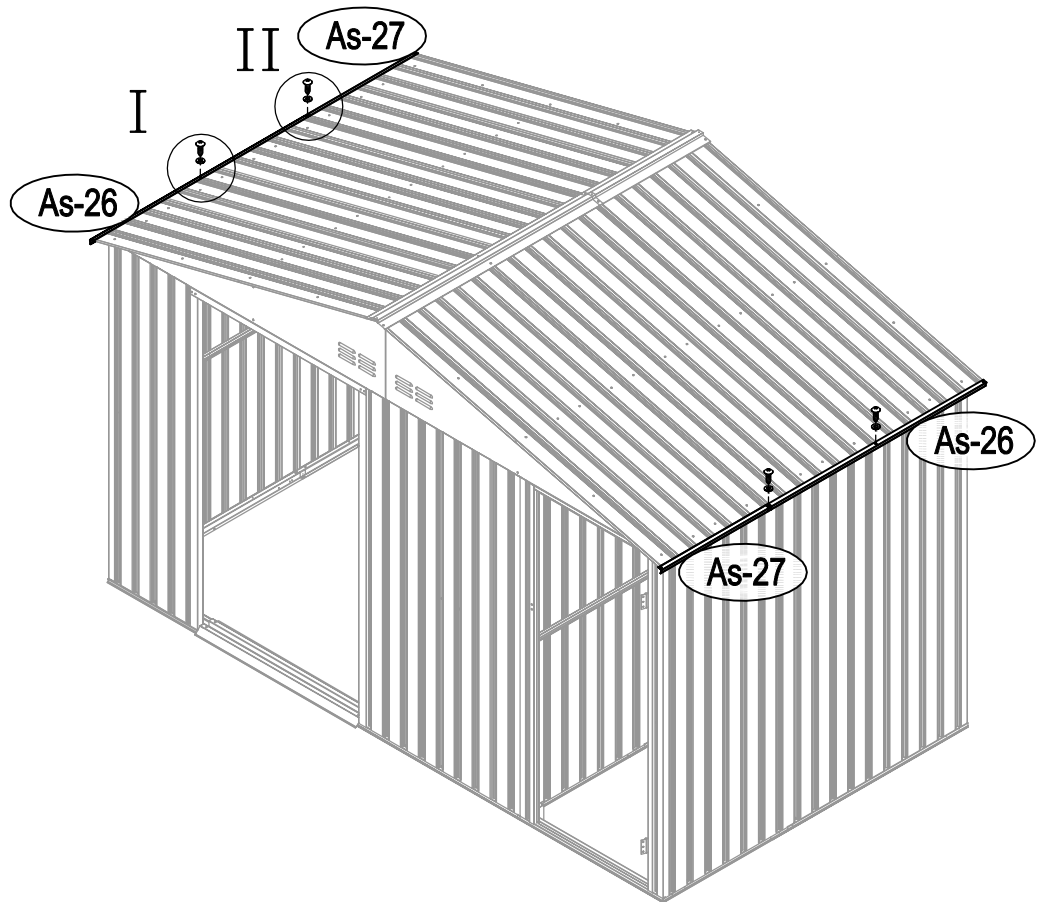
II
As-27
I
As-26
As-26
As-27

59

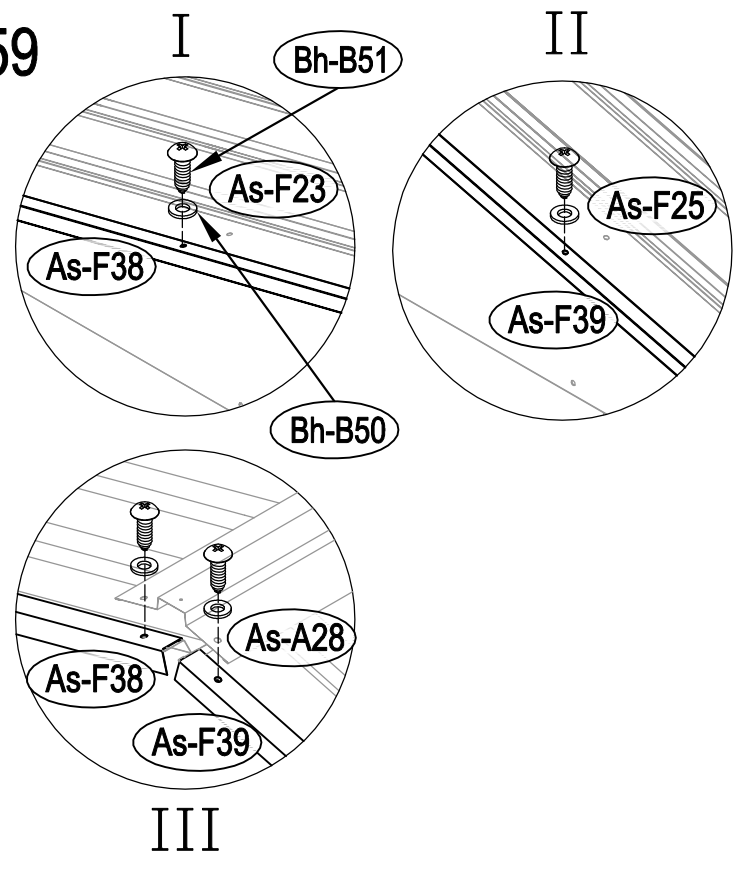
I
Bh-B51
As-F23
As-F38
Bh-B50
II
As-F25
As-F39
As-A28
As-F38
As-F39
III

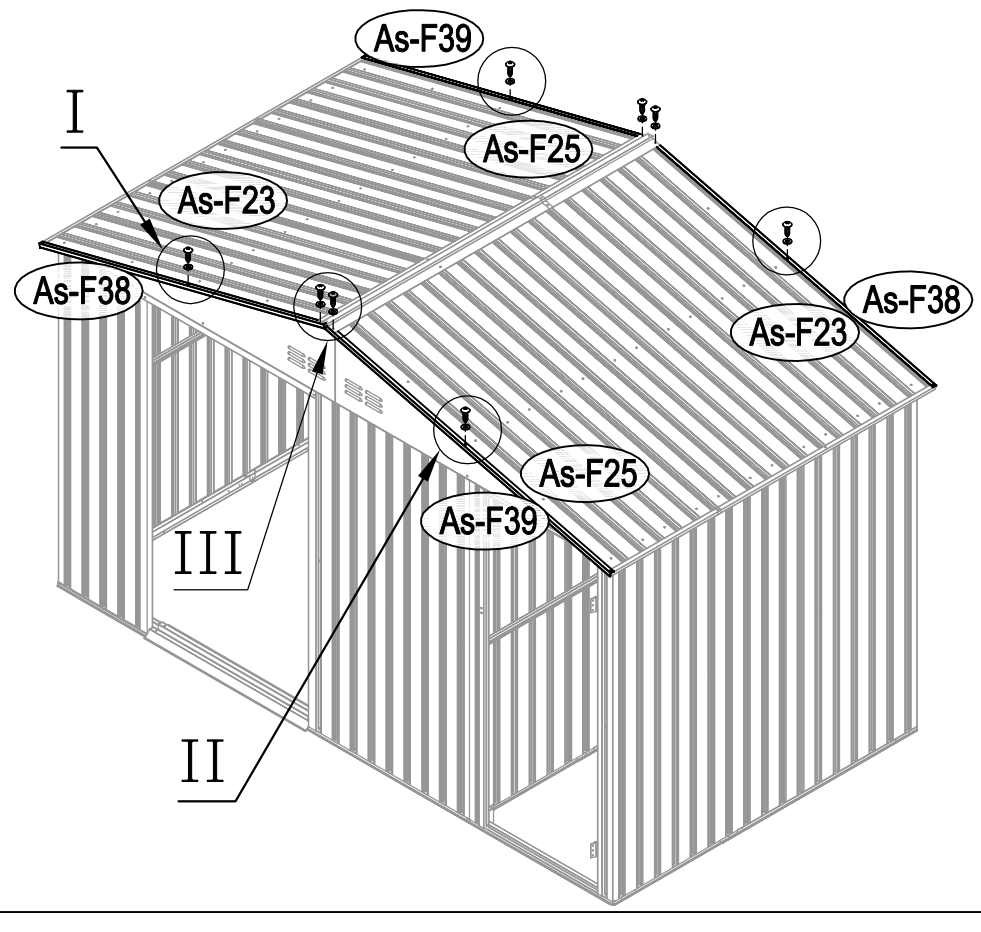
As-F39
I
As-F25
As-F23
As-F38
As-F38
As-F23
As-F25
As-F39
III
II

60

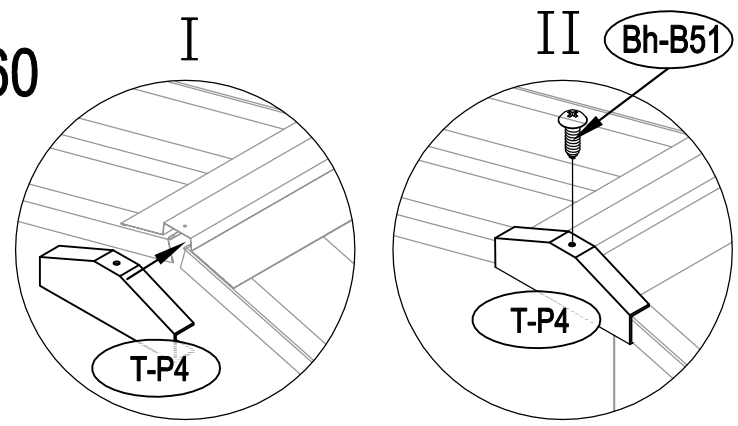
I
T-P4
II
Bh-B51
T-P4

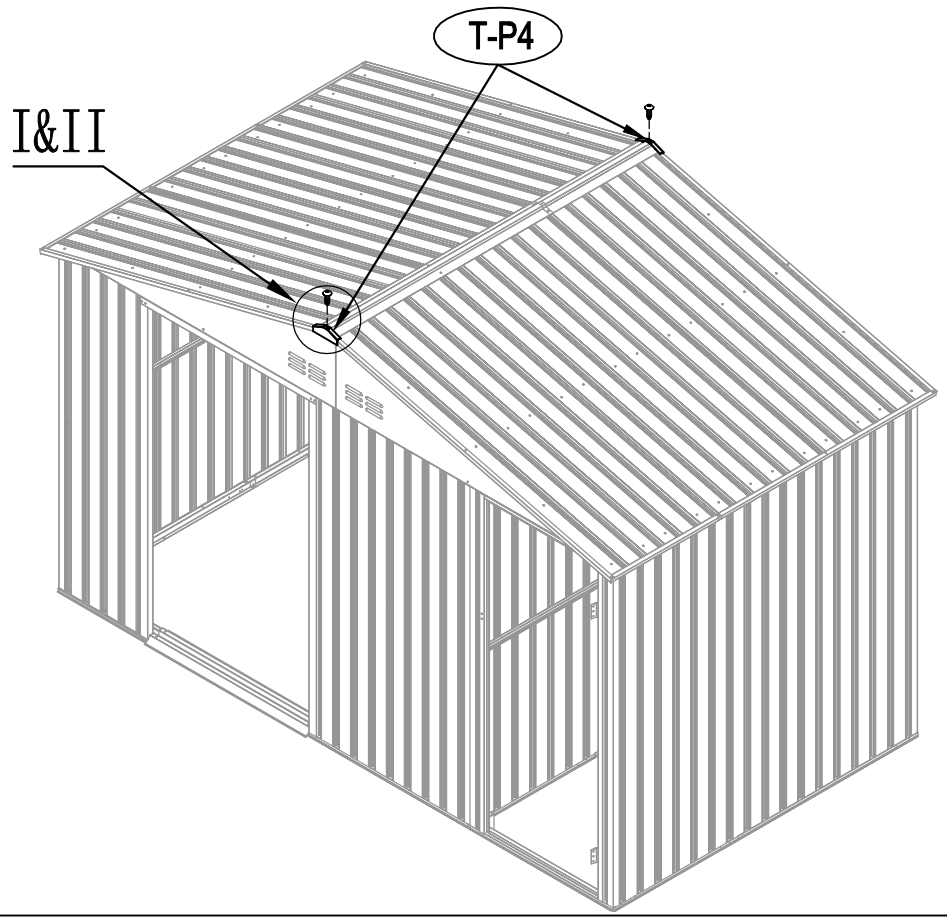
T-P4
I&II

61

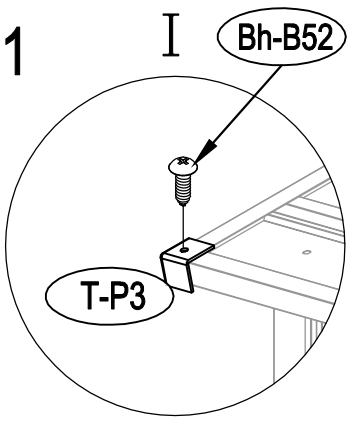
I
Bh-B52
T-P3

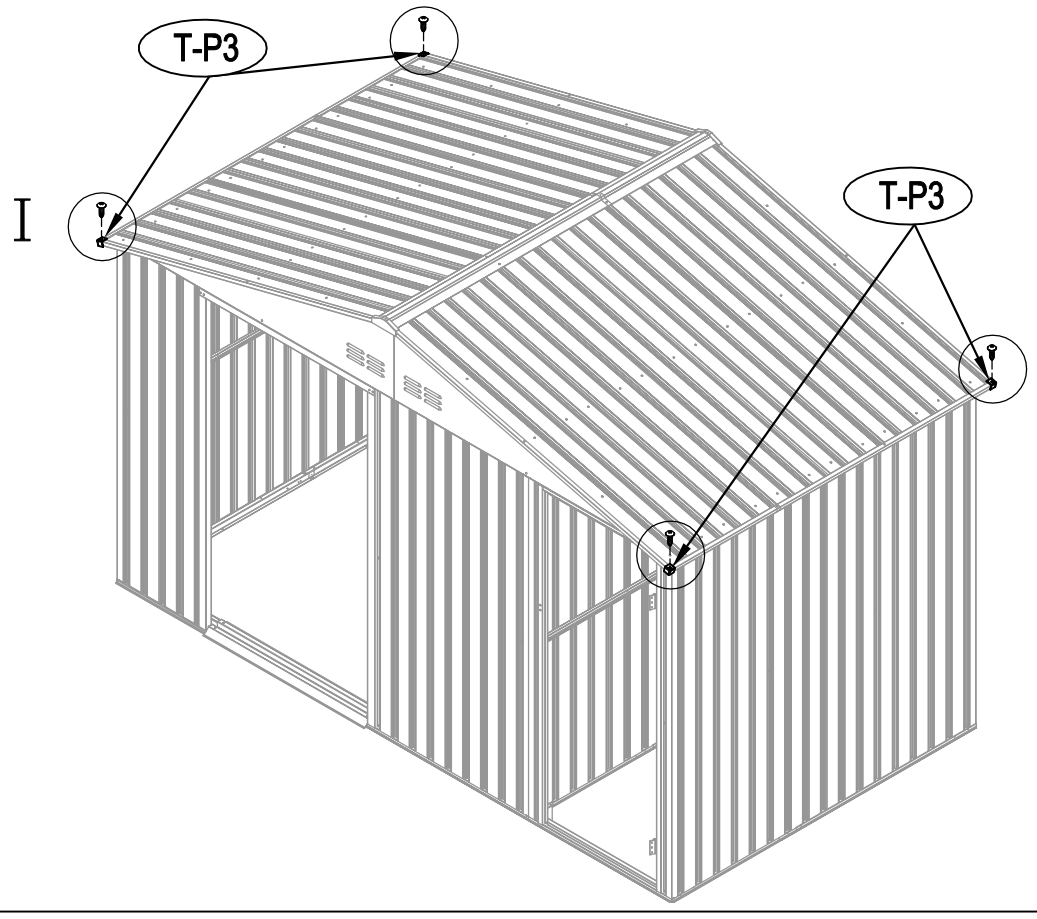
T-P3
I
T-P3

62

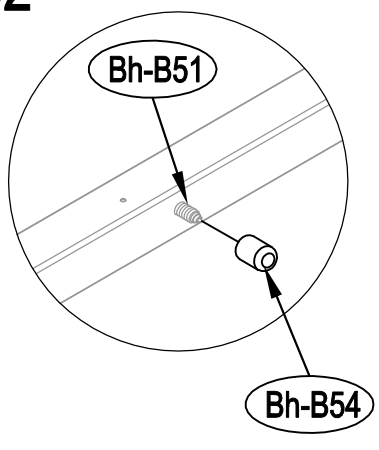
Bh-B51
Bh-B54

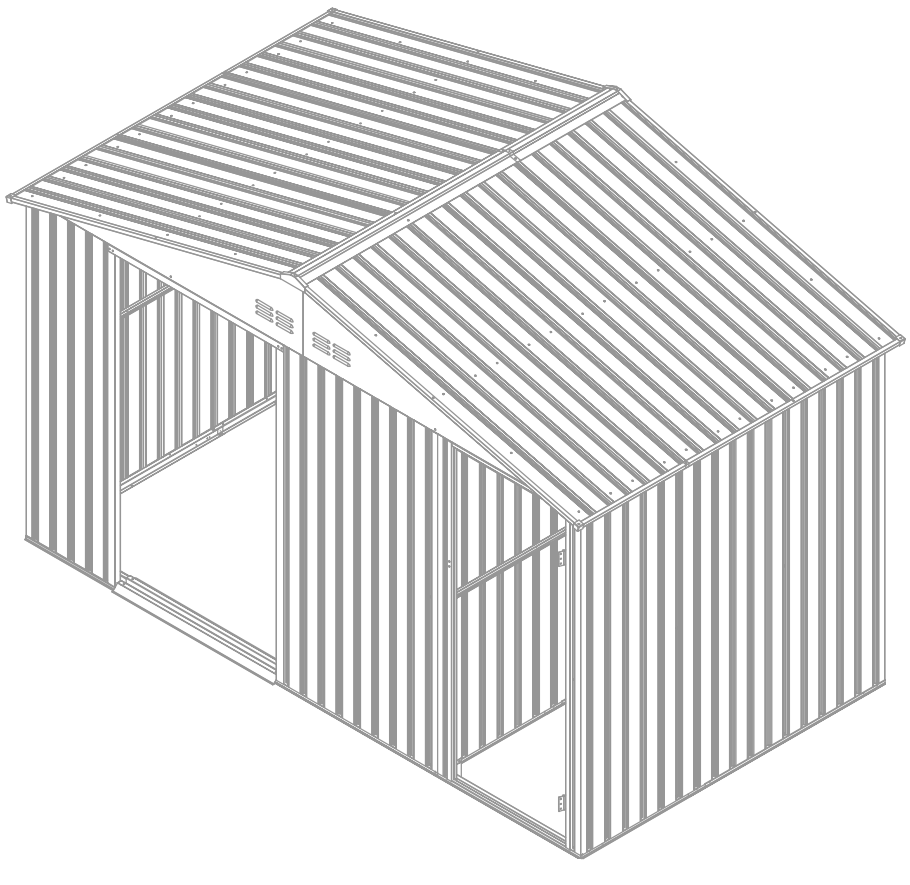

63

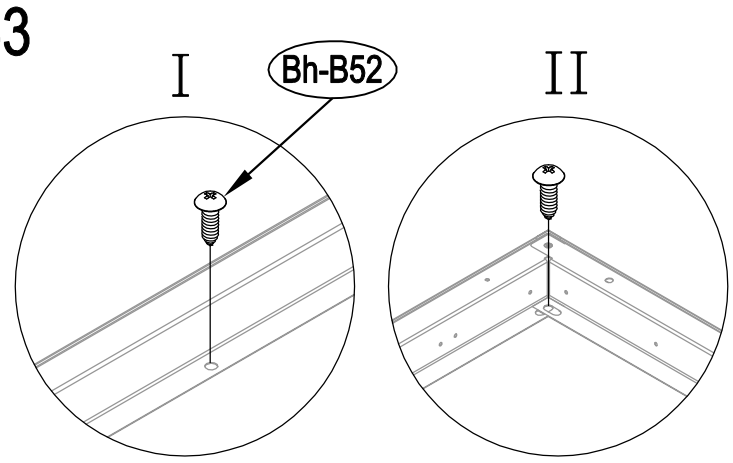
I
Bh-B52
II

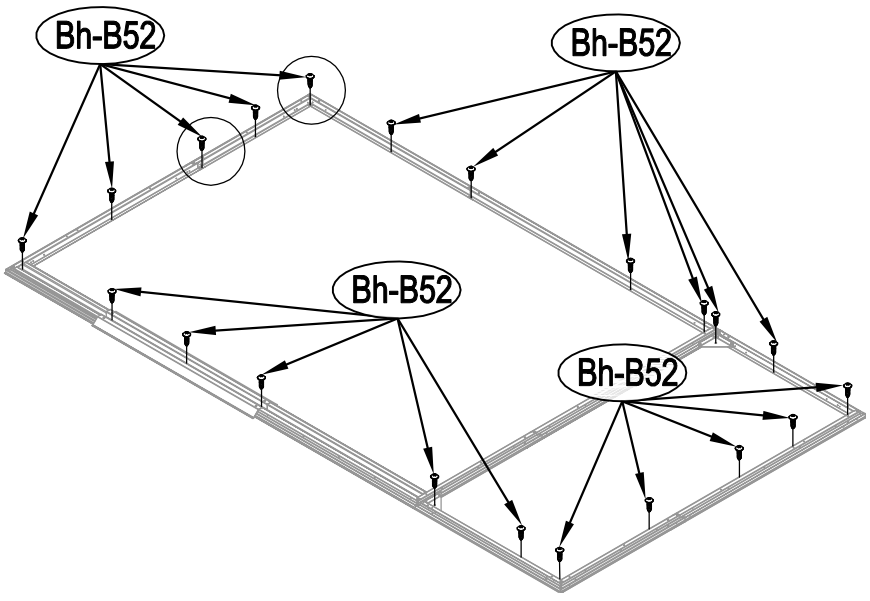
Bh-B52
Bh-B52
Bh-B52
Bh-B52

# DOOR 1 / DRZWI 1

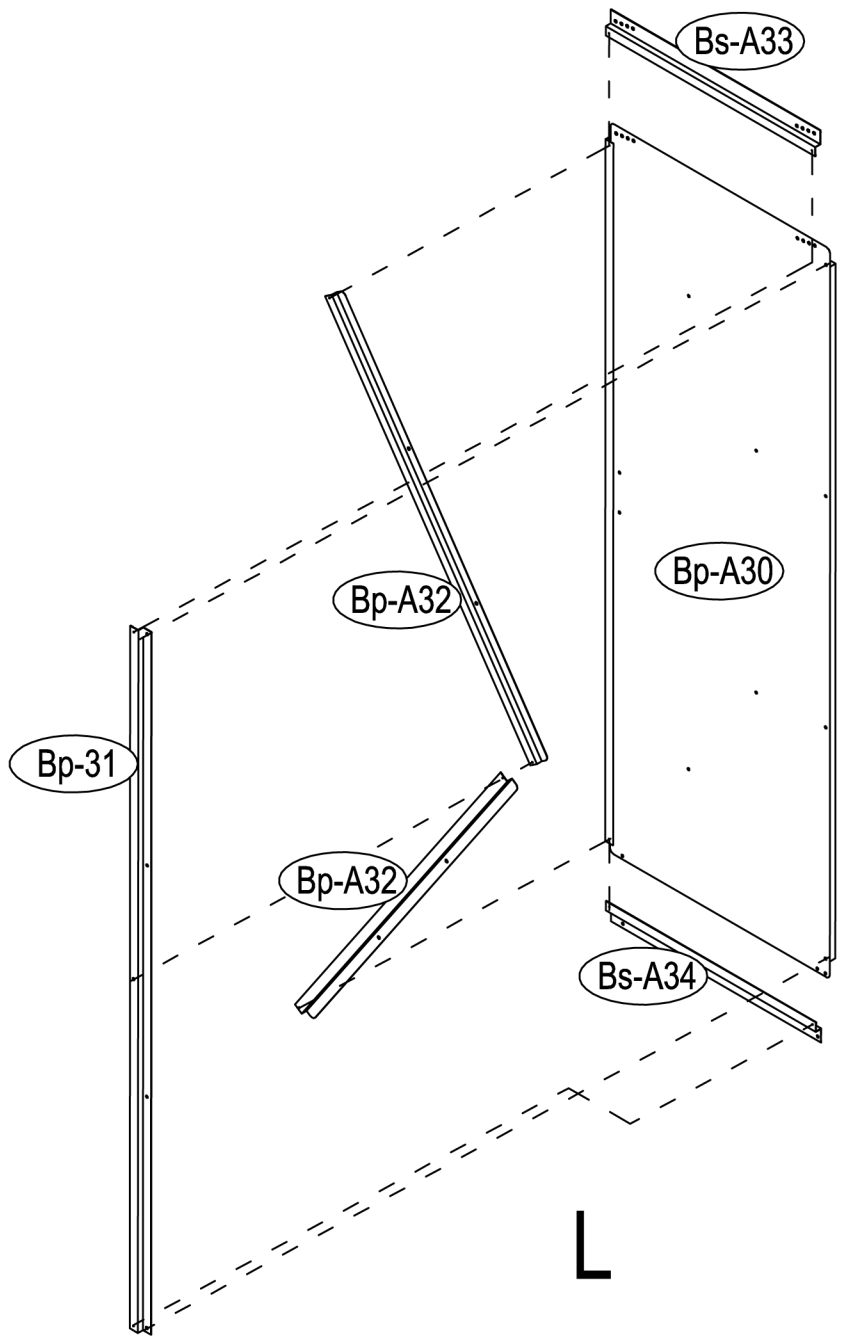


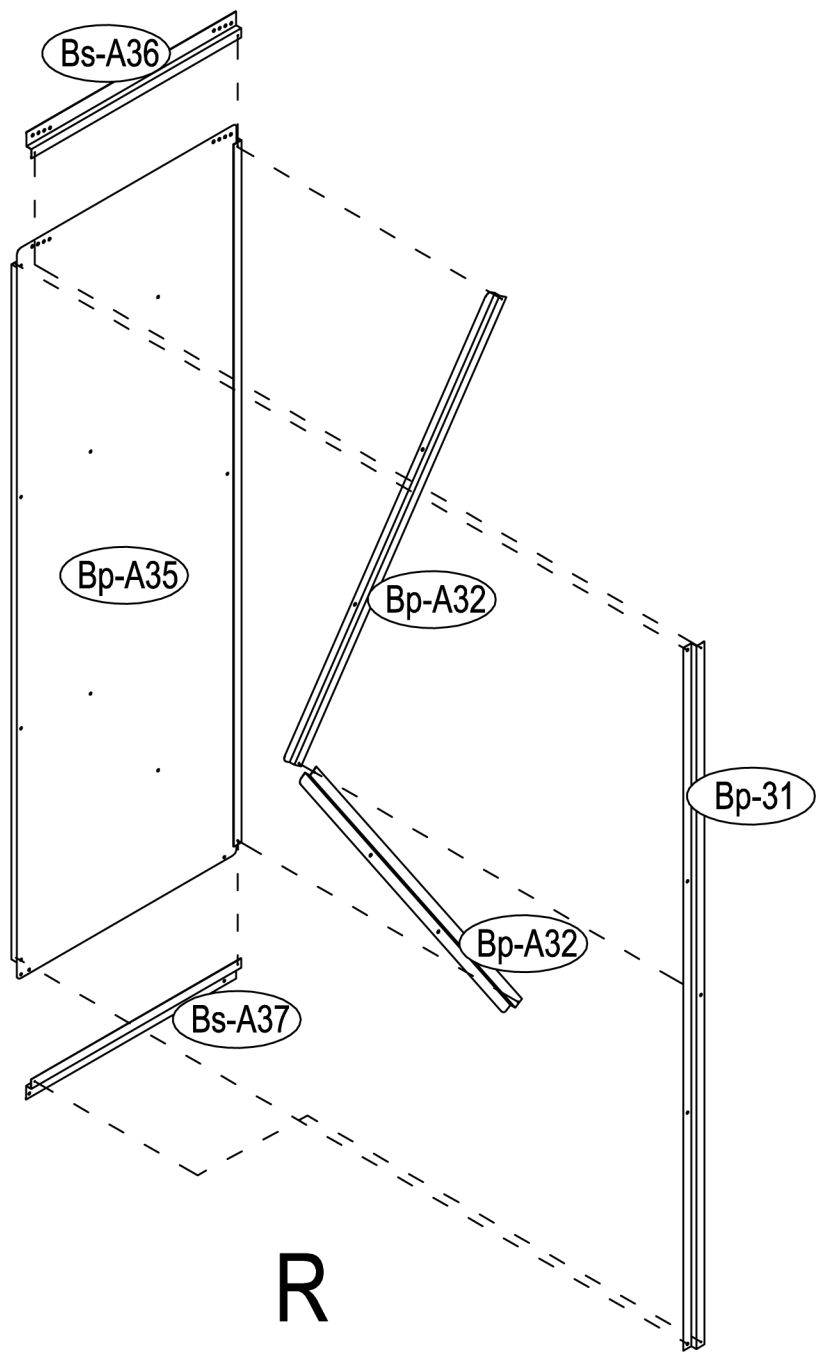

1

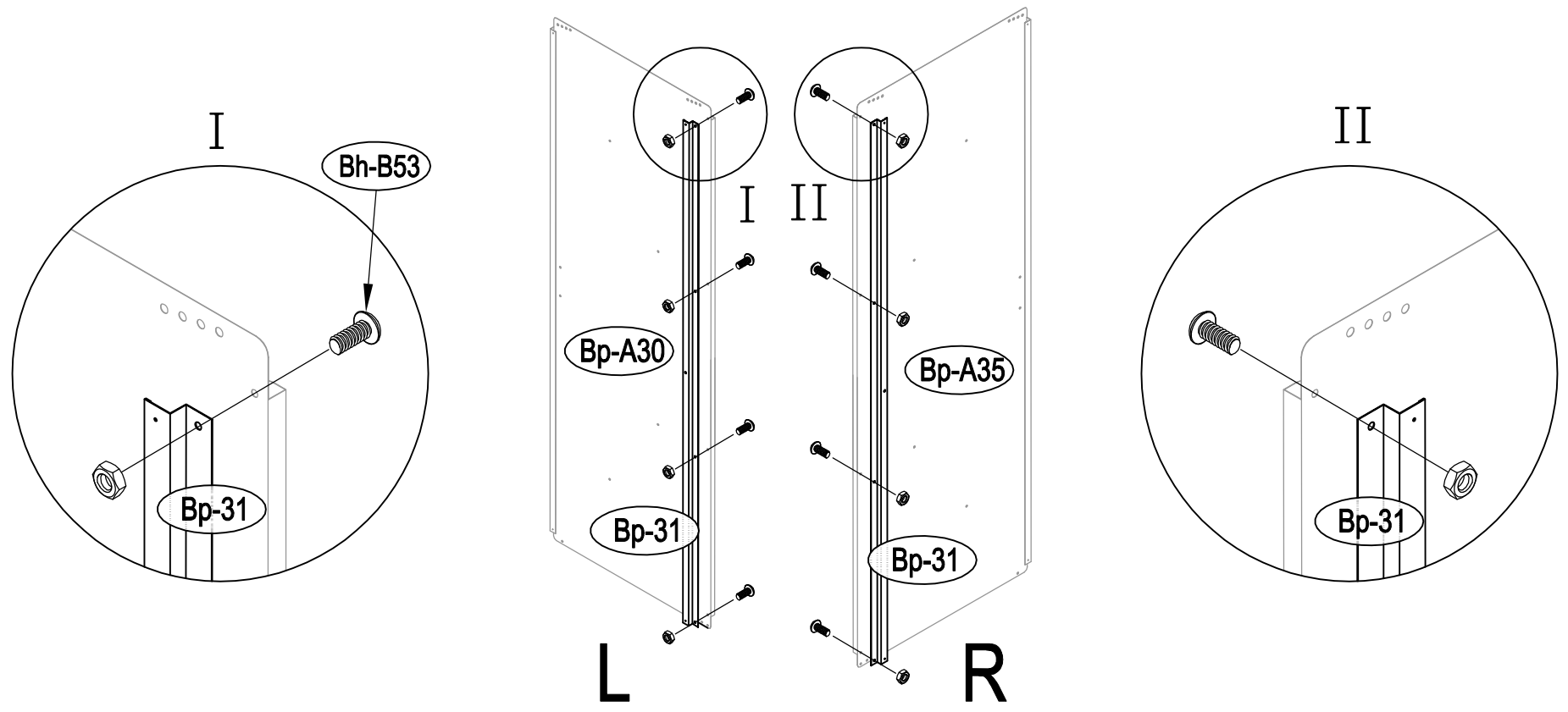
I
Bh-B53
Bp-31
I II
Bp-A30
Bp-A35
Bp-31
Bp-31
L
R
II
Bp-31

2

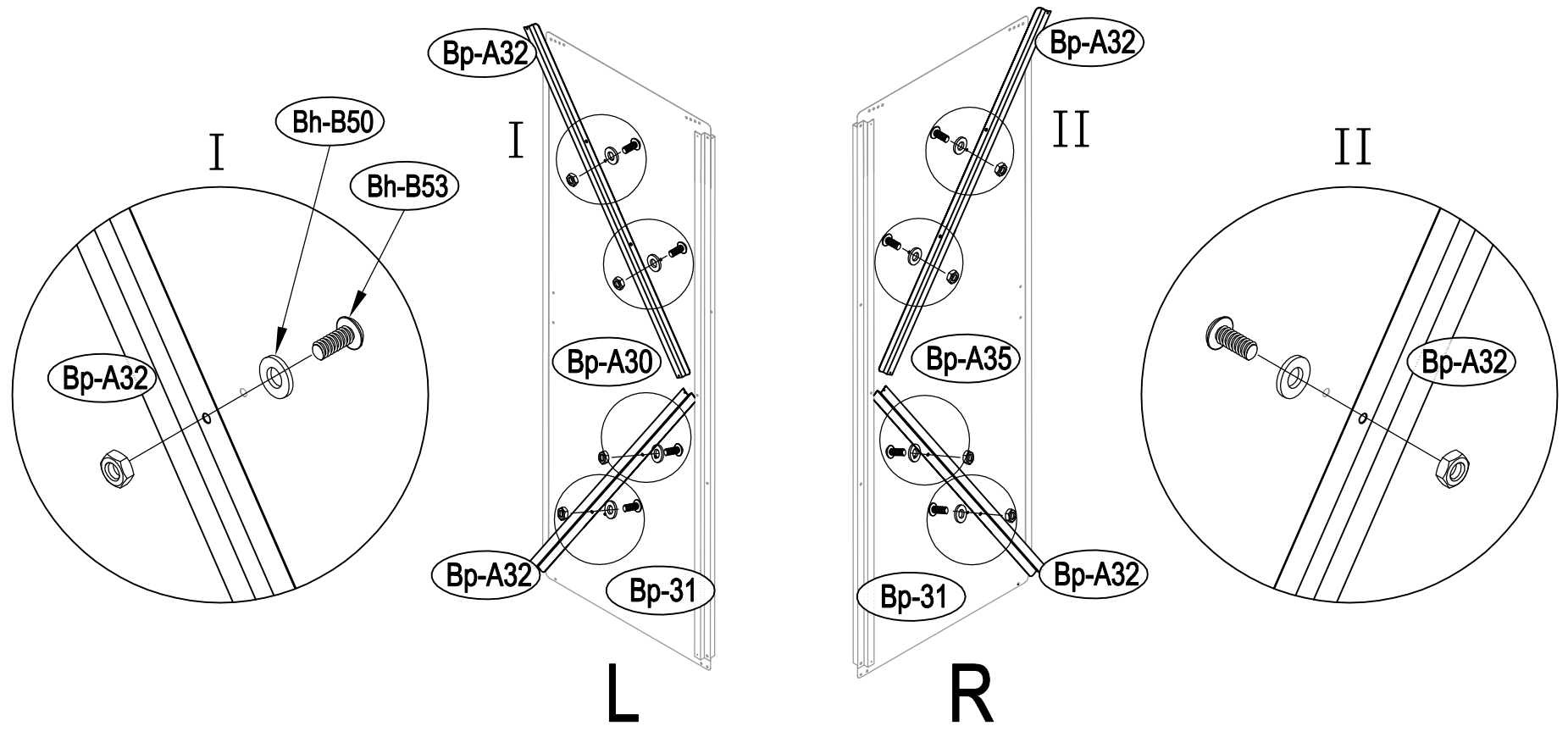
I
Bh-B50
Bh-B53
Bp-A32
Bp-A32
I
Bp-A30
Bp-A32
Bp-31
L
Bp-A32
II
Bp-A35
Bp-31
Bp-A32
R
II
Bp-A32

3

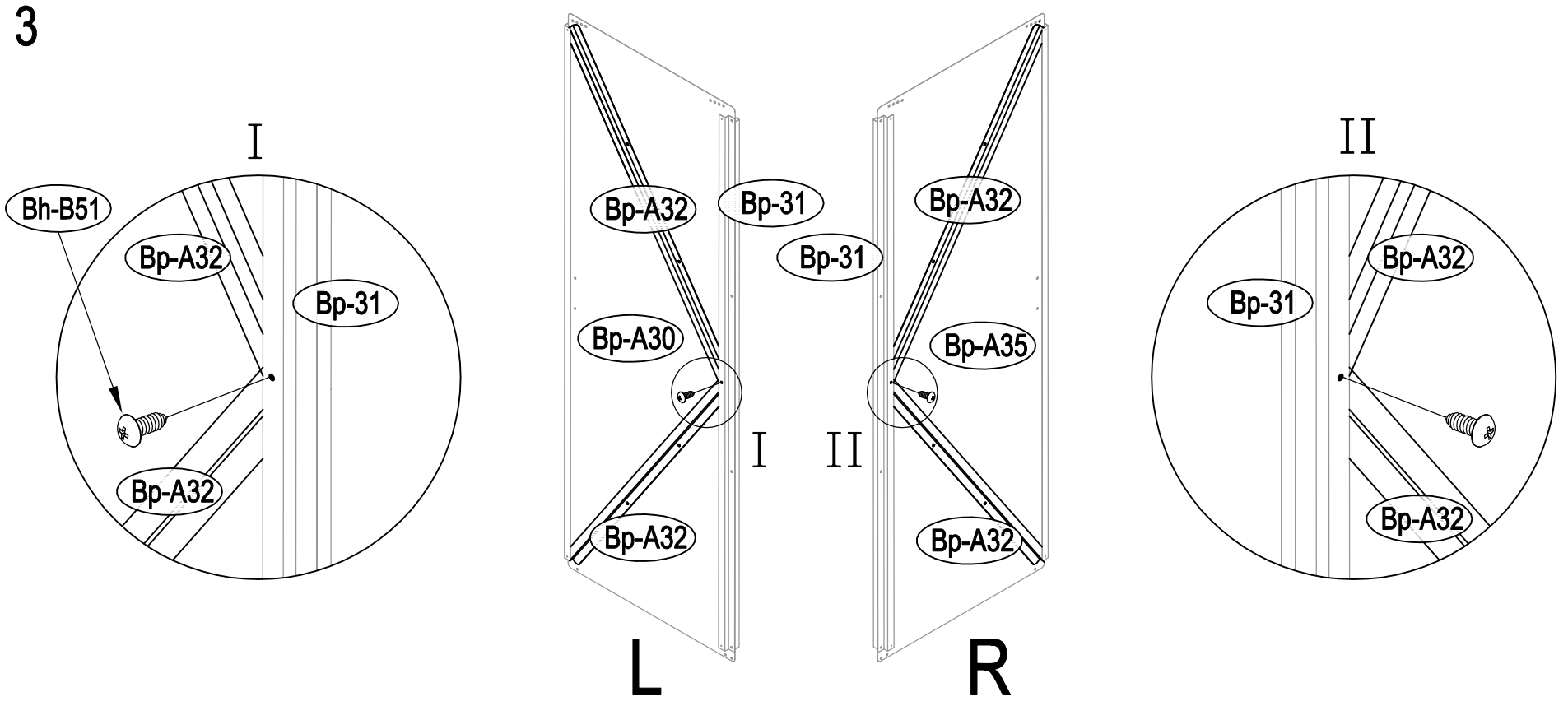
I
Bh-B51
Bp-A32
Bp-31
Bp-A32
Bp-A32
Bp-31
Bp-A30
I
Bp-A32
L
Bp-A32
Bp-31
Bp-A35
II
Bp-A32
R
II
Bp-A32
Bp-31
Bp-A32

4

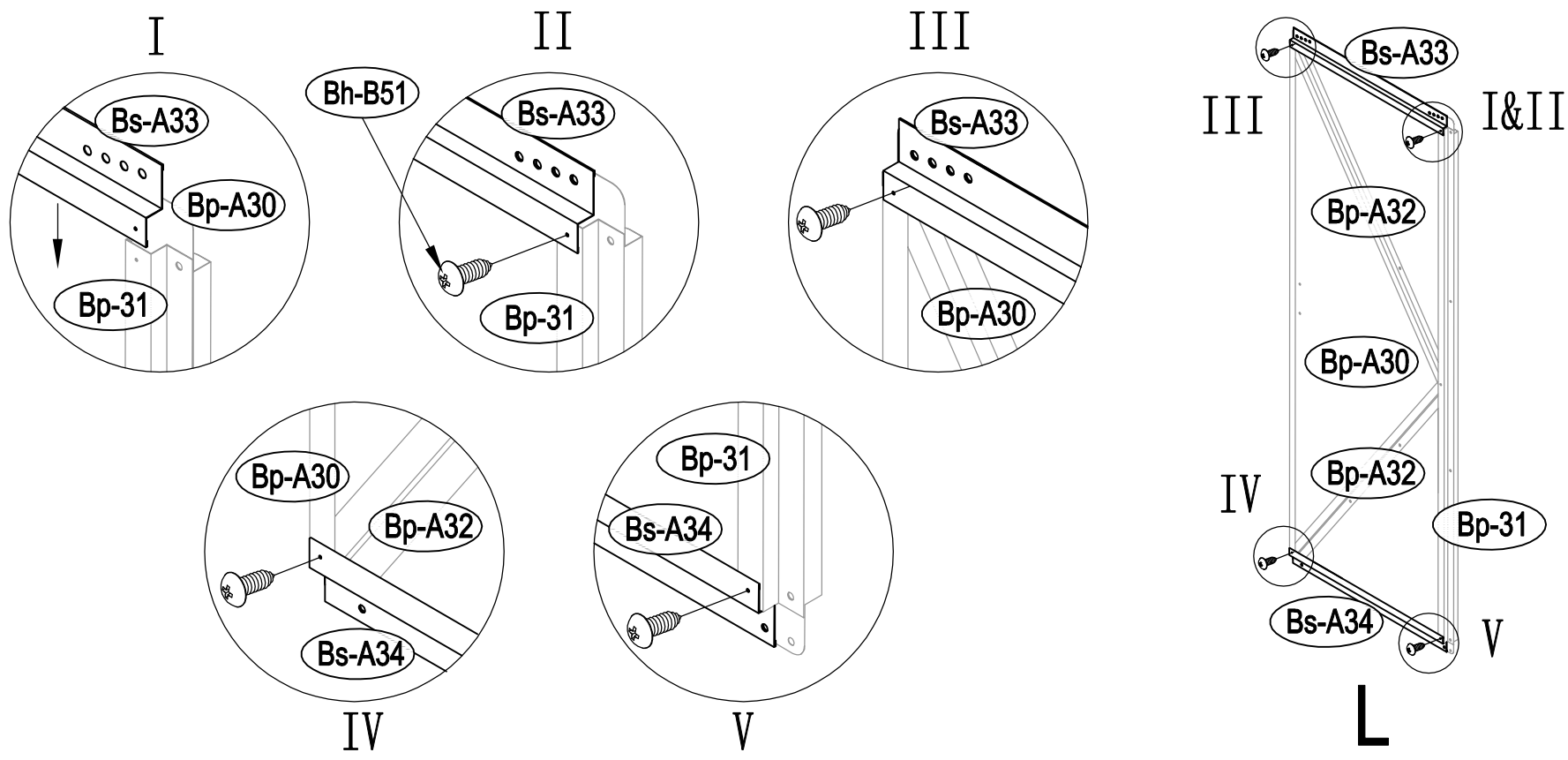
I
Bs-A33
Bp-A30
Bp-31
II
Bh-B51
Bs-A33
Bp-31
III
Bs-A33
Bp-A30
Bp-A30
Bp-A32
Bs-A34
IV
Bp-31
Bs-A34
V
Bs-A33
III
I&II
Bp-A32
Bp-A30
Bp-A32
IV
Bp-31
Bs-A34
V
L

5

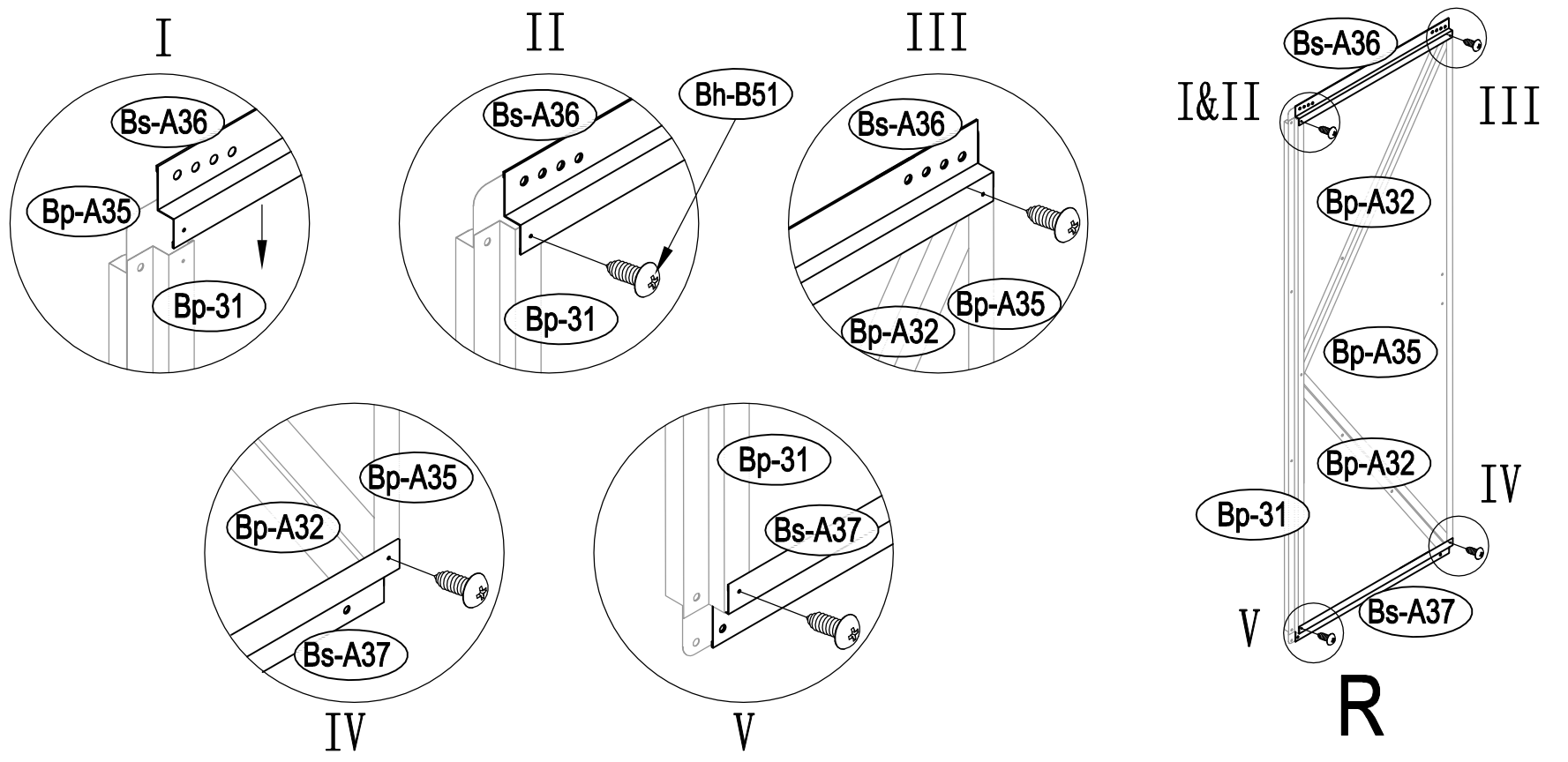
I
Bs-A36
Bp-A35
Bp-31
II
Bs-A36
Bh-B51
Bp-31
III
Bs-A36
Bp-A35
Bp-A32
Bp-A35
Bp-A32
Bs-A37
IV
Bp-31
Bs-A37
V
Bs-A36
I&II
III
Bp-A32
Bp-A35
Bp-A32
IV
Bp-31
V
Bs-A37
R

6

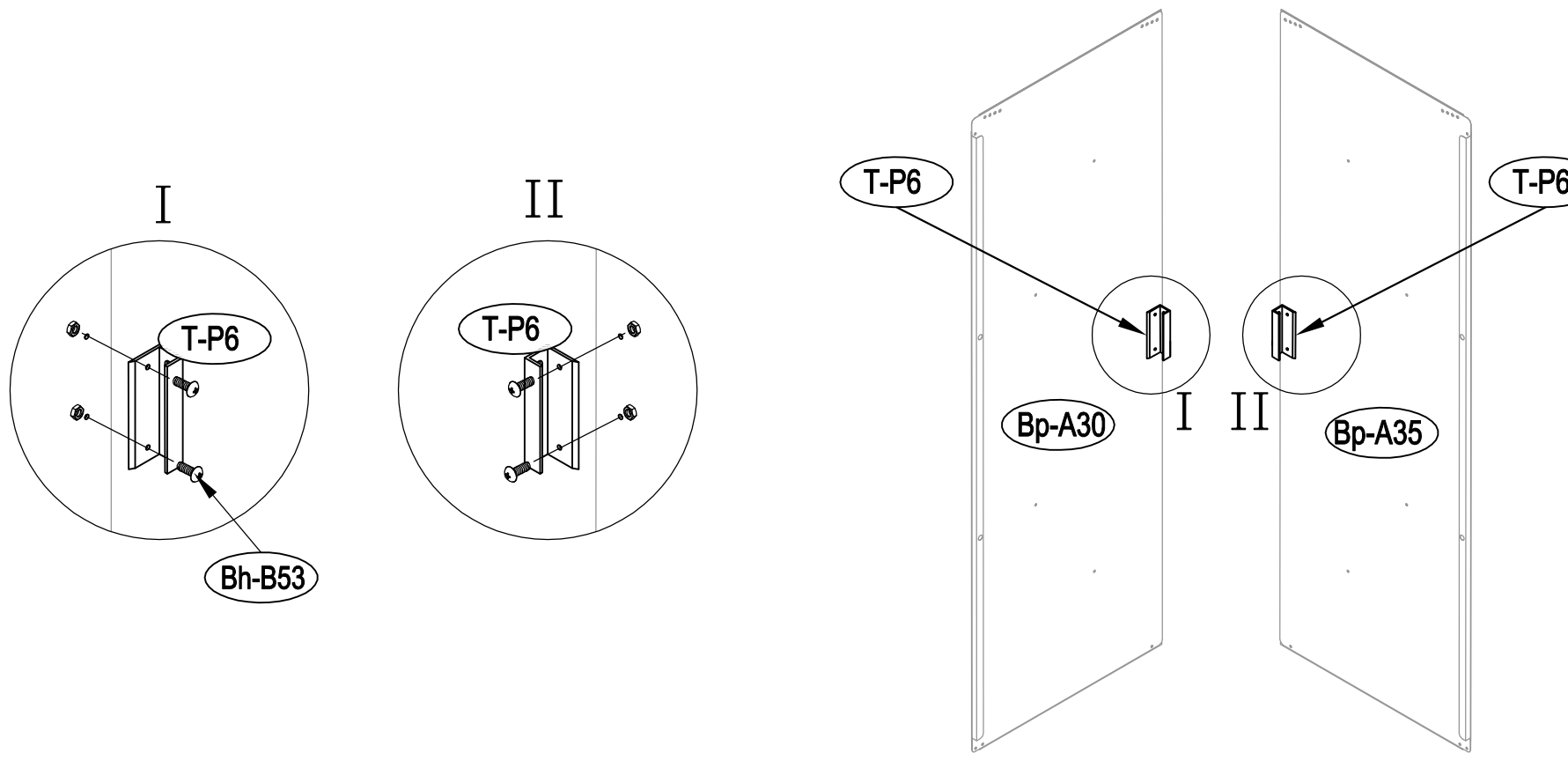
I
T-P6
Bh-B53
II
T-P6
T-P6
T-P6
Bp-A30
I
II
Bp-A35

7

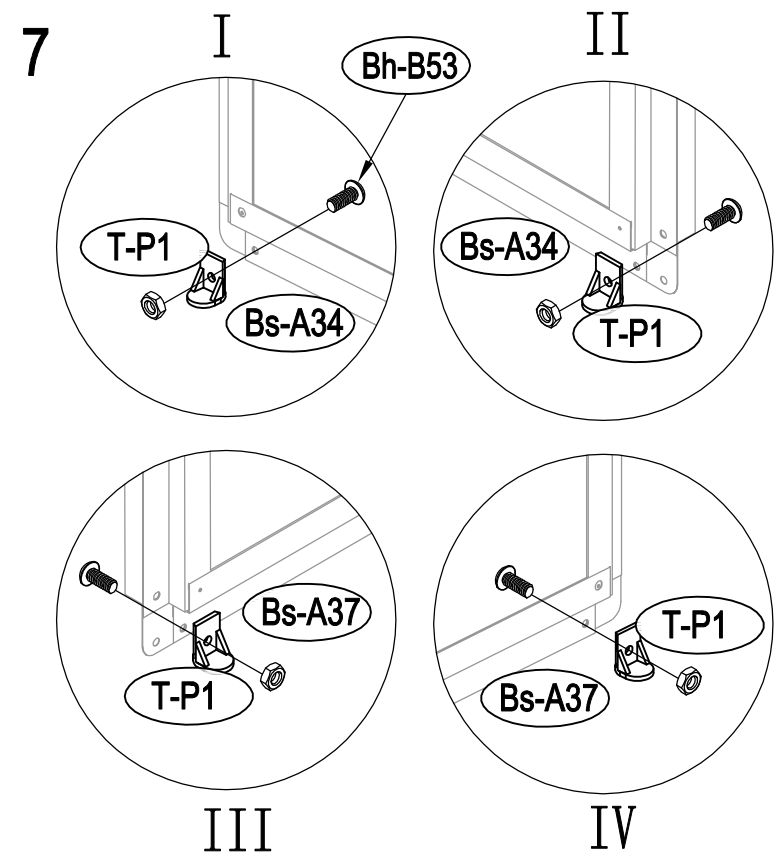
I
Bh-B53
T-P1
Bs-A34
II
Bs-A34
T-P1
Bs-A37
T-P1
III
T-P1
Bs-A37
IV

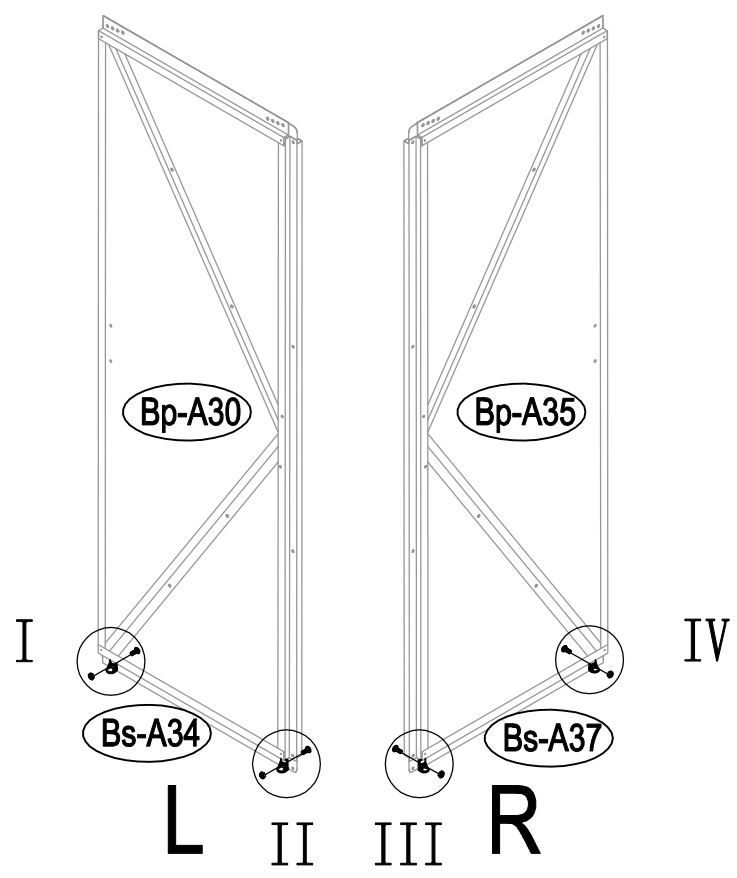
Bp-A30
Bp-A35
I
IV
Bs-A34
Bs-A37
L
II
III
R

8

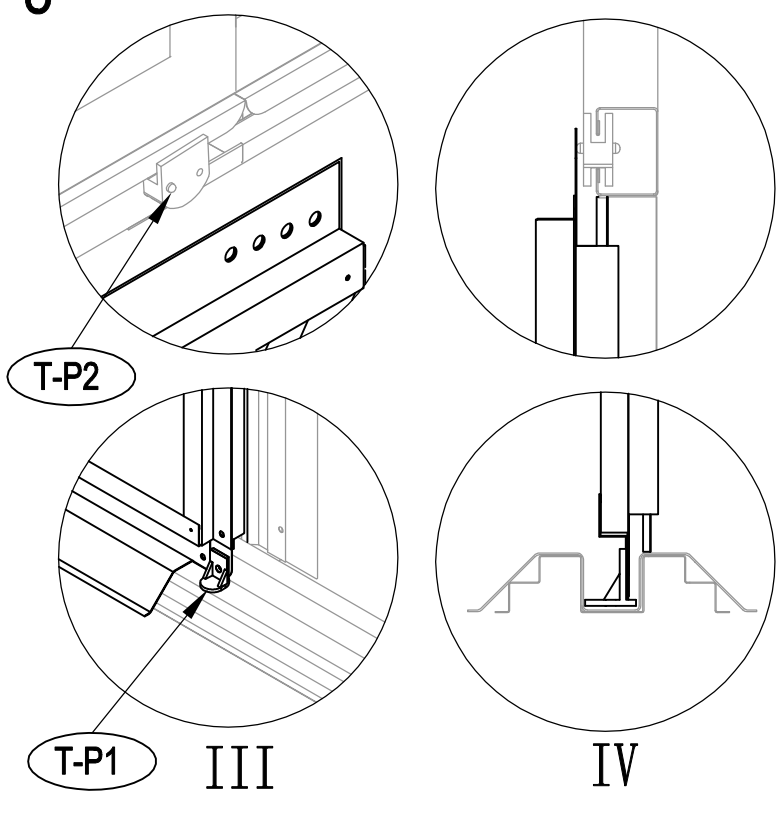
I
II
T-P2
T-P1
III
IV

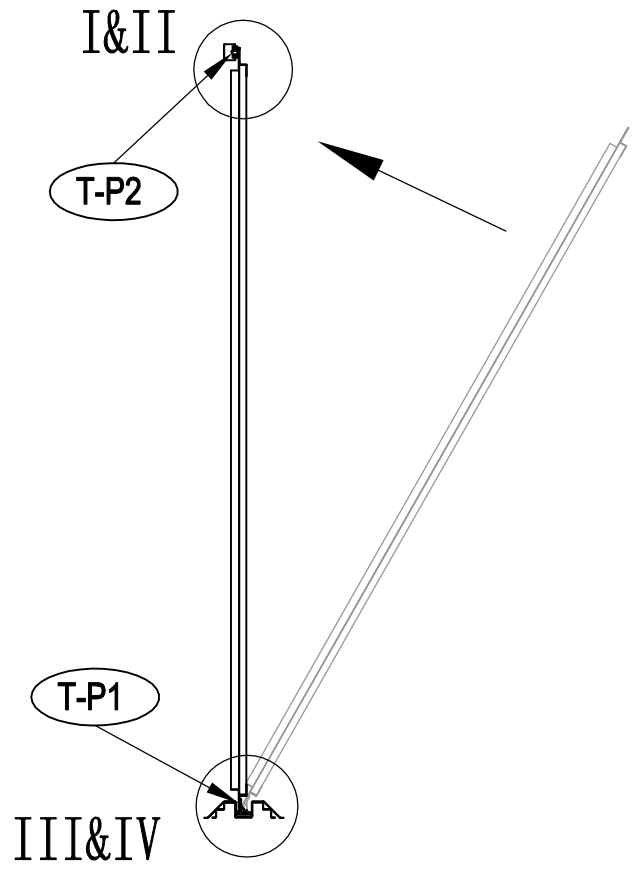
I&II
T-P2
T-P1
III&IV

9

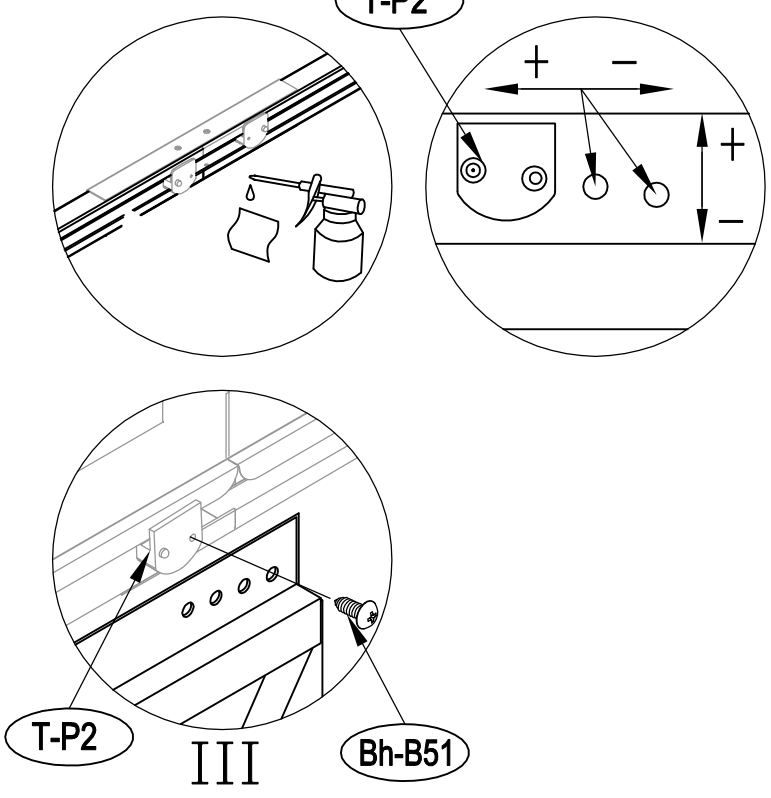
I
T-P2
II
+
−
+
−
T-P2
III
Bh-B51

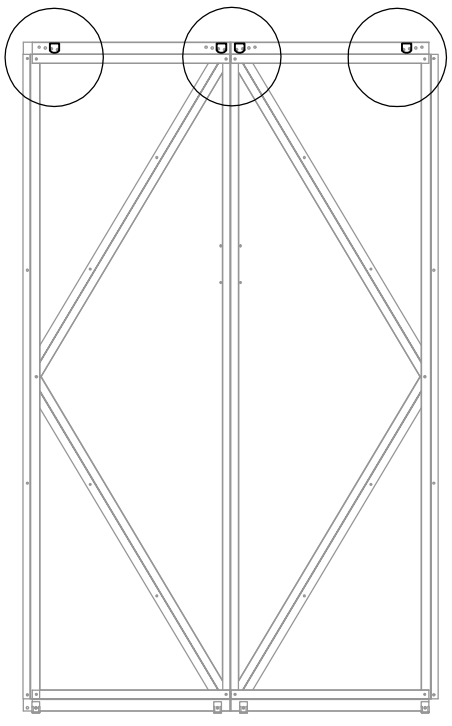
I&II&III

# DOOR 2 / DRZWI 2

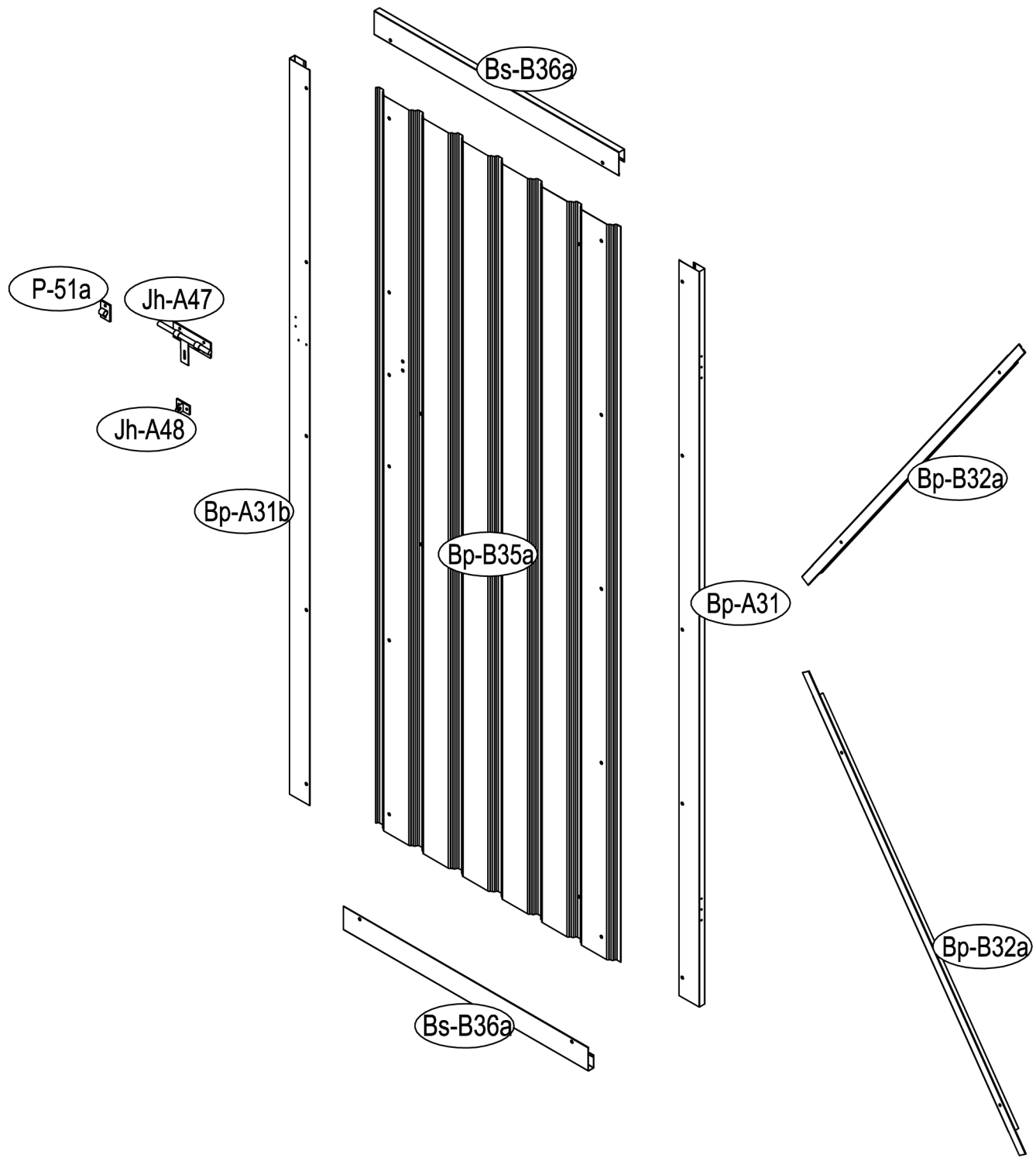

1

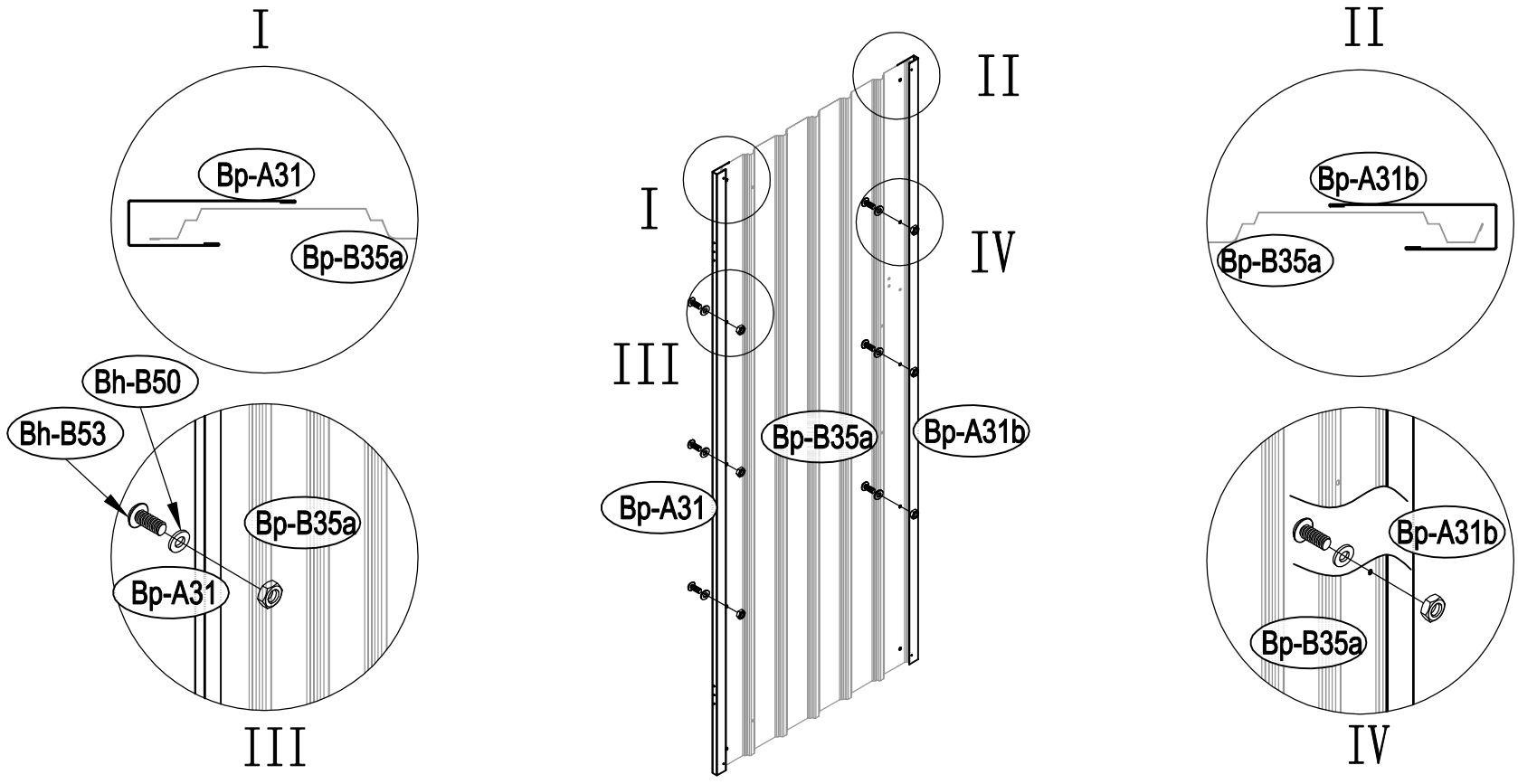
I
Bp-A31
Bp-B35a
Bh-B50
Bh-B53
Bp-B35a
Bp-A31
III
II
I
IV
III
Bp-B35a
Bp-A31b
Bp-A31
II
Bp-A31b
Bp-B35a
Bp-A31b
Bp-B35a
IV

2

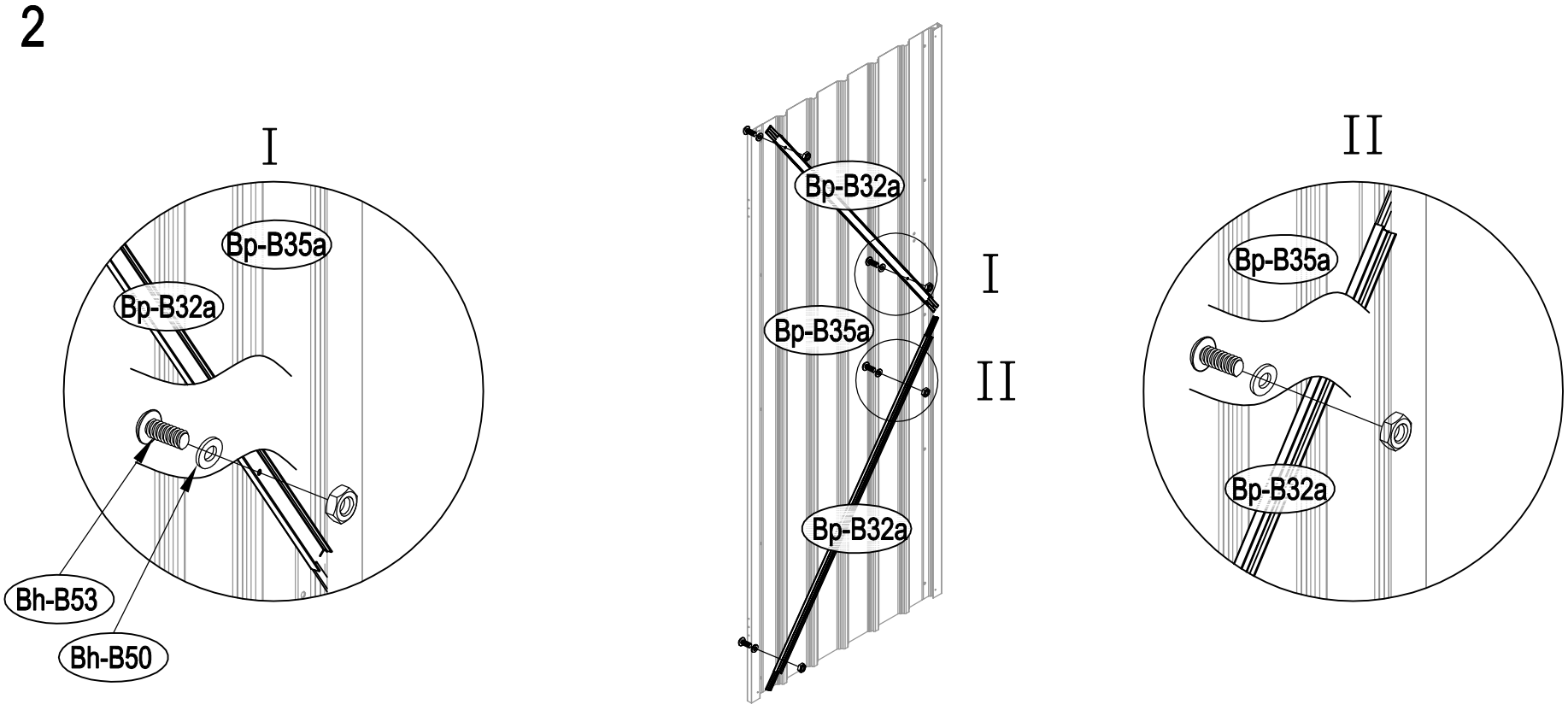
I
Bp-B35a
Bp-B32a
Bh-B53
Bh-B50
Bp-B32a
I
Bp-B35a
II
Bp-B32a
II
Bp-B35a
Bp-B32a

3

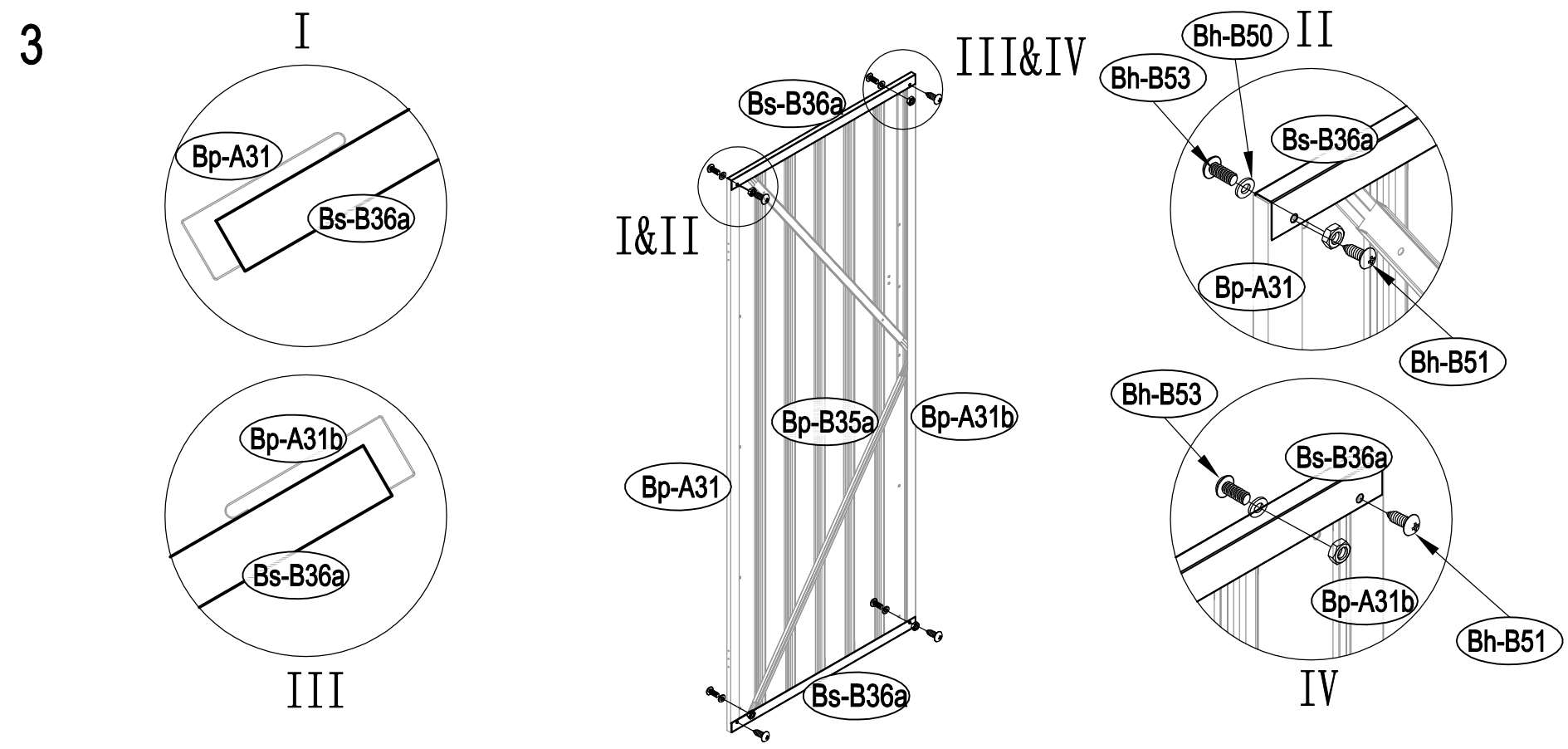
I
Bp-A31
Bs-B36a
Bp-A31b
Bs-B36a
III
Bs-B36a
III&IV
I&II
Bp-B35a
Bp-A31b
Bp-A31
Bs-B36a
Bh-B50
II
Bh-B53
Bs-B36a
Bp-A31
Bh-B51
Bh-B53
Bs-B36a
Bp-A31b
Bh-B51
IV

4

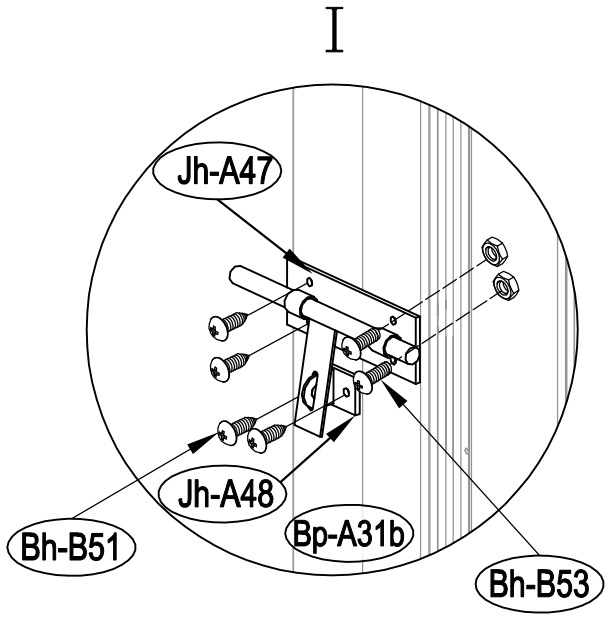
I
Jh-A47
Jh-A48
Bp-A31b
Bh-B51
Bh-B53

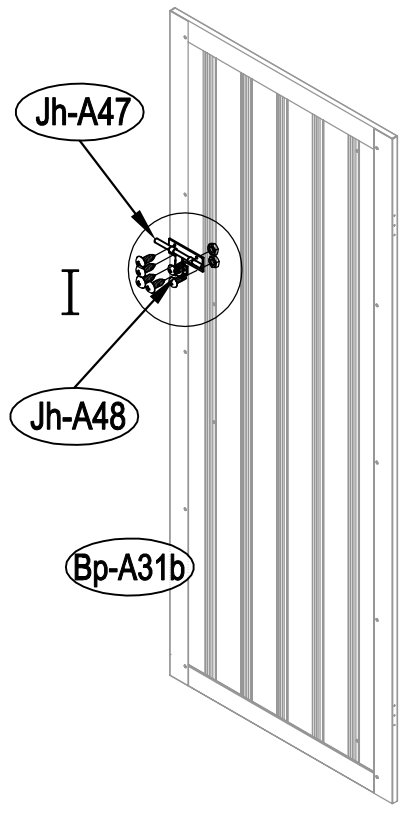
Jh-A47
I
Jh-A48
Bp-A31b

5

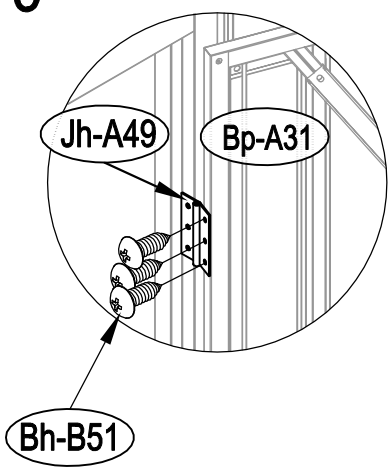
I
Jh-A49
Bp-A31
Bh-B51

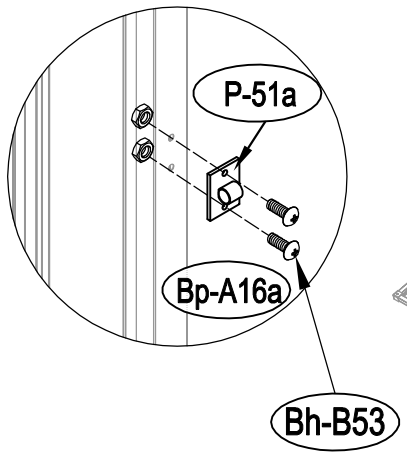
II
P-51a
Bp-A16a
Bh-B53

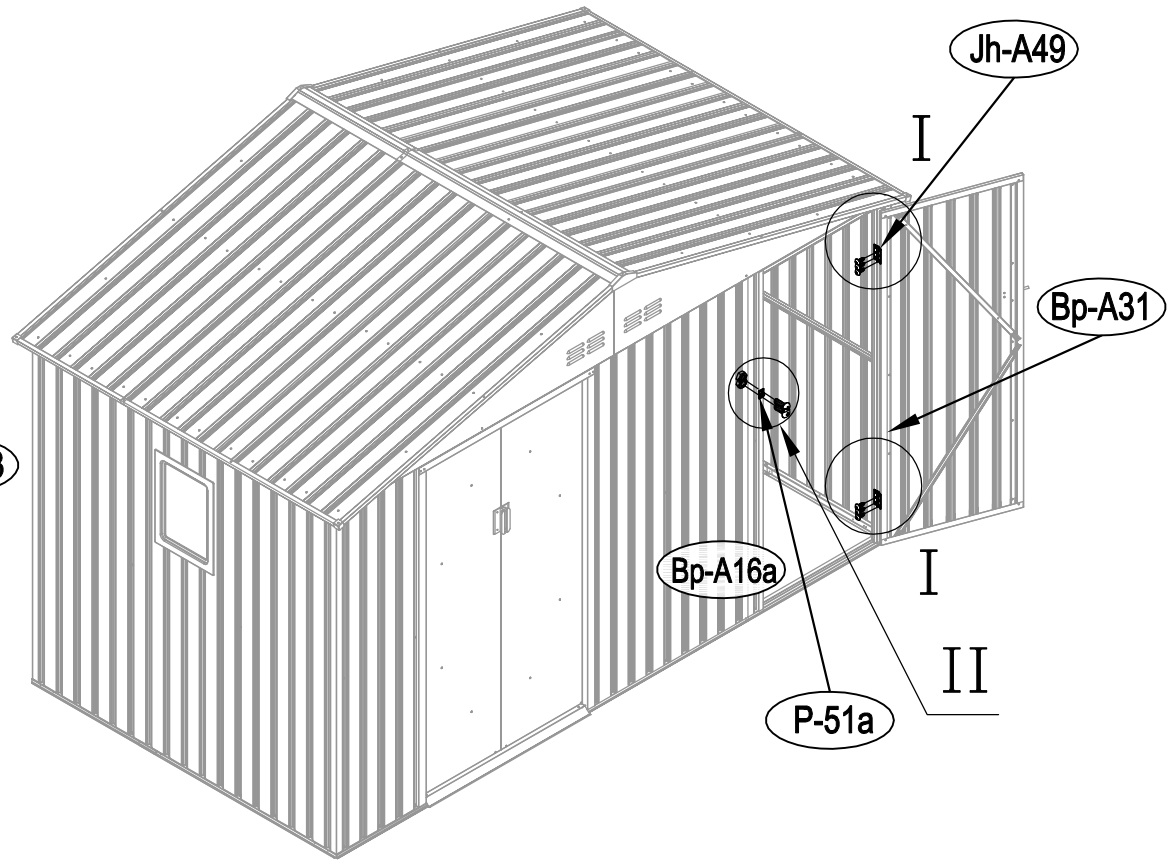
Jh-A49
I
Bp-A31
Bp-A16a
I
II
P-51a